МОСКОВСКИЙ Муниципальный вестник

№23

том 2, октябрь 2023

МОСКОВСКИЙ МУНИЦИПАЛЬНЫЙ ВЕСТНИК

№ 23 (357) ОКТЯБРЬ 2023 Том 2

СОДЕРЖАНИЕ

Восточный административный округ

Муниципальный округ Богородское 3
Муниципальный округ Вешняки 9
Муниципальный округ Гольяново 14
Муниципальный округ Измайлово 32
Муниципальный округ Новогиреево 39
Муниципальный округ Новокосино 69

Юго-Восточный административный округ

Муниципальный округ Выхино-Жулебино 74
Муниципальный округ Кузьминки 97
Муниципальный округ Люблино 99
Муниципальный округ Марьино 142
Муниципальный округ Некрасовка 149

Южный административный округ

Муниципальный округ Бирюлево Восточное 164
Муниципальный округ Братеево 166
Муниципальный округ Даниловский 178
Муниципальный округ Донской 179
Муниципальный округ Зябликово 187
Муниципальный округ Москворечье-Сабурово 189
Муниципальный округ Нагорный 192
Муниципальный округ Орехово-Борисово Северное 203
Муниципальный округ Орехово-Борисово Южное 206
Муниципальный округ Царицыно 207
Муниципальный округ Чертаново Северное 210
Муниципальный округ Чертаново Центральное 224
Муниципальный округ Чертаново Южное 231

Юго-Западный административный округ

Муниципальный округ Академический 239
Муниципальный округ Гагаринский 263
Муниципальный округ Коньково 278
Муниципальный округ Котловка 292
Муниципальный округ Обручевский 303
Муниципальный округ Черемушки 311
Муниципальный округ Южное Бутово 330

Западный административный округ

Муниципальный округ Солнцево 353
Муниципальный округ Филёвский парк 354

Северо-Западный административный округ

Муниципальный округ Северное Тушино 381
Муниципальный округ Щукино 385
Муниципальный округ Южное Тушино 419

МУНИЦИПАЛЬНЫЙ ОКРУГ БОГОРОДСКОЕ В ГОРОДЕ МОСКВЕ

СОВЕТ ДЕПУТАТОВ

РЕШЕНИЕ

21.09.2023 г. № 12/01

Об информации директора государственного бюджетного общеобразовательного учреждения города Москвы «Школа № 1080» об осуществлении образовательной деятельности на территории муниципального округа Богородское

Заслушав в соответствии пунктом 8 части 1 статьи 1 Закона города Москвы от 11 июля 2012 года № 39 «О наделении органов местного самоуправления муниципальных округов в города Москве отдельными полномочиями города Москвы» информацию директора государственного бюджетного общеобразовательного учреждения города Москвы «Школа № 1080» Зубовой Татьяны Владимировны об осуществлении образовательной деятельности на территории муниципального округа Богородское,

Совет депутатов муниципального округа Богородское решил:

1. Принять информацию директора государственного бюджетного общеобразовательного учреждения города Москвы «Школа № 1080» Зубовой Т.В. об осуществлении образовательной деятельности на территории муниципального округа Богородское к сведению.
2. Направить настоящее решение в Департамент территориальных органов исполнительной власти города Москвы, Префектуру Восточного административного округа города Москвы, управу района города Москвы в течение 3 дней со дня его принятия.
3. Опубликовать настоящее решение в бюллетене «Московский муниципальный вестник», сетевом издании «Московский муниципальный вестник» и разместить на официальном сайте муниципального округа Богородское www.bogorodskoe-mo.ru.
4. Контроль за исполнением настоящего решения возложить на главу муниципального округа Богородское в городе Москве Воловика К.Е.

Глава
муниципального округа Богородское **К.Е. Воловик**

РЕШЕНИЕ

21.09.2023 г. № 12/02

О согласовании проекта изменения схемы размещения нестационарных торговых объектов

В соответствии с пунктом 1 части 5 статьи 1 Закона города Москвы от 11 июля 2012 года № 39 «О наделении органов местного самоуправления муниципальных округов в городе Москве отдельными полномочиями города Москвы», постановлением Правительства Москвы от 3 февраля 2011 года № 26-ПП «О размещении нестационарных торговых объектов, расположенных в городе Москве на земельных участках, в зданиях, строениях и сооружениях, находящихся в государственной собственности», на основании обращения заместителя Префекта Восточного административного округа города Москвы от 31.08.2023 года № 01-14-3462/23,

Совет депутатов муниципального округа Богородское решил:

1. Согласовать проект изменения схемы размещения нестационарных торговых объектов нестационарных торговых объектов согласно приложению.
2. Направить настоящее решение в, Департамент территориальных органов исполнительной власти города Москвы, префектуру Восточного административного округа города Москвы, управу района Богородское города Москвы в течение 3 дней со дня его принятия.
3. Опубликовать настоящее решение в бюллетене «Московский муниципальный вестник», сетевом издании «Московский муниципальный вестник» и разместить на официальном сайте муниципального округа Богородское www.bogorodskoe-mo.ru.
4. Контроль за выполнением настоящего решения возложить на главу муниципального округа Богородское Воловика К.Е.

Глава
муниципального округа Богородское **К.Е. Воловик**

Приложение
к решению Совета депутатов
муниципального округа
Богородское
от 21 сентября 2023 года № 12/02

Проект изменения схемы размещения нестационарных торговых объектов

№ п/п	Адрес размещения	вид объекта	Период размещения	Общая площадь объекта	Специализация	Корректировка схемы
1	Краснобогатырская улица, дом 13	Киоск	с 1 января по 31 декабря	10 кв. м.	Мороженое	Уточнение адреса размещения, изменение площади с 6,0 на 10,0 кв. м.
2	Краснобогатырская улица, дом 29	Киоск	с 1 января по 31 декабря	10 кв. м.	Мороженое	Уточнение адреса размещения, изменение площади с 6,0 на 10,0 кв. м.

РЕШЕНИЕ

21.09.2023 г. № 12/03

О согласовании проекта изменения схемы размещения нестационарных торговых объектов

В соответствии с пунктом 1 части 5 статьи 1 Закона города Москвы от 11 июля 2012 года № 39 «О наделении органов местного самоуправления муниципальных округов в городе Москве отдельными полномочиями города Москвы», постановлением Правительства Москвы от 3 февраля 2011 года № 26-ПП «О размещении нестационарных торговых объектов, расположенных в городе Москве на земельных участках, в зданиях, строениях и сооружениях, находящихся в государственной собственности», на основании обращения Департамента средств массовой информации и рекламы города Москвы от 01.09.2023 № 02-25-510/23,

Совет депутатов муниципального округа Богородское решил:

1..Согласовать проект изменения схемы размещения нестационарных торговых объектов нестационарных торговых объектов согласно приложению.

2. Направить настоящее решение в, Департамент территориальных органов исполнительной власти города Москвы, префектуру Восточного административного округа города Москвы, управу района Богородское города Москвы в течение 3 дней со дня его принятия.

3. Опубликовать настоящее решение в бюллетене «Московский муниципальный вестник», сетевом издании «Московский муниципальный вестник» и разместить на официальном сайте муниципального округа Богородское www.bogorodskoe-mo.ru.

4. Контроль за выполнением настоящего решения возложить на главу муниципального округа Богородское Воловика К.Е.

Глава
муниципального округа Богородское **К.Е. Воловик**

Приложение
к решению Совета депутатов
муниципального округа
Богородское
от 21 сентября 2023 года № 12/03

Проект изменения схемы размещения нестационарных торговых объектов

№ п/п	Адрес размещения	вид объекта	Период размещения	Площадь специализации	Специализация	Корректировка схемы
1	Краснобогатырская улица, дом 31, корпус 1	Киоск	с 1 января по 31 декабря	6 кв. м.	Печать	Изменение площади с 6 кв.м до 10 кв. м Уточнение адреса: с Краснобогатырская ул., вл. 31 на Краснобогатырская улица, дом 31, корпус 1

РЕШЕНИЕ

21.09.2023 г. № 12/04

О согласовании ежеквартального сводного районного календарного плана по досуговой, социально-воспитательной, физкультурно-оздоровительной и спортивной работе с населением по месту жительства на 4 квартал 2023 года

В соответствии с пунктом 3 части 7 статьи 1 Закона города Москвы от 11 июля 2012 года № 39 «О наделении органов местного самоуправления муниципальных округов в городе Москве отдельными полномочиями города Москвы» и на основании обращения главы управы района Богородское от 19.09.2023года № БГ-14-802/23,

Совет депутатов муниципального округа Богородское решил:

1. Согласовать ежеквартальный сводный районный календарный план по досуговой, социально-воспитательной, физкультурно-оздоровительной и спортивной работе с населением по месту жительства на 4 квартал 2023 года (приложение).
2. Направить настоящее решение в Департамент территориальных органов исполнительной власти города Москвы, префектуру Восточного административного округа города Москвы и управу района Богородское города Москвы в течение 3 дней со дня его принятия.
3. Опубликовать настоящее решение в бюллетене «Московский муниципальный вестник», сетевом издании «Московский муниципальный вестник» и разместить на официальном сайте муниципального округа Богородское www.bogorodskoe-mo.ru.
4. Контроль за исполнением настоящего решения возложить на главу муниципального округа Богородское Воловика К.Е.

Глава
муниципального округа Богородское **К.Е. Воловик**

Полный текст настоящего решения, включая приложение к нему, опубликован в официальном сетевом издании «Московский муниципальный вестник» (amom-mmv.ru) 17 октября 2023 года.

РЕШЕНИЕ

21.09.2023 г. № 12/05

О плане работы Совета депутатов муниципального округа Богородское на 4 квартал 2023 года

В соответствии с Уставом муниципального округа Богородское и Регламентом Совета депутатов муниципального округа Богородское,

Совет депутатов муниципального округа Богородское решил:

1. Утвердить план работы Совета депутатов муниципального округа Богородское на 4 квартал 2023 года (приложение).

2. Направить настоящее решение в префектуру Восточного административного округа города Москвы и управу района Богородское города Москвы.

3. Опубликовать настоящее решение в бюллетене «Московский муниципальный вестник», сетевом издании «Московский муниципальный вестник» и разместить на официальном сайте муниципального округа Богородское www.bogorodskoe-mo.ru.

4. Контроль за исполнением настоящего решения возложить на главу муниципального округа Богородское Воловика К.Е.

Глава
муниципального округа Богородское **К.Е. Воловик**

Приложение
к решению Совета депутатов
муниципального округа
Богородское
от 21 сентября 2023 года № 12/05

ПЛАН РАБОТЫ
Совета депутатов муниципального округа Богородское
на 4 квартал 2023 года

Октябрь

1. О проведении Контрольно-счетной палатой Москвы внешней проверки годового отчета об исполнении бюджета муниципального округа Богородское за 2023 год.

Ноябрь

1. О проекте решения Совета депутатов муниципального округа Богородское «О бюджете муниципального округа Богородское на 2024 год и плановый период 2025- 2026 годов».

2. О назначении публичных слушаний по проекту решения Совета депутатов муниципального округа Богородское «О бюджете муниципального округа Богородское на 2024 год и плановый период 2025-2026 годов».

3. О проведении дополнительных мероприятий по социально-экономическому развитию района Богородское на 2024 год.

Декабрь

1. О результатах публичных слушаний по проекту решения Совета депутатов муниципального округа Богородское «О бюджете муниципального округа Богородское на 2024 год и плановый период 2025-2026 годов».

2. О бюджете муниципального округа Богородское на 2024 год и плановый период 2025- 2026 годов.

3. О согласовании ежеквартального сводного районного календарного плана по досуговой, социально-воспитательной, физкультурно-оздоровительной и спортивной работе с населением по месту жительства на 1 квартал 2024 года.

4. О поощрении депутатов Совета депутатов муниципального округа Богородское за 4 квартал 2023 года.

5. О плане работы Совета депутатов муниципального округа Богородское на 1квартал 2024 года.

6. О согласовании направления средств стимулирования управы района Богородское города Москвы на проведение мероприятий по благоустройству территории района Богородское города Москвы на 2024 год.

7. Об утверждении графика приема населения депутатами Совета депутатов муниципального округа Богородское на 2024 год.

8. Об утверждении Плана местных праздничных мероприятий в муниципальном округе Богородское на 2024 год.

Рассмотрение обращений граждан по мере поступления.

МУНИЦИПАЛЬНЫЙ ОКРУГ ВЕШНЯКИ В ГОРОДЕ МОСКВЕ

АППАРАТ СОВЕТА ДЕПУТАТОВ

ПОСТАНОВЛЕНИЕ

04.10.2023 г. № АП-26/02-01-08

О внесении изменений в постановление аппарата Совета депутатов муниципального округа Вешняки от 21.12.2022г. № АП-30/02-01-08 «Об утверждении сводной бюджетной росписи и бюджетной росписи бюджета муниципального округа Вешняки на 2023 год и плановый период 2024 и 2025 годов» (в редакции от 08.08.2023г. № АП-25/02-01-08)

В соответствии со статьями 158 и 217 Бюджетного кодекса Российской Федерации (Федеральный закон от 31.07.1998г. №145-ФЗ), пунктом 32 раздела 7, разделом 16 Положения о бюджетном процессе в муниципальном округе Вешняки в городе Москве, утвержденным Решением Совета депутатов муниципального округа Вешняки от 04 октября 2022 года № 3/3, постановлением Правительства Москвы от 10.01.2023г. №14-ПП «О распределении межбюджетных трансфертов из бюджета города Москвы бюджетам муниципальных округов в 2023 году», Соглашением Департамента финансов города Москвы № МБТ-32-02-02-04-5/23 от 03.02.2023г. о предоставлении межбюджетного трансферта из бюджета города Москвы в целях повышения эффективности осуществления Советом депутатов муниципального округа полномочий города Москвы бюджету муниципального округа Вешняки, Решением Совета депутатов муниципального округа Вешняки от 16.05.2023г. №2/11 «О внесении изменений в решение Совета депутатов муниципального округа Вешняки от 13.12.2022г. №1/6 «О бюджете муниципального округа Вешняки на 2023год и плановый период 2024 и 2025 годов»» (в редакции от 07.02.2023г.№ 7/8) и в связи со служебной необходимостью,

аппарат Совета депутатов муниципального округа Вешняки постановляет:

1. Внести в постановление аппарата Совета депутатов муниципального округа Вешняки от 21.12.2022г. № АП-30/02-01-08 «Об утверждении сводной бюджетной росписи и бюджетной росписи бюджета муниципального округа Вешняки на 2023 год и плановый период 2024 и 2025 годов» (в редакции от 08.08.2023г. № АП-25/02-01-08) следующие изменения:

Приложения 1, 2 изложить в новой редакции согласно Приложениям 1 ,2 данного постановления соответственно.

2. Опубликовать настоящее постановление в бюллетене «Московский муниципальный вестник».

3. Настоящее постановление вступает в силу со дня его принятия.

4. Контроль за выполнением настоящего постановления возложить на главу муниципального округа Вешняки Савидова А.Н.

Глава
муниципального округа Вешняки **А.Н. Савидов**

Полный текст настоящего постановления, включая приложения к нему, опубликован в официальном сетевом издании «Московский муниципальный вестник» (amom-mmv.ru) 17 октября 2023 года.

СОВЕТ ДЕПУТАТОВ

РЕШЕНИЕ

от 03.10.2023 № 2/15

О признании решения Совета депутатов муниципального округа Вешняки от 01.04.2013 № 3/14 «О служебном удостоверении главы администрации муниципального округа Вешняки» утратившим силу

В соответствии с Федеральным законом от 06 октября 2003 года № 131-ФЗ «Об общих принципах организации местного самоуправления в Российской Федерации», Законом города Москвы от 06 ноября 2002 года № 56 «Об организации местного самоуправления в городе Москве», Уставом муниципального округа Вешняки,

Совет депутатов муниципального округа Вешняки
РЕШИЛ:

1. Признать решение Совета депутатов муниципального округа Вешняки от 01.04.2013 № 3/14 «О служебном удостоверении главы администрации муниципального округа Вешняки» утратившим силу.
2. Опубликовать настоящее решение в бюллетене «Московский муниципальный вестник» и разместить на сайте муниципального округа Вешняки www.veshnyaki.su.
3. Настоящее решение вступает в силу со дня его официального опубликования в бюллетене «Московский муниципальный вестник».
4. Контроль за выполнением настоящего решения возложить на главу муниципального округа Вешняки А.Н. Савидова.

Глава муниципального округа Вешняки **А.Н. Савидов**

РЕШЕНИЕ

от 03.10.2023 № 3/15

О признании решения Совета депутатов муниципального округа Вешняки от 23.04.2013 № 9/14/1 «Об утверждении Положения о Доске почета муниципального округа Вешняки в городе Москве» утратившим силу

В соответствии с Федеральным законом от 06 октября 2003 года № 131-ФЗ «Об общих принципах организации местного самоуправления в Российской Федерации», Законом города Москвы от 06 ноября 2002 года № 56 «Об организации местного самоуправления в городе Москве», Уставом муниципального округа Вешняки,

Совет депутатов муниципального округа Вешняки
РЕШИЛ:

1. Признать решение Совета депутатов муниципального округа Вешняки от 23.04.2013 № 9/14/1 «Об утверждении Положения о Доске почета муниципального округа Вешняки в городе Москве» утратившим силу.
2. Опубликовать настоящее решение в бюллетене «Московский муниципальный вестник» и разместить на сайте муниципального округа Вешняки www.veshnyaki.su.
3. Настоящее решение вступает в силу со дня его официального опубликования в бюллетене «Московский муниципальный вестник».
4. Контроль за выполнением настоящего решения возложить на главу муниципального округа Вешняки А.Н. Савидова.

Глава муниципального
округа Вешняки **А.Н. Савидов**

РЕШЕНИЕ

от 03.10.2023 № 4/15

О признании решения Совета депутатов муниципального округа Вешняки от 02.09.2014 № 2/27 «Об утверждении Положения об общественном совете по жилищно-коммунальному хозяйству при Совете депутатов муниципального округа Вешняки» утратившим силу

В соответствии с Федеральным законом от 06 октября 2003 года № 131-ФЗ «Об общих принципах организации местного самоуправления в Российской Федерации», Законом города Москвы от 06 ноября 2002 года № 56 «Об организации местного самоуправления в городе Москве», Уставом муниципального округа Вешняки,

Совет депутатов муниципального округа Вешняки
РЕШИЛ:

1. Признать решение Совета депутатов муниципального округа Вешняки от 02.09.2014 № 2/27 «Об утверждении Положения об общественном совете по жилищно-коммунальному хозяйству при Совете депутатов муниципального округа Вешняки» утратившим силу.
2. Опубликовать настоящее решение в бюллетене «Московский муниципальный вестник» и разместить на сайте муниципального округа Вешняки www.veshnyaki.su.
3. Настоящее решение вступает в силу со дня его официального опубликования в бюллетене «Московский муниципальный вестник».
4. Контроль за выполнением настоящего решения возложить на главу муниципального округа Вешняки А.Н. Савидова.

Глава муниципального
округа Вешняки **А.Н. Савидов**

РЕШЕНИЕ

от 03.10.2023 № 6/15

О внесении изменений в решение Совета депутатов муниципального округа Вешняки от 06.12.2022 № 3/5 «О согласовании направления средств стимулирования управы района Вешняки города Москвы на проведение мероприятий в 2023 году»

В соответствии с Постановлением Правительства Москвы от 26 декабря 2012 года № 849-ПП «О стимулировании управ районов города Москвы» и обращением главы управы района Вешняки от 28.09.2023 № ВД-582/3,

Совет депутатов муниципального округа Вешняки
РЕШИЛ:

1. Внести изменения в решение Совета депутатов муниципального округа Вешняки от 06.12.2022 № 3/5 «О согласовании направления средств стимулирования управы района Вешняки города Москвы на проведение мероприятий в 2023 году», изложив приложение к решению в соответствии с приложением к настоящему решению.
2. Настоящее решение вступает в силу со дня его принятия.
3. Направить настоящее решение в Департамент территориальных органов исполнительной власти города Москвы, префектуру Восточного административного округа, управу района Вешняки города Москвы в течение трех дней со дня его принятия.
4. Опубликовать настоящее решение в бюллетене «Московский муниципальный вестник» и разместить на сайте муниципального округа www.veshnyaki.su.
5. Контроль исполнения настоящего решения возложить на главу муниципального округа Вешняки в городе Москве А.Н. Савидова.

Глава муниципального
округа Вешняки **А.Н. Савидов**

Приложение
к решению Совета депутатов
муниципального округа
Вешняки
от 03.10.2023 № 6/15

Адресный перечень мероприятий на территории района Вешняки за счет средств стимулирования управы района на 2023 год

п/п	Адрес объекта	Конкретные мероприятия	Объем	Ед. измерения	Затраты (тыс. руб.)
1	**Мероприятия по обустройству, текущему и капитальному ремонту дворовых территорий**				
1.1	**Вешняковская ул., д.4, к.3; д.6, к.1; д.6, к.2; д.6, к.3**	Благоустройство дворовой территории	1	ДТ	**25 859,1**
1.2	**Вешняковская ул., д.4, к.1; д.4, к.2**	Благоустройство дворовой территории	1	ДТ	**11 468,7**
1.3	**Вешняковская ул., д.6, к.4**	Благоустройство дворовой территории	1	ДТ	**7 910,1**
1.4	**Вешняковская ул., д.8, к.1**	Благоустройство дворовой территории	1	ДТ	**1 566,1**
1.5	**Вешняковская ул., д.8, к.2**	Благоустройство дворовой территории	1	ДТ	**3 730,8**
1.6	**Вешняковская ул., д.6, к.5**	Благоустройство дворовой территории	1	ДТ	**55 040,2**
1.7	**Красный Казанец ул., вл. 3, корп. 1-2**	Разработка ПСД на обустройство системы освещения	1	Шт.	**459,3**
1.8	**Косинская ул., д.22 (напротив)**	Обустройство участка тротуара	1	Шт.	**33,0**
1.9	**Красный Казанец ул., д.3, к.7**	Обустройство участка тротуара	1	Шт.	**580,0**
1.10	**Вешняковская ул., д.5, к.1**	Благоустройство тренажерной площадки	1	Шт.	**800,0**
1.11	**Вешняковская ул., д.5, к.3**	Замена резинового покрытия на детской площадке	1	Шт.	**2 177,6**
1.12	**Территория района Вешняки**	Обновление информационных стендов	20	Шт.	**461,4**
				Итого по объекту	**110 086,3**
2	**Мероприятия по обустройству улиц (безопасность дорожного движения)**				
2.1	**Косинская ул., д.16, к.1**	Обустройство посадочных площадок для НГПТ	1	Шт.	**4 246,5**
2.2	**Вешняковская ул., вл. 23 (со стороны Вешняковской ул. и Реутовской ул.)**	Обустройство парковочных карманов с разработкой ПСД	1	Шт.	**1 750,0**
2.3	**Молдагуловой ул., д.10, к.4**	Обустройство тротуара к образовательному учреждению, обустройство заезда обозначение площадок для спец. техники	1	Шт.	**380,0**
2.4	**Реутовская ул., д.6, к.2**	Обустройство островка безопасности, подходов к проезжей части, ИДН, дорожных знаков и дорожной разметки	1	Шт.	**170,0**
				Итого по объекту	**6 546,5**
3.	**Мероприятия по созданию условий для доступа маломобильных групп населения**				
3.1	**Вешняковская ул., д. 31А, Кетчерская ул., д.2, к.5, Реутовская ул., д.6, к.2**	Мероприятия по созданию условий для доступа маломобильных групп населения	1	Шт.	**150,0**
				Итого по объекту	**150,0**
				Итого по всем объектам раздела	**116 782,8**

ИТОГО ПО ВСЕМ МЕРОПРИЯТИЯМ: 116 782,8 тыс.руб.

МУНИЦИПАЛЬНЫЙ ОКРУГ ГОЛЬЯНОВО В ГОРОДЕ МОСКВЕ

АППАРАТ СОВЕТА ДЕПУТАТОВ

ПОСТАНОВЛЕНИЕ

от 20.09.2023 № П-27

Об утверждении Порядка осуществления внутреннего муниципального финансового контроля в аппарате Совета депутатов муниципального округа Гольяново

В соответствии со статьей 269.2 Бюджетного Кодекса Российской Федерации, статьей 99 Федерального закона от 5 апреля 2013 г. № 44-ФЗ «О контрактной системе в сфере закупок товаров, работ и услуг для обеспечения государственных и муниципальных нужд»,

аппарат Совета депутатов муниципального округа Гольяново постановляет:

1. Утвердить Порядок осуществления внутреннего муниципального финансового контроля в аппарате Совета депутатов муниципального округа Гольяново согласно приложению.
2. Опубликовать настоящее постановление в бюллетене «Московский муниципальный вестник» и сетевом издании «Московский муниципальный вестник», разместить на официальном сайте муниципального округа Гольяново: http://golyanovo.org.
3. Контроль за исполнением настоящего постановления возложить на главу муниципального округа Гольяново Четверткова Т.М.

Глава муниципального округа Гольяново **Т.М. Четвертков**

Приложение к постановлению аппарата Совета депутатов муниципального округа Гольяново от «20» сентября 2023 г. № П-27

ПОРЯДОК
осуществления внутреннего муниципального финансового контроля в аппарате Совета депутатов муниципального округа Гольяново

1. Настоящий Порядок осуществления внутреннего муниципального финансового контроля в аппарате Совета депутатов муниципального округа Гольяново (далее - Порядок) определяет правила осущест-

вления полномочий по внутреннему муниципальному финансовому контролю во исполнение пункта 3 статьи 269.2 Бюджетного кодекса Российской Федерации, части 8 статьи 99 Федерального закона от 5 апреля 2013 года № 44-ФЗ «О контрактной системе в сфере закупок товаров, работ, услуг для обеспечения государственных и муниципальных нужд» далее - Федеральный закон о контрактной системе).

2. Органом, уполномоченным на осуществление деятельности по контролю, является аппарат Совета депутатов муниципального округа Гольяново (далее также – орган контроля).

3. Муниципальные служащие органа контроля, уполномоченные на осуществление внутреннего муниципального финансового контроля (далее - уполномоченные должностные лица), при осуществлении контрольной деятельности должны руководствоваться этическими принципами, принципами независимости, объективности, профессиональной компетентности, целеустремленности, достоверности, профессионального скептицизма.

4. Полномочиями органа контроля по осуществлению внутреннего муниципального финансового контроля являются:

- контроль за соблюдением положений правовых актов, регулирующих бюджетные правоотношения, в том числе устанавливающих требования к бухгалтерскому учету и составлению и представлению бухгалтерской отчетности;

- контроль за соблюдением положений правовых актов, обусловливающих публичные нормативные обязательства, формирование доходов и осуществление расходов бюджета муниципального округа Гольяново при управлении и распоряжении муниципальным имуществом и (или) его использовании, а также за соблюдением условий договоров (соглашений) о предоставлении средств из местного бюджета, муниципальных контрактов;

- контроль за соблюдением условий договоров (соглашений), заключенных в целях исполнения муниципальных контрактов;

- контроль за достоверностью отчетов о результатах предоставления и (или) использования бюджетных средств (средств, предоставленных из бюджета), в том числе отчетов о реализации муниципальных программ, отчетов об исполнении муниципальных заданий (при наличии), отчетов о достижении значений показателей результативности предоставления средств из бюджета;

- контроль в сфере закупок, предусмотренный законодательством Российской Федерации о контрактной системе в сфере закупок товаров, работ, услуг для обеспечения государственных и муниципальных нужд.

5. Права и обязанности уполномоченных должностных лиц установлены федеральным стандартом «Права и обязанности должностных лиц органов внутреннего государственного (муниципального) финансового контроля и объектов внутреннего государственного (муниципального) финансового контроля (их должностных лиц) при осуществлении внутреннего государственного (муниципального) финансового контроля».

6. Объектами внутреннего муниципального финансового контроля (далее объекты контроля) являются:

- главные распорядители средств бюджета, главные администраторы доходов бюджета, главные администраторы источников финансирования дефицита бюджета муниципального округа Гольяново;

- муниципальные заказчики, контрактные службы, контрактные управляющие, уполномоченные органы, осуществляющие действия, направленные на осуществление закупок товаров, работ, услуг для обеспечения муниципальных нужд в соответствии с Федеральным законом о контрактной системе.

7. В ходе контрольной деятельности орган контроля осуществляет контрольное мероприятие - плановую или внеплановую проверку, результатом которых являются сведения, содержащиеся в итоговом документе (акте, заключении).

8. Орган контроля формирует и утверждает документ, устанавливающий на очередной финансовый год перечень и сроки выполнения органом контроля контрольных мероприятий (далее - план контрольных мероприятий).

9. Формирование плана контрольных мероприятий осуществляется в соответствии с федеральным

стандартом внутреннего государственного (муниципального) финансового контроля «Планирование проверок, ревизий и обследований» с применением риск-ориентированного подхода, выражающегося в необходимости проведения контрольного мероприятия в очередном финансовом году на основании идентификации принадлежности объекта контроля и (или) направления его финансово-хозяйственной деятельности (далее – предмет контроля) к предусмотренным федеральным стандартом категориям риска.

10. Отчет о результатах контрольной деятельности органа контроля (далее – отчет) составляется по форме согласно приложению к федеральному стандарту внутреннего государственного (муниципального) финансового контроля «Правила составления отчетности о результатах контрольной деятельности».

11. Отчет и пояснительная записка к нему представляются ежегодно, до 1 апреля года, следующего за отчетным, на бумажном носителе главе муниципального округа Гольяново.

12. Отчет подлежит размещению на официальном сайте муниципального округа Гольяново и в информационно-телекоммуникационной сети «Интернет» не позднее 1 мая года, следующего за отчетным.

РАСПОРЯЖЕНИЕ

от 20.09.2023 г. № Р-3

О внесении изменений в распоряжение аппарата Совета депутатов муниципального округа Гольяново от 14.12.2022 № Р-11 «Об утверждении Плана проведения контрольных мероприятий по внутреннему муниципальному финансовому контролю в аппарате Совета депутатов муниципального округа Гольяново на 2023 год»

В соответствии с пунктом 18 федерального стандарта внутреннего государственного (муниципального) финансового контроля «Планирование проверок, ревизий и обследований», утвержденного постановлением Правительства Российской Федерации от 27 февраля 2020 г. № 208 «Об утверждении федерального стандарта внутреннего государственного (муниципального) финансового контроля «Планирование проверок, ревизий и обследований»»:

1. Внести в распоряжение аппарата Совета депутатов муниципального округа Гольяново от 14.12.2022 № Р-11 «Об утверждении Плана проведения контрольных мероприятий по внутреннему муниципальному финансовому контролю в аппарате Совета депутатов муниципального округа Гольяново на 2023 год» следующие изменения:

1.1. Приложение к распоряжению изложить в редакции согласно приложению к настоящему распоряжению.

2. Опубликовать настоящее распоряжение в бюллетене «Московский муниципальный вестник».

3. Настоящее распоряжение вступает в силу со дня его принятия.

4. Контроль за выполнением настоящего распоряжения возложить на главу муниципального округа Гольяново Четверткова Т.М.

Глава муниципального округа Гольяново **Т.М. Четвертков**

Приложение
к распоряжению аппарата
Совета депутатов
муниципального округа
Гольяново
от «20» сентября 2023 года № Р-3

План
проведения контрольных мероприятий по внутреннему муниципальному финансовому контролю в аппарате Совета депутатов муниципального округа Гольяново на 2023 год

№ п/п	Темы контрольных мероприятий	Наименование объекта внутреннего муниципального финансового контроля	Проверяемый период	Период (дата) начала проведения контрольных мероприятий
1	2	3	4	5
1	Анализ исполнения сводной бюджетной росписи аппарата Совета депутатов муниципального округа Гольяново	аппарат Совета депутатов муниципального округа Гольяново	2022	18 апреля 2023 года
2	Проверка соблюдения законодательства Российской Федерации и иных правовых актов о контрактной системе в сфере закупок товаров, работ, услуг для обеспечения муниципальных нужд в отношении отдельных закупок для обеспечения муниципальных нужд	аппарат Совета депутатов муниципального округа Гольяново	2023	04 декабря 2023 года

РАСПОРЯЖЕНИЕ

от 20.09.2023 г. № Р-4

О признании утратившим силу распоряжение аппарата Совета депутатов муниципального округа Гольяново от 14.12.2022 № Р-10 «Об утверждении Плана проведения контрольных мероприятий по внутреннему муниципальному финансовому контролю в сфере закупок товаров, работ, услуг для обеспечения муниципальных нужд на 2023 год»

В соответствии с пунктом 2 федерального стандарта внутреннего государственного (муниципального) финансового контроля «Планирование проверок, ревизий и обследований», утвержденного постановлением Правительства Российской Федерации от 27 февраля 2020 г. № 208 «Об утверждении федерального стандарта внутреннего государственного (муниципального) финансового контроля «Планирование проверок, ревизий и обследований»»:

1. Признать утратившим силу распоряжение аппарата Совета депутатов муниципального округа Гольяново от 14 декабря 2022 г. № Р-10 «Об утверждении Плана проведения контрольных мероприятий по внутреннему муниципальному финансовому контролю в сфере закупок товаров, работ, услуг для обеспечения муниципальных нужд на 2023 год».

2. Опубликовать настоящее распоряжение в бюллетене Московский муниципальный вестник» и се-

тевом издании «Московский муниципальный вестник».

3. Контроль за исполнением настоящего распоряжения возложить на главу муниципального округа Гольяново Четверткова Т.М.

Глава муниципального
округа Гольяново **Т.М. Четвертков**

СОВЕТ ДЕПУТАТОВ

РЕШЕНИЕ

от 20.09.2023 №7/1

О согласовании мест размещения ярмарок
выходного дня на 2024 год

В соответствии с частью 9 статьи 1 Закона города Москвы от 11 июля 2012 года № 39 «О наделении органов местного самоуправления муниципальных округов в городе Москве отдельными полномочиями города Москвы», постановлением Правительства Москвы от 4 мая 2011 года № 172-ПП «Об утверждении Порядка организации ярмарок и продажи товаров (выполнения работ, оказания услуг) на них на территории города Москвы», принимая во внимание обращение префектуры Восточного административного округа города Москвы от 28.08.2023 №01-14-3426/23 (вх.№434 от 28.08.2023),

Совет депутатов муниципального округа Гольяново решил:

1. Согласовать места размещения ярмарок выходного дня на 2024 год (приложение).
2. Направить настоящее решение в Департамент территориальных органов исполнительной власти города Москвы, префектуру Восточного административного округа города Москвы, управу района Гольяново города Москвы.
3. Опубликовать настоящее решение в бюллетене «Московский муниципальный вестник», сетевом издании «Московский муниципальный вестник» и разместить на официальном сайте муниципального округа Гольяново http://golyanovo.org.
3. Настоящее решение вступает в силу со дня его принятия.
4. Контроль за выполнением настоящего решения возложить на председателя комиссии по развитию муниципального округа Гольяново Антонову Т.Н.

Глава муниципального
округа Гольяново **Т.М. Четвертков**

Приложение
к решению Совета депутатов
муниципального округа
Гольяново
от 20 сентября 2023 года № 7/1

Места размещения ярмарок выходного дня

№	Муниципальный округ	Адрес	Количество торговых мест
1	Гольяново	Хабаровская ул., вл.12/23	48
		ИТОГО	**48**

РЕШЕНИЕ

от 20.09.2023 №7/2

О согласовании проекта изменения схемы размещения нестационарных торговых объектов

В соответствии с пунктом 1 части 5 статьи 1 Закона города Москвы от 11 июля 2012 года № 39 «О наделении органов местного самоуправления муниципальных округов в городе Москве отдельными полномочиями города Москвы», постановлением Правительства Москвы от 3 февраля 2011 года № 26-ПП «О размещении нестационарных торговых объектов, расположенных в городе Москве на земельных участках, в зданиях, строениях и сооружениях, находящихся в государственной собственности», рассмотрев обращение префектуры Восточного административного округа города Москвы от 15.09.2023 №01-14-3586/23(вх.№479 от 15.09.2023),

Совет депутатов муниципального округа Гольяново решил:

1. Согласовать проект изменения схемы размещения нестационарных торговых объектов в части изменения площади торговых объектов со специализацией «Мороженое» (приложение).
2. Направить настоящее решение в управу района Гольяново города Москвы, префектуру Восточного административного округа города Москвы, Департамент территориальных органов исполнительной власти города Москвы.
3. Опубликовать настоящее решение в бюллетене «Московский муниципальный вестник» и сетевом издании «Московский муниципальный вестник», разместить на официальном сайте муниципального округа Гольяново: http://golyanovo.org.
4. Контроль за исполнением настоящего решения возложить на председателя комиссии по развитию муниципального округа Гольяново Антонову Т.Н.

Глава муниципального
округа Гольяново **Т.М. Четвертков**

Приложение
к решению Совета депутатов
муниципального округа Гольяново
от «20 » сентября 2023 года №7/2

Проект изменения схемы размещения нестационарных торговых объектов

№ п/п	Район	Адрес размещения НТО	Вид объекта	Период размещения	**Площадь специализации**	Общая площадь объекта	Специализация	Корректировка схемы
1	Гольяново	Байкальская ул., д.26/10	киоск	с 1 января по 31 декабря	9,3 кв.м	10 кв.м	Мороженое	Уточнение адреса размещения, изменение площади с 6,0 кв.м. на 9,3 кв.м
			постамат (встроенный)		0,7 кв.м			Включение в схему
2	Гольяново	Байкальская ул., д.42/14, к.1	киоск	с 1 января по 31 декабря	9,3 кв.м	10 кв.м	Мороженое	Уточнение адреса размещения, изменение площади с 6,0 кв.м. на 9,3 кв.м
			постамат (встроенный)		0,7 кв.м			Включение в схему
3	Гольяново	Хабаровская ул., д.4	киоск	с 1 января по 31 декабря	10 кв.м	10 кв.м	Мороженое	Уточнение адреса размещения, изменение площади с 6,0 кв.м. на 10,0 кв.м

РЕШЕНИЕ

от 20.09.2023 №7/3

О согласовании сводного районного календарного плана по досуговой, социально-воспитательной, физкультурно-оздоровительной и спортивной работе с населением по месту жительства на IV квартал 2023 года

В соответствии с пунктом 3 части 7 статьи 1 Закона города Москвы от 11 июля 2012 года № 39 «О наделении органов местного самоуправления муниципальных округов в городе Москве отдельными полномочиями города Москвы», принимая во внимание обращение управы района Гольяново города Москвы от 18.09.2023 №Гд-1221 (вх.№484 от 19.09.2023),

Совет депутатов муниципального округа Гольяново решил:

1. Согласовать сводный районный календарный план по досуговой, социально-воспитательной, физкультурно-оздоровительной и спортивной работе с населением по месту жительства на IV квартал 2023 года (приложение).
2. Направить настоящее решение в управу района Гольяново города Москвы, префектуру Восточного административного округа города Москвы, Департамент территориальных органов исполнительной власти.
3. Опубликовать настоящее решение в бюллетене «Московский муниципальный вестник», сетевом издании «Московский муниципальный вестник» и разместить на официальном сайте муниципального округа Гольяново http://golyanovo.org.
4. Контроль за исполнением настоящего решения возложить на председателя комиссии по социально-культурной политике Буканову Н.Л.

Глава муниципального округа Гольяново **Т.М. Четвертков**

Полный текст настоящего решения, включая приложение к нему, опубликован в официальном сетевом издании «Московский муниципальный вестник» (amom-mmv.ru) 17 октября 2023 года.

РЕШЕНИЕ

от 20.09.2023 №7/4

Об участии депутатов Совета депутатов муниципального округа Гольяново в работе комиссий, осуществляющих открытие работ и приемку оказанных услуг и (или) выполненных работ по капитальному ремонту общего имущества в многоквартирных домах, проведение которого обеспечивает Фонд капитального ремонта многоквартирных домов города Москвы

В соответствии с пунктом 2 статьи 1 Закона города Москвы от 16 декабря 2015 года № 72 «О наделении органов местного самоуправления внутригородских муниципальных образований в городе Москве отдельными полномочиями города Москвы в сфере организации и проведения капитального ремонта общего имущества в многоквартирных домах в рамках реализации региональной программы капитального ремонта общего имущества в многоквартирных домах на территории города Москвы», Постановлением Правительства Москвы от 25 февраля 2016 года № 57-ПП «Об утверждении Порядка реализации органами местного самоуправления внутригородских муниципальных образований в городе Москве отдельного полномочия города Москвы по участию в работе комиссий, осуществляющих открытие работ и приемку оказанных услуг и (или) выполненных работ по капитальному ремонту общего имущества в многоквартирных домах», принимая во внимание обращение Фонда капитального ремонта многоквартирных домов города Москвы от 02.08.2023 № ФКР-10-8577/23 (вх. №400 от 02.08.2023),

Совет депутатов муниципального округа Гольяново решил:

1. Закрепить депутатов Совета депутатов муниципального округа Гольяново для участия в работе комиссий, осуществляющих открытие работ и приемку оказанных услуг и (или) выполненных работ по капитальному ремонту общего имущества в многоквартирных домах, проведение которого обеспечивает Фонд капитального ремонта многоквартирных домов города Москвы, в том числе согласования актов приемки оказанных услуг и (или) выполненных работ по капитальному ремонту общего имущества в многоквартирном доме, проведение которого обеспечивает Фонд капитального ремонта многоквартирных домов города Москвы согласно приложению к настоящему решению.
2. Направить заверенную копию настоящего решения в Департамент капитального ремонта города Москвы и Фонд капитального ремонта многоквартирных домов города Москвы.
3. Опубликовать настоящее решение в бюллетене «Московский муниципальный вестник», сетевом издании «Московский муниципальный вестник» и разместить на официальном сайте муниципального округа Гольяново http://golyanovo.org.
4. Контроль за исполнением настоящего решения возложить на председателя комиссии по развитию муниципального округа Гольяново Антонову Т.Н.

Глава муниципального округа Гольяново **Т.М. Четвертков**

Приложение
к решению Совету депутатов
муниципального округа
Гольяново
от «20» сентября 2023 года №7/4

Депутаты Совета депутатов муниципального округа Гольяново, уполномоченные для участия в работе комиссий, осуществляющих открытие работ и приемку оказанных услуг и (или) выполненных работ по капитальному ремонту общего имущества в многоквартирных домах, проведение которого обеспечивает Фонд капитального ремонта многоквартирных домов города Москвы

№ п/п	Адрес многоквартирного дома	Многомандатный избирательный округ (№)	Ф.И.О. депутата (основной состав)	Ф.И.О. депутата (резервный состав)
1.	Алтайская ул., д. 26	второй	Антипова О.С.	Четвертков Т.М.

РЕШЕНИЕ

от 20.09.2023 №7/5

О результатах проведения мониторинга соблюдения требований по организации ярмарки выходного дня по адресу: ул. Хабаровская, вл. 12/23 за III квартал 2023 года

В соответствии с частью 9 статьи 1 Закона города Москвы от 11 июля 2012 года № 39 «О наделении органов местного самоуправления муниципальных округов в городе Москве отдельными полномочиями города Москвы», постановлением Правительства Москвы от 4 мая 2011 года № 172-ПП «Об утверждении Порядка организации ярмарок и продажи товаров (выполнения работ, оказания услуг) на них на территории города Москвы», заслушав информацию главы муниципального округа Гольяново,

Совет депутатов муниципального округа Гольяново решил:

1. Принять к сведению результаты проведения мониторинга соблюдения требований по организации ярмарки выходного дня по адресу: ул. Хабаровская вл. 12/23 за III квартал 2023 года.
2. Направить настоящее решение в управу района Гольяново города Москвы, префектуру Восточного административного округа города Москвы, Департамент торговли и услуг города Москвы, Департамент территориальных органов исполнительной власти города Москвы.
3. Опубликовать настоящее решение в бюллетене «Московский муниципальный вестник» и сетевом издании «Московский муниципальный вестник», разместить на официальном сайте муниципального округа Гольяново http://golyanovo.org.
4. Настоящее решение вступает в силу со дня его принятия.
5. Контроль за выполнением настоящего решения возложить на председателя комиссии по развитию муниципального округа Гольяново Антонову Т.Н.

Глава муниципального
округа Гольяново **Т.М. Четвертков**

РЕШЕНИЕ

от 20.09.2023 №7/7

**О графике личного приема граждан
депутатами Совета депутатов
муниципального округа Гольяново
в IV квартале 2023 года**

В целях обеспечения реализации пункта 1 части 4.1 статьи 13 Закона города Москвы от 6 ноября 2002 года № 56 «Об организации местного самоуправления в городе Москве», реализации закрепленных Конституцией Российской Федерации прав граждан на обращение в органы местного самоуправления и участие граждан в осуществлении местного самоуправления, на основании пункта 1 статьи 58 Регламента Совета депутатов муниципального округа Гольяново, решения Совета депутатов муниципального округа Гольяново от 10.11.2016 № 16/7 «Об утверждении Порядка организации и осуществления личного приема граждан депутатами Совета депутатов муниципального округа Гольяново»,

Совет депутатов муниципального округа Гольяново решил:

1. Утвердить график личного приема граждан депутатами Совета депутатов муниципального округа Гольяново в IV квартале 2023 года (приложение).
2. Опубликовать настоящее решение в бюллетене «Московский муниципальный вестник» и сетевом издании «Московский муниципальный вестник», разместить на официальном сайте муниципального округа Гольяново http://golyanovo.org.
3. Контроль за выполнением настоящего решения возложить на главу муниципального округа Гольяново Четверткова Т.М.

**Глава муниципального
округа Гольяново** **Т.М. Четвертков**

Приложение
к решению Совета депутатов
муниципального округа
Гольяново
от «20 » сентября 2023 года №7/7

График личного приема граждан депутатами Совета депутатов муниципального округа Гольяново в IV квартале 2023 года

№ ИО	Ф.И.О.	Место приема (адрес, телефон)	День и время приема	Перечень домовладений, входящих в округ
1 округ	**Антонова Татьяна Неоновна**	Щелковское шоссе, д.77а (кабинет канцелярии) Телефон для записи: 8(495)-466-59-01	1-ый понедельник месяца 16.30-18.30	ул. Амурская: д.1А (к.1, 2, 3, 4, 5), д. 8, 10 (к.1), 14, 16 (к.1), 19, 20, 21 (к.1, 2, 3), 22 (к.1), 23 (к.1, 2, 3), 25 (к.1, 3), 26, 27, 28, 29, 30, 31, 32, 34, 40, 42, 44 (к. 1,2), 46, 48, 50 (к.1), 52, 52 (к.1), 54, 56, 62 (к.1), 64, 66, 68, 70, 74, 76; ул. Алтайская: д. 2, 4, 6, 8, 10; ул. Байкальская: д. 7, 12 (к.1, 2), 14 (к.1, 2), 15, 16 (к.1, 2, 3, 4), 17 (к.1, 2, 3, 4), 18 (к.1, 2, 3, 4); 23, 25 (к.1, 2, 3, 4), 26/10, 27, 29, 30 (к.1, 2, 3, 4), 31, 32, 34, 36, 38 (к.1, 2, 3, 4); ул. Бирюсинка: д. 10, 11/38, 13 (к.1, 2), 15 (к.1, 2); ул. Иркутская: д. 12/14, 16, 17А; ул. Уральская: д. 1, 1 (к.1), 3, 4, 5, 6 (к.1, 2, 3, 4, 5, 6 ,7, 8), 7, 8, 11, 12/21,13, 15, 17,19 (к.1, 2, 3, 4); Черницынский проезд: д. 4, 6 (к.1, 2), 8, 8 (к.1), 10 (к.1, 2), 12 (к.1); Щелковское шоссе: д. 9, 11, 13 (к.1), 15, 17 (к.1), 19, 21 (к.1, 2), 25/15, 27, 29, 31, 33, 35 (к.1, 2), 37, 39, 41, 43 (к.1, 2), 45, 47 (к.1, 2), 49, 51, 53, 55, 57 (к.1, 2, 3), 59, 61, 63, 69, 69 (к.1), 71,77, 77 (к.1, 2).
	Джамалудинова Шекер Аскендеровна	Амурская ул., д.62А каб.№219 Телефон для записи: 8925-246-58-53	1-ая среда месяца 17.00-19.00	
	Коптева Ирина Рудольфовна	Щелковское шоссе, д.27а, каб. №3 Телефон для записи: 8925-414-20-25	3-я среда месяца 17.00-19.00	
	Фролов Константин Александрович	Щелковское шоссе, д.77а, каб.№9 Телефон для записи: 8916-809-76-49	1-ый понедельник месяца 16.30 -18.30	

2 округ	**Четвертков Тимофей Михайлович**	Амурская ул., д. 68 (аппарат Совета депутатов муниципального округа Гольяново) Телефон для записи: 8(495)-462-03-59	каждую среду месяца 14.00 - 17.00	ул. Алтайская: д. 5, 14, 16, 18, 20, 22, 24, 26, 32, 34 ул. Байкальская: д. 33 (к.1, 2, 3, 4), 35, 35 (к.3, 4), 37, 39, 40/17, 41 (к.1, 2, 3, 4), 42 (к.2), 42/14 (к.1), 43, 44 (к.1, 2, 3, 4), 45, 46 (к.1), 47, 48 (к.1, 2), 51 (к.1, 2, 3, 4); ул. Красноярская: д. 1, 3 (к.1, 2), 5/36; ул. Новосибирская: д. 1 (к.1, 2), 3, 4, 5 (к.1, 2), 6 (к.1, 2), 7, 8, 9 (к.1, 2), 11; ул. Хабаровская: д. 1, 2, 3, 4, 5, 6 (к.1, 2), 7/50, 8, 9, 11/28; ул. Чусовская: д. 2, 4 (к.1, 2, 3), 5, 5 (к.2), 6 (к.1, 2, 3), 7, 8, 10 (к.1, 2), 11 (к.1, 2, 4, 5, 6, 7, 8), 13, 15; Щелковское шоссе: д. 77 (к.3, 4), 79, 79 (к.1, 2), 81, 85 (к.1, 2, 3, 4, 5), 87 (к.1), 89/2, 91 (к.1, 2, 3), 93, 95, 95 (к.1), 97.
	Чупахина Галина Юрьевна	Новосибирская ул., д.3 Телефон для записи: 89031666005	1-я среда месяца 10.00-13.00	
	Антипова Ольга Сергеевна	Амурская ул., д. 68 (аппарат Совета депутатов муниципального округа Гольяново) Телефон для записи: 8(495)-303-51-30	1-ый понедельник месяца 17.00-19.00	
	Краюшин Сергей Александрович	Хабаровская ул. д. 4А Телефон для записи: 8925-155-52-19	1-ый понедельник месяца 15.30 - 18.30	
3 округ	**Буканова Наталья Львовна**	Хабаровская ул., дом 4а Телефон для записи: 8(495)-460-43-66	2-ой вторник месяца 17.00-19.00	ул. Алтайская: д. 7, 9 (к.1, 2), 11, 15, 17 (к.1, 2), 19, 21, 25, 27, 29, 31, 33/7; ул. Камчатская: д. 2 (к.1), 3, 4, 4 (к.1, 2), 5, 6 (к.1, 2),7, 8 (к.1, 2), 11, 19, 21; ул. Курганская: д. 2, 3, 4, 6, 10, 12; ул. Красноярская: д. 9, 11, 13, 15, 17; ул. Сахалинская: д. 4, 5 (к.1, 2), 6 (к.1, 2), 7 (к.1, 2), 10/17, 11, 13/6 (к.1), 15/15; ул. Уральская: д. 23 (к.1, 2, 3, 4); ул. Уссурийская: д. 1 (к.1, 2, 3, 4, 5), 3 (к.1), 4, 5, 5 (к.1, 2, 3), 7, 8, 9, 10, 11 (к.1, 2, 3), 14, 16; ул. Хабаровская: д. 10/30, 12/23, 14 (к.1, 2), 16, 17/13, 18 (к.1, 2), 19 (к.1, 2, 3), 20, 21, 22 (к.1, 2, 3), 23 (к.1, 2, 3), 24, 25, 27, 29/25.
	Захаров Дмитрий Николаевич	Камчатская ул., д.10 Телефон для записи: 8(495)-466-92-22	1-я среда месяца 16.00-18.00	
	Скуба Марина Анатольевна	Новосибирская ул., д.3А Телефон для записи: 8989-608-70-97	1-ый вторник месяца 16.00-18.00	
	Усова Марина Валерьевна	Хабаровская ул., д.8Б Телефон для записи: 8(495)469-92-18	2-ой вторник месяца 17.00-19.00	

РЕШЕНИЕ

от 20.09.2023 №7/8

О Регламенте реализации отдельных полномочий города Москвы в сфере организации и проведения капитального ремонта общего имущества в многоквартирных домах в рамках реализации региональной программы капитального ремонта общего имущества в многоквартирных домах на территории города Москвы

На основании части 2 статьи 8 Закона города Москвы от 14 июля 2004 года № 50 «О порядке наделения органов местного самоуправления внутригородских муниципальных образований в городе Москве отдельными полномочиями города Москвы (государственными полномочиями)» и в соответствии с Законом города Москвы от 16 декабря 2015 года № 72 «О наделении органов местного самоуправления внутригородских муниципальных образований в городе Москве отдельными полномочиями города Москвы в сфере организации и проведения капитального ремонта общего имущества в многоквартирных домах в рамках реализации региональной программы капитального ремонта общего имущества в многоквартирных домах на территории города Москвы», постановлениями Правительства Москвы от 25 февраля 2016 года № 57-ПП «Об утверждении Порядка реализации органами местного самоуправления внутригородских муниципальных образований в городе Москве отдельного полномочия города Москвы по участию в работе комиссий, осуществляющих открытие работ и приемку оказанных услуг и (или) выполненных работ по капитальному ремонту общего имущества в многоквартирных домах» и от 1 июня 2017 года № 328-ПП «Об утверждении Порядка реализации органами местного самоуправления внутригородских муниципальных образований в городе Москве отдельного полномочия города Москвы по согласованию адресного перечня многоквартирных домов, подлежащих включению в краткосрочный план реализации региональной программы капитального ремонта общего имущества в многоквартирных домах на территории города Москвы»

Совет депутатов муниципального округа Гольяново решил:

1. Утвердить Регламент реализации отдельных полномочий города Москвы в сфере организации и проведения капитального ремонта общего имущества в многоквартирных домах в рамках реализации региональной программы капитального ремонта общего имущества в многоквартирных домах на территории города Москвы (приложение).

2. Признать утратившим силу решение Совета депутатов муниципального округа Гольяново от 29 ноября 2017 года № 19/1 «Об утверждении Регламента реализации отдельных полномочий города Москвы в сфере организации и проведения капитального ремонта общего имущества в многоквартирных домах в рамках реализации региональной программы капитального ремонта общего имущества в многоквартирных домах на территории города Москвы».

3. Опубликовать настоящее решение в бюллетене «Московский муниципальный вестник», сетевом издании «Московский муниципальный вестник» и разместить на официальном сайте муниципального округа Гольяново http://golyanovo.org.

4. Контроль за выполнением настоящего решения возложить на главу муниципального округа Гольяново Четверткова Т.М.

Глава муниципального округа Гольяново **Т.М. Четвертков**

Приложение
к решению Совета депутатов
муниципального округа
Гольяново
от «20» сентября 2023 года №7/8

Регламент реализации отдельных полномочий города Москвы в сфере организации и проведения капитального ремонта общего имущества в многоквартирных домах в рамках реализации региональной программы капитального ремонта общего имущества в многоквартирных домах на территории города Москвы

1. Настоящий Регламент определяет порядок реализации Советом депутатов муниципального округа Гольяново (далее – Совет депутатов), отдельных полномочий города Москвы в сфере организации и проведения капитального ремонта общего имущества в многоквартирных домах в рамках реализации региональной программы капитального ремонта общего имущества в многоквартирных домах на территории города Москвы (далее – переданные полномочия):

1) согласование адресного перечня многоквартирных домов, подлежащих включению в краткосрочный план реализации региональной программы капитального ремонта общего имущества в многоквартирных домах на территории города Москвы, в части распределения по годам сроков проведения капитального ремонта общего имущества в многоквартирных домах, расположенных на территории муниципального округа Гольяново, в пределах сроков реализации краткосрочного плана (далее – адресный перечень, краткосрочный план);

2) участие в работе комиссий, осуществляющих открытие работ и приемку оказанных услуг и (или) выполненных работ по капитальному ремонту общего имущества в многоквартирных домах (далее – комиссии), проведение которого обеспечивает Фонд капитального ремонта многоквартирных домов города Москвы (далее – Фонд), в том числе подписание актов приемки оказанных услуг и (или) выполненных работ по капитальному ремонту общего имущества в многоквартирном доме, проведение которого обеспечивает Фонд (далее – акт приемки).

2. Организацию работы по реализации Советом депутатов переданных полномочий осуществляют глава муниципального округа Гольяново и комиссия Совета депутатов по развитию муниципального округа Гольяново (далее – комиссия Совета депутатов) в соответствии с Регламентом Совета депутатов, Положением о комиссии Совета депутатов (в части, касающейся порядка ее деятельности) с учетом особенностей, установленных настоящим Регламентом.

Порядок согласования адресного перечня

3. Началом реализации переданного полномочия, указанного в подпункте 1 пункта 1 настоящего Регламента, является внесение префектурой Восточного административного округа города Москвы (далее – префектура) в Совет депутатов проекта адресного перечня.

4. Регистрация проекта адресного перечня осуществляется в день его поступления и не позднее следующего рабочего дня направляется (в бумажном и (или) электронном виде) депутатам Совета депутатов (далее – депутаты) и в комиссию Совета депутатов.

5. В срок не позднее 5 календарных дней со дня регистрации проекта адресного перечня депутаты вправе направить в комиссию Совета депутатов предложения по изменению периодов работ по капитальному ремонту общего имущества в многоквартирных домах, расположенных на территории их избирательных округов, в пределах сроков реализации краткосрочного плана.

6. Комиссия Совета депутатов на своем заседании рассматривает проект адресного перечня, предложения, указанные в пункте 5 настоящего Регламента (при их наличии), и подготавливает информацию о

соответствии (несоответствии) таких предложений пункту 7.2 приложения к постановлению Правительства Москвы от 1 июня 2017 года № 328-ПП «Об утверждении Порядка реализации органами местного самоуправления внутригородских муниципальных образований в городе Москве отдельного полномочия города Москвы по согласованию адресного перечня многоквартирных домов, подлежащих включению в краткосрочный план реализации региональной программы капитального ремонта общего имущества в многоквартирных домах на территории города Москвы», а также проект решения Совета депутатов.

О дате, времени и месте заседания комиссии Совета депутатов сообщается всем депутатам не менее чем за 2 календарных дня до дня заседания.

7. Проект адресного перечня, информация и проект решения Совета депутатов, указанные в пункте 6 настоящего Регламента, рассматриваются на заседании Совета депутатов в срок не позднее 21 календарного дня со дня регистрации проекта адресного перечня, за исключением случая, предусмотренного пунктом 11 настоящего Регламента.

8. Информация о датах, времени и месте заседаний Совета депутатов, указанных в пунктах 7 и 11 настоящего Регламента, направляется главой муниципального округа Гольяново в письменной форме в префектуру не позднее чем за 3 календарных дня до дня проведения соответствующего заседания.

9. По результатам рассмотрения проекта адресного перечня и информации, указанной в пункте 6 настоящего Регламента, Совет депутатов открытым голосованием большинством голосов от установленной численности депутатов принимает одно из следующих решений:

1) согласовать проект адресного перечня в полном объеме;

2) согласовать проект адресного перечня с учетом предложений по изменению периодов работ по капитальному ремонту общего имущества в многоквартирных домах, расположенных на территории муниципального округа Гольяново, в пределах сроков реализации краткосрочного плана без изменения предельного размера общей площади указанных многоквартирных домов.

10. Совет депутатов принимает решение, указанное в подпункте 1 пункта 9 настоящего Регламента, также в случае, установленном пунктом 8 приложения к постановлению Правительства Москвы от 1 июня 2017 года № 328-ПП «Об утверждении Порядка реализации органами местного самоуправления внутригородских муниципальных образований в городе Москве отдельного полномочия города Москвы по согласованию адресного перечня многоквартирных домов, подлежащих включению в краткосрочный план реализации региональной программы капитального ремонта общего имущества в многоквартирных домах на территории города Москвы».

11. В случае если в течение 21 календарного дня со дня регистрации проекта адресного перечня вопрос о согласовании проекта адресного перечня рассмотрен на заседании Совета депутатов, но ни одно из решений, предусмотренных пунктом 9 настоящего Регламента, не принято, то вопрос о согласовании проекта адресного перечня повторно рассматривается на заседании Совета депутатов в срок не позднее 30 календарных дней со дня регистрации проекта адресного перечня.

В этом случае глава муниципального округа Гольяново в срок не позднее 3 календарных дней со дня проведения заседания Совета депутатов, на котором ни одно из решений, предусмотренных пунктом 9 настоящего Регламента, не было принято, направляет в префектуру протокол указанного заседания.

12. В решении Совета депутатов (пункт 9) также указываются: наименование префектуры, дата и номер обращения, даты поступления и его регистрации в Совете депутатов. К решению Совета депутатов прилагается проект адресного перечня, в том числе содержащий предложения Совета депутатов в случае принятия Советом депутатов решения, предусмотренного подпунктом 2 пункта 9 настоящего Регламента.

13. Глава муниципального округа Гольяново направляет решение Совета депутатов (пункт 9) в префектуру в срок не позднее 3 календарных дней со дня его принятия, обеспечивает размещение указанного решения на официальном сайте муниципального округа Гольяново в информационно-телекоммуникационной сети «Интернет» в течение 3 рабочих дней со дня его принятия и официальное опубликование в порядке, установленном Уставом муниципального округа Гольяново.

14. В случае принятия Советом депутатов решения о внесении изменений в решение Совета депута-

тов (пункт 9) осуществляются действия, предусмотренные пунктом 13 настоящего Регламента.

Порядок участия депутатов в работе комиссий

15. Основанием для реализации переданного полномочия, указанного в подпункте 2 пункта 1 настоящего Регламента, является получение Советом депутатов уведомления Фонда о необходимости направления уполномоченных депутатов для участия в работе комиссий (далее – уведомление).

16. Регистрация уведомления осуществляется в день его получения и не позднее следующего рабочего дня направляется (в бумажном и (или) электронном виде) депутатам и в комиссию Совета депутатов.

17. В срок не позднее 5 календарных дней со дня регистрации уведомления депутаты направляют в комиссию Совета депутатов предложения по их участию в работе комиссий, действующих на территории их избирательных округов.

18. Комиссия Совета депутатов на основании предложений депутатов (пункт 17) подготавливает проект решения Совета депутатов об участии депутатов в работе комиссий. Если указанные предложения не поступили, комиссия Совета депутатов подготавливает проект решения Совета депутатов об участии депутатов в работе комиссий с учетом требований, установленных пунктом 20 настоящего Регламента.

Проект решения Совета депутатов об участии депутатов в работе комиссий подлежит рассмотрению на заседании комиссии Совета депутатов. О дате, времени и месте заседания комиссии Совета депутатов сообщается всем депутатам не менее чем за 2 календарных дня до дня его проведения.

19. Совет депутатов не позднее чем через 21 календарный день со дня получения уведомления рассматривает проект решения (пункт 18) и открытым голосованием принимает большинством голосов от установленной численности депутатов решение об участии депутатов в работе комиссий.

20. Решением Совета депутатов об участии депутатов в работе комиссий предусматривается направление двух уполномоченных депутатов (один депутат – основной, второй – резервный) в комиссии, действующие на территории их избирательных округов, по каждому указанному в уведомлении многоквартирному дому.

При наличии в Совете депутатов вакантного депутатского мандата указанным решением предусматривается направление иного депутата в комиссию, действующую на территории соответствующего избирательного округа.

21. В решении Совета депутатов об участии депутатов в работе комиссий также указываются: полное наименование Фонда, дата и номер уведомления, даты поступления и его регистрации в Совете депутатов.

22. Заверенная копия решения Совета депутатов об участии депутатов в работе комиссий направляется главой муниципального округа Гольяново в Департамент капитального ремонта города Москвы и Фонд в течение 3 рабочих дней со дня его принятия.

23. Глава муниципального округа Гольяново обеспечивает размещение решения Совета депутатов об участии депутатов в работе комиссий на официальном сайте муниципального округа Гольяново в информационно-телекоммуникационной сети «Интернет» в течение 3 рабочих дней со дня его принятия и официальное опубликование указанного решения в порядке, установленном Уставом муниципального округа Гольяново.

24. В случае принятия Советом депутатов решения о внесении изменений в решение Совета депутатов об участии депутатов в работе комиссий осуществляются действия, предусмотренные пунктами 22 и 23 настоящего Регламента.

25. Уполномоченные депутаты (пункт 20) принимают участие в работе комиссий в соответствии с положением о таких комиссиях, утвержденным Департаментом капитального ремонта города Москвы, в том числе подписывают акт приемки.

Резервный уполномоченный депутат направляется главой муниципального округа Гольяново для участия в работе комиссии в случае поступления в Совет депутатов письменного уведомления основного уполномоченного депутата об отсутствии возможности принять участие в работе комиссии.

26. В случае отказа уполномоченного депутата от подписания акта приемки он не позднее 3 рабо-

чих дней со дня отказа от подписания акта приемки оформляет письменное особое мнение с указанием замечаний к оказанным услугам и (или) выполненным работам по капитальному ремонту общего имущества в многоквартирных домах. Письменное особое мнение передается уполномоченным депутатом сотруднику Фонда, являющемуся членом соответствующей комиссии.

РЕШЕНИЕ

от 20.09.2023 №7/9

О внесении изменений в решение Совета депутатов муниципального округа Гольяново от 14.12.2022 № 14/11 «О бюджете муниципального округа Гольяново на 2023 год и плановый период 2024 и 2025»

В соответствии с Бюджетным кодексом Российской Федерации, законом города Москвы от 10 сентября 2008 года № 39 «О бюджетном устройстве и бюджетном процессе в городе Москве», Постановлением правительства Москвы от 17 декабря 2013 года № 853-ПП «Об утверждении порядков предоставления межбюджетных трансфертов из бюджета города Москвы бюджетам внутригородских муниципальных образований», Приказом Министерства финансов Российской Федерации от 06 июня 2019 года № 85н «О Порядке формирования и применения кодов бюджетной классификации Российской Федерации, их структуре и принципах назначения», Уставом муниципального округа Гольяново,

Совет депутатов муниципального округа Гольяново решил,

1. Внести в решение Совета депутатов муниципального округа Гольяново от 14 декабря 2022 года № 14/11 «О бюджете муниципального округа Гольяново на 2023 год и плановый период 2024 и 2025 годов» (в редакции от 12.04.2023 № 5/10, от 07.06.2023 № 6/14) следующие изменения:

1.1. Использовать часть остатка финансовых средств, сложившегося на 01 января 2023 года на едином счете местного бюджета, по КБК 900 01 05 0201 03 0000 610 в сумме 1 006,00 тыс. руб., увеличив расходы по КБК 900 0104 31Б0100500 240 на поставку основных средств для нужд аппарата Совета депутатов муниципального округа Гольяново в сумме 956,50 тыс. руб., на оплату эксплуатационных услуг в сумме 49,5 тыс. руб.

1.2. В пункте 1:

1) в подпункте 1.1.2) цифры «31 725,8» заменить цифрами «32 731,8»;

2) в подпункте 1.1.3) цифры «1 719,5» заменить цифрами «2 725,5».

1.3. Приложения 2, 4, 6 решения изложить в редакции согласно приложениям 1, 2, 3 к настоящему решению соответственно.

2. Опубликовать настоящее решение в бюллетене «Московский муниципальный вестник» и сетевом издании «Московский муниципальный вестник», разместить на официальном сайте муниципального округа Гольяново http://golyanovo.org.

3. Контроль за исполнением настоящего решения возложить на главу муниципального округа Гольяново Четверткова Т.М.

Глава муниципального округа Гольяново **Т.М. Четвертков**

Полный текст настоящего решения, включая приложения к нему, опубликован в официальном сетевом издании «Московский муниципальный вестник» (amom-mmv.ru) 17 октября 2023 года.

МУНИЦИПАЛЬНЫЙ ОКРУГ ИЗМАЙЛОВО В ГОРОДЕ МОСКВЕ

СОВЕТ ДЕПУТАТОВ

РЕШЕНИЕ

27.09.2023 №18/1

О внесении изменений и дополнений в решение Совета депутатов муниципального округа Измайлово от 19.12.2022 №6/6 «О бюджете муниципального округа Измайлово на 2023 год и плановый период 2024 и 2025 годов»

В соответствии Бюджетным кодексом Российской Федерации, Федеральным законом от 6 октября 2003 года № 131-ФЗ «Об общих принципах организации местного самоуправления в Российской Федерации», законами города Москвы от 10 сентября 2008 года № 39 «О бюджетном устройстве и бюджетном процессе в городе Москве», от 6 ноября 2002 года № 56 «Об организации местного самоуправления в городе Москве», Законом города Москвы от 2 ноября 2022 года № 30 «О бюджете города Москвы на 2023 год и плановый период 2024 и 2025годов», Уставом муниципального округа Измайлово, Положением о бюджетном процессе в муниципальном округе Измайлово от 08 сентября 2010 года № 26/1 «Об утверждении Положения о бюджетном процессе в муниципальном округе Измайлово в городе Москве» (в редакции решения от 05.07.2017 № 94/1),

Совет депутатов решил:

1. Внести изменения и дополнения в решение Совета депутатов муниципального округа Измайлово от 19 декабря 2022 года №6/6 «О бюджете муниципального округа Измайлово на 2023 год и плановый период 2024 и 2025 годов», изложив приложения 2, 4 к решению в редакции согласно приложениям 1, 2 к настоящему решению соответственно.
2. Опубликовать настоящее решение в официальном средстве массовой информации муниципального округа Измайлово – бюллетене «Московский муниципальный вестник» и разместить на официальном сайте муниципального округа Измайлово www.izmaylovo-vao.ru.
3. Контроль за выполнением настоящего решения возложить на главу муниципального округа Измайлово Гожина В.В.

Глава муниципального округа Измайлово **В.В. Гожин**

Приложение 1
к решению Совета депутатов
муниципального округа
Измайлово
27 сентября 2023 года №18/1

Приложение 2
к решению Совета депутатов
муниципального округа
Измайлово
от 19 декабря 2022 года № 6/6

Распределение бюджетных ассигнований по разделам, подразделам, целевым статьям, группам (группам и подгруппам) видов расходов, классификации расходов бюджета муниципального округа Измайлово на 2023 год

Наименование	Рз/Пр	ЦС	ВР	2023 год (тыс. рублей)
Общегосударственные вопросы	**0100**			**23 454,9**
Функционирование высшего должностного лица субъекта Российской Федерации и муниципального образования	**0102**			**4 208,8**
Глава муниципального образования	0102	31А0100100		4 156,8
Расходы на выплаты персоналу государственных (муниципальных) органов	0102	31А0100100	120	4 156,8
Прочие расходы в сфере здравоохранения	0102	35Г0101100		52,0
Расходы на выплату персоналу государственных (муниципальных) органов	0102	35Г0101100	120	52,0
Функционирование законодательных (представительных) органов государственной власти и представительных органов муниципальных образований	**0103**			**2 762,3**
Депутаты Совета депутатов внутригородского муниципального образования	0103	31А0100200		122,3
Иные закупки товаров, работ и услуг для обеспечения государственных (муниципальных) нужд	0103	31А0100200	240	122,3
Межбюджетные трансферты бюджетам муниципальных округов в целях повышения эффективности осуществления Советами депутатов муниципальных округов переданных полномочий	0103	33А0400100		2 640,0
Специальные расходы	0103	33А0400100	123	2 640,0
Функционирование Правительства Российской Федерации, высших исполнительных органов государственной власти субъектов Российской Федерации, местных администраций	**0104**			**16 104,5**
Обеспечение деятельности администрации / аппарата Совета депутатов внутригородского муниципального образования в части содержания муниципальных служащих для решения вопросов местного значения	0104	31Б0100500		15 586,5
Расходы на выплаты персоналу государственных (муниципальных) органов	0104	31Б0100500	120	12 480,0
Иные закупки товаров, работ и услуг для обеспечения государственных (муниципальных) нужд	0104	31Б0100500	240	3 056,5
Исполнение судебных актов	0104	31Б0100500	830	36,0
Уплата налогов, сборов и иных платежей	0104	31Б0100500	850	14,0
Прочие расходы в сфере здравоохранения	0104	35Г0101100		518,0
Расходы на выплату персоналу государственных (муниципальных) органов	0104	35Г0101100	120	518,0
Резервные фонды	**0111**			**250,0**

Резервный фонд, предусмотренный органами местного самоуправления	0111	32А0100000		250,0
Резервные средства	0111	32А0100000	870	250,0
Другие общегосударственные вопросы	**0113**			**129,3**
Уплата членских взносов на осуществление деятельности Совета муниципальных образований города Москвы	0113	31Б0100400		129,3
Уплата налогов, сборов и иных платежей	0113	31Б0100400	850	129,3
Образование	**0700**			**127,5**
Профессиональная подготовка, переподготовка и повышение квалификации	0705			127,5
Обеспечение деятельности администрации / аппарата Совета депутатов внутригородского муниципального образования в части содержания муниципальных служащих для решения вопросов местного значения	0705	31Б0100500		127,5
Иные закупки товаров, работ и услуг для обеспечения государственных (муниципальных) нужд	0705	31Б0100500	240	127,5
Культура, кинематография	**0800**			**2 360,0**
Другие вопросы в области культуры и кинематографии	0804			2 360,0
Праздничные и социально-значимые мероприятия для населения	0804	35Е0100500		2 360,0
Иные закупки товаров, работ и услуг для обеспечения государственных (муниципальных) нужд	0804	35Е0100500	240	2 360,0
Социальная политика	**1000**			**1 152,1**
Пенсионное обеспечение	1001			621,3
Доплаты к пенсиям муниципальным служащим города Москвы	1001	35П0101500		621,3
Иные межбюджетные трансферты	1001	35П0101500	540	621,3
Другие вопросы в области социальной политики	1006			530,8
Социальные гарантии муниципальным служащим, вышедшим на пенсию	**1006**	35П0101800		530,8
Социальные выплаты гражданам, кроме публичных нормативных выплат	**1006**	35П0101800	320	530,8
Средства массовой информации	**1200**			**970,0**
Периодическая печать и издательства	1202			40,0
Информирование жителей района	1202	35Е0100300		40,0
Уплата налогов, сборов и иных платежей	1202	35Е0100300	850	40,0
Другие вопросы в области средств массовой информации	**1204**			**930,0**
Информирование жителей района	1204	35Е0100300		930,0
Иные закупки товаров, работ и услуг для обеспечения государственных (муниципальных) нужд	1204	35Е0100300	240	930,0
ИТОГО	**х**	**х**		**28 064,5**

Приложение 2
к решению Совета депутатов
муниципального округа
Измайлово
от 27 сентября 2023 года №18/1

Приложение 4
к решению Совета депутатов
муниципального округа
Измайлово
от 19 декабря 2022 года № 6/6

Ведомственная структура расходов бюджета муниципального округа Измайлово на 2023 год.

Наименование	Код ведом-ства	Рз/Пр	ЦС	ВР	2023 год (тыс. руб.)
аппарат Совета депутатов	**900**				**28 064,5**
Общегосударственные вопросы	**900**	**0100**			**23 454,9**
Функционирование высшего должностного лица субъекта Российской Федерации и муниципального образования	**900**	**0102**			**4 208,8**
Глава муниципального образования	900	0102	31А0100100		4 156,8
Расходы на выплаты персоналу государственных (муниципальных) органов	900	0102	31А0100100	120	4 156,8
Прочие расходы в сфере здравоохранения	**900**	**0102**	**35Г0101100**		**52,0**
Расходы на выплату персоналу государственных (муниципальных) органов	900	0102	35Г0101100	120	52,0
Функционирование законодательных (представительных) органов государственной власти и представительных органов муниципальных образований	**900**	**0103**			**2 762,3**
Депутаты Совета депутатов внутригородского муниципального образования	900	0103	31А0100200		**122,3**
Иные закупки товаров, работ и услуг для обеспечения государственных (муниципальных) нужд	900	0103	31А0100200	240	122,3
Межбюджетные трансферты бюджетам муниципальных округов в целях повышения эффективности осуществления Советами депутатов муниципальных округов переданных полномочий	900	0103	33А0400100		2640,0
Специальные расходы	900	0103	33А0400100	123	2640,0
Функционирование Правительства Российской Федерации, высших исполнительных органов государственной власти субъектов Российской Федерации, местных администраций	**900**	**0104**			**16 104,5**
Обеспечение деятельности администрации / аппарата Совета депутатов внутригородского муниципального образования в части содержания муниципальных служащих для решения вопросов местного значения	**900**	**0104**	**31Б0100500**		15 586,5
Расходы на выплаты персоналу государственных (муниципальных) органов	900	0104	31Б0100500	120	12 480,0
Иные закупки товаров, работ и услуг для обеспечения государственных (муниципальных) нужд	900	0104	31Б0100500	240	3 056,5
Исполнение судебных актов	900	0104	31Б0100500	830	36,0
Уплата налогов, сборов и иных платежей	900	0104	31Б0100500	850	15,0
Прочие расходы в сфере здравоохранения	**900**	**0104**	**35Г0101100**		**518,0**

Расходы на выплату персоналу государственных (муниципальных) органов	900	0104	35Г0101100	120	518,0
Резервные фонды	**900**	**0111**			**250,0**
Резервный фонд, предусмотренный органами местного самоуправления	900	0111	32А0100000		250,0
Резервные средства	900	0111	32А0100000	870	250,0
Другие общегосударственные вопросы	**900**	**0113**			**129,3**
Уплата членских взносов на осуществление деятельности Совета муниципальных образований города Москвы	900	0113	31Б0100400		129,3
Уплата налогов, сборов и иных платежей	900	0113	31Б0100400	850	129,3
Образование	900	**0700**			**127,5**
Профессиональная подготовка, переподготовка и повышение квалификации	900	0705			127,5
Обеспечение деятельности администрации / аппарата Совета депутатов внутригородского муниципального образования в части содержания муниципальных служащих для решения вопросов местного значения	900	0705	31Б0100500		127,5
Иные закупки товаров, работ и услуг для обеспечения государственных (муниципальных) нужд	900	0705	31Б0100500	240	127,5
Культура, кинематография	**900**	**0800**			**2 360,0**
Другие вопросы в области культуры и кинематографии	900	0804	35Е0100500		2 360,0
Праздничные и социально-значимые мероприятия для населения	900	0804	35Е0100500		2 360,0
Иные закупки товаров, работ и услуг для обеспечения государственных (муниципальных) нужд	900	0804	35Е0100500	240	2 360,0
Социальная политика	**900**	**1000**			**1 152,1**
Пенсионное обеспечение	900	1001			621,3
Доплаты к пенсиям муниципальным служащим города Москвы	900	1001	35П0101500		621,3
Иные межбюджетные трансферты	900	1001	35П0101500	540	621,3
Другие вопросы в области социальной политики	900	1006			530,8
Социальные гарантии муниципальным служащим, вышедшим на пенсию	**900**	**1006**	35П0101800		530,8
Социальные выплаты гражданам, кроме публичных нормативных выплат	**900**	**1006**	35П0101800	320	530,8
Средства массовой информации	**900**	**1200**			**970,0**
Периодическая печать и издательства	900	1202			40,0
Информирование жителей района	900	1202	35Е0100300		40,0
Уплата налогов, сборов и иных платежей	900	1202	35Е0100300	850	40,0
Другие вопросы в области средств массовой информации	**900**	**1204**			**930,0**
Информирование жителей района	900	1204	35Е0100300		930,0
Иные закупки товаров, работ и услуг для обеспечения государственных (муниципальных) нужд	900	1204	35Е0100300	240	930,0
ИТОГО	**х**	**х**	**х**		**28 064,5**

РЕШЕНИЕ

27.09.2023 №18/4

О внесении изменения в решение Совета депутатов муниципального округа Измайлово от 12.10.2022 №2/8

В соответствии со статьёй 12 Закона города Москвы от 6 ноября 2002 года № 56 «Об организации местного самоуправления в городе Москве», статьёй 5 Устава муниципального округа Измайлово

Совет депутатов решил:

1. Внести изменение в решение Совета депутатов муниципального округа Измайлово от 12 октября 2022 года № 2/8 «О принятии Регламента Совета депутатов муниципального округа Измайлово» (в редакции решения от 29.03.2023 №12/6), изложив пункт 1 статьи 24 приложения в следующей редакции:

«1. Очередные заседания Совета депутатов проводятся каждый второй вторник месяца с 16:00 до 18:00 часов.»

2. Опубликовать настоящее решение в официальном печатном средстве массовой информации муниципального округа Измайлово - бюллетене «Московский муниципальный вестник» и разместить на официальном сайте муниципального округа Измайлово www.izmaylovo-vao.ru.

3. Настоящее решение вступает в силу с 01 января 2024 года.

4. Контроль за выполнением настоящего решения возложить на главу муниципального округа Измайлово Гожина В.В.

Глава муниципального округа Измайлово **В.В. Гожин**

РЕШЕНИЕ

27.09.2023 №18/5

Об отказе в согласовании проекта изменения схемы размещения нестационарных торговых объектов на территории района Измайлово

В соответствии с пунктом 1 части 5 статьи 1 Закона города Москвы от 11.07.2012 № 39 «О наделении органов местного самоуправления муниципальных округов в городе Москве отдельными полномочиями города Москвы», постановлением Правительства Москвы от 03.02.2011 № 26-ПП «О размещении нестационарных торговых объектов, расположенных в городе Москве на земельных участках, в зданиях, строениях и сооружениях, находящихся в государственной собственности» и на основании обращения Департамента средства массовой информации и рекламы города Москвы от 19 сентября 2023 года № 02-25-592/23

Совет депутатов решил:

1. Отказать в согласовании проекта изменения схемы размещения нестационарных торговых объ-

ектов, в части изменения площади объекта (с 9 кв.м до 10 кв.м) и уточнения адреса размещения нестационарного торгового объекта (с «город Москва, Первомайская улица, вл. 68/15» на «город Москва, Первомайская улица, дом 66»), со специализацией «Печать», с периодом размещения с 01 января по 31 декабря, в связи с нарушением интересов жителей.

2. Направить настоящее решение в Департамент средств массовой информации и рекламы города Москвы и Департамент территориальных органов исполнительной власти города Москвы.

3. Опубликовать настоящее решение в бюллетене «Московский муниципальный вестник» и разместить на официальном сайте муниципального округа Измайлово www.izmaylovo-vao.ru

4. Контроль за исполнением настоящего решения возложить на главу муниципального округа Измайлово Гожина В.В.

Глава муниципального округа Измайлово **В.В. Гожин**

МУНИЦИПАЛЬНЫЙ ОКРУГ НОВОГИРЕЕВО В ГОРОДЕ МОСКВЕ

АППАРАТ СОВЕТА ДЕПУТАТОВ

ПОСТАНОВЛЕНИЕ

21.04.2023 № 02 А

Об утверждении Порядка предоставления иного межбюджетного трансферта из бюджета муниципального округа Новогиреево бюджету города Москвы на цели осуществления доплат к пенсиям лицам, проходившим муниципальную службу в городе Москве

В соответствии со статьей 9 пунктом 1 Бюджетного кодекса Российской Федерации, Положением о бюджетном процессе в муниципальном округе Новогиреево, утвержденным решением Совета депутатов муниципального округа Новогиреево от 09 ноября 2021 года № 04-10/21

аппарат Совета депутатов муниципального округа Новогиреево постановляет:

1. Утвердить Порядок предоставления иного межбюджетного трансферта из бюджета муниципального округа Новогиреево бюджету города Москвы на цели осуществления доплат к пенсиям лицам, проходившим муниципальную службу в городе Москве согласно приложению к настоящему постановлению.
2. Опубликовать настоящее постановление в бюллетене «Московский муниципальный вестник» и разместить на официальном сайте органов местного самоуправления муниципального округа Новогиреево www.mo-novogireevo.ru.
3. Контроль за исполнением настоящего постановления возложить на главу муниципального округа Новогиреево В.М. Чикунова.

Глава муниципального округа Новогиреево **В.М. Чикунов**

Приложение
к постановлению аппарата
Совета депутатов
муниципального округа
Новогиреево
от 21.04.2023г.№ 02 А

Порядок
предоставления иного межбюджетного трансферта из бюджета муниципального округа Новогиреево бюджету города Москвы на цели осуществления доплат к пенсиям лицам, проходившим муниципальную службу в городе Москве

1. Общие положения

1.1 Настоящий порядок разработан для определения объема иного межбюджетного трансферта, предоставляемого из бюджета муниципального округа Новогиреево бюджету города Москвы на цели осуществления доплат к пенсиям лицам, проходившим муниципальную службу в городе Москве (далее - Методика распределения трансферта) на исполнение дополнительных гарантий в соответствии с Законом города Москвы от 22 октября 2008 года № 50 «О муниципальной службе в городе Москве».

1.2 Объем передаваемого иного межбюджетного трансферта из бюджета муниципального округа Новогиреево бюджету города Москвы на цели осуществления доплат к пенсиям лицам, проходившим муниципальную службу в городе Москве, определяется на основании соответствующих расчетов, смет, заключений, других действующих муниципальных правовых документов и в пределах бюджетных ассигнований бюджета муниципального округа Новогиреево.

1.3 Предоставление иного межбюджетного трансферта из бюджета муниципального округа Новогиреево бюджету города Москвы на цели осуществления доплат к пенсиям лицам, проходившим муниципальную службу в городе Москве, осуществляется на основании соглашения о предоставлении иного межбюджетного трансферта из бюджета муниципального округа Новогиреево бюджету города Москвы на цели осуществления доплат к пенсиям лицам, проходившим муниципальную службу в городе Москве, подготавливаемого и заключаемого между Департаментом труда и социальной защиты населения города Москвы (далее – ДТСЗН г.Москвы) и аппаратом Совета депутатов муниципального округа Новогиреево (далее – аппарат СД МО Новогиреево).

1.4 Для определения потребности в средствах иного межбюджетного трансферта из бюджета муниципального округа Новогиреево бюджету города Москвы на цели осуществления доплат к пенсиям лицам, проходившим муниципальную службу в городе Москве, ДТСЗН г. Москвы устанавливает доплату к пенсиям и ее размер, руководствуясь нормами Законов города Москвы от 25 ноября 2009 года № 9 «О гарантиях осуществления полномочий лиц, замещающих муниципальные должности в городе Москве» и от 22 октября 2008 года № 50 «О муниципальной службе в городе Москве», а также условиями и нормами Порядка назначения и выплаты ежемесячной доплаты к пенсии лицам, замещавшим должности государственной гражданской службы города Москвы, утвержденного указом Мэра Москвы от 18 января 2007 года № 1-УМ. На основании представленных заявителями документов устанавливает доплату к пенсии и направляет один экземпляр заключения об установлении доплаты к пенсии с приложением расчета общей суммы, причитающейся на выплату доплаты, в аппарат СД МО Новогиреево.

1.5 Аппарат СД МО Новогиреево ежегодно предусматривает иной межбюджетный трансферт из бюджета муниципального округа Новогиреево бюджету города Москвы на цели осуществления доплат к пенсиям лицам, проходившим муниципальную службу в городе Москве на очередной финансовый год в решении о бюджете на очередной финансовый год (очередной финансовый год и плановый период). Объем иного трансферта рассчитывается исходя из заключения об установлении доплаты к пенсии на текущий финансовый год и планируемой индексации оплаты труда муниципальных служащих и денежного вознаграждения лиц, исполняющих полномочия в муниципальном округе на постоянной основе.

Объем трансферта = S среднемесячного расхода по заключению* К мес.

1.6 Увеличение объема иного межбюджетного трансферта в течении текущего финансового года рассматривается при перерасчете доплат к пенсии в связи с увеличением денежного содержания муниципальных служащих и денежного вознаграждения лиц, исполняющих полномочия в муниципальном округе на постоянной основе, либо на основании справки(извещения) о размере доплаты к пенсии в отношении нового лица. Объем иного межбюджетного трансферта увеличивается на сумму, указанную в уточняющем заключении об установлении доплат к пенсии, направляемый аппарату СД МО Новогиреево Департаментом труда и социальной защиты населения города Москвы.

ПОСТАНОВЛЕНИЕ

21.04.2023 № 03 А

Об утверждении порядков внесения изменений в перечень главных администраторов доходов и источников финансирования дефицита бюджета муниципального округа Новогиреево

В соответствии с Постановлениями Правительства Российской Федерации от 16 сентября 2021 года № 1569 «Об утверждении общих требований к закреплению за органами государственной власти (государственными органами) субъекта Российской Федерации, органами управления территориальными фондами обязательного медицинского страхования, органами местного самоуправления, органами местной администрации полномочий главного администратора доходов бюджета и к утверждению перечня главных администраторов доходов бюджета субъекта Российской Федерации, бюджет территориального фонда обязательного медицинского страхования, местного бюджета» и № 1568 «Об утверждении общих требований к закреплению за органами государственной власти (государственными органами) субъекта Российской Федерации, органами управления территориальными фондами обязательного медицинского страхования, органами местного самоуправления, органами местной администрации полномочий главного администратора источников финансирования дефицита бюджета и к утверждению перечня главных администраторов источников финансирования дефицита бюджета субъекта Российской Федерации, бюджет территориального фонда обязательного медицинского страхования, местного бюджета»

аппарат Совета депутатов муниципального округа Новогиреево постановляет:

1. Утвердить прилагаемый Порядок внесения изменений в перечень главных администраторов доходов бюджета муниципального округа Новогиреево согласно приложению 1.
2. Утвердить прилагаемый Порядок внесения изменений в перечень главных администраторов источников финансирования дефицита бюджета муниципального округа Новогиреево согласно приложению 2.
3. Опубликовать настоящее постановление в бюллетене «Московский муниципальный вестник» и разместить на официальном сайте органов местного самоуправления муниципального округа Новогиреево www.mo-novogireevo.ru.
4. Контроль за исполнением настоящего постановления возложить на главу муниципального округа Новогиреево В.М. Чикунова.

Глава муниципального округа **В.М. Чикунов**

Приложение 1
к постановлению аппарата
Совета депутатов
муниципального округа
Новогиреево
от 21.04.2023 № 03 А

Порядок
внесения изменений в перечень главных администраторов доходов
бюджета муниципального округа Новогиреево

1. Настоящий Порядок устанавливает условия внесения изменений в перечень главных администраторов доходов бюджета муниципального округа Новогиреево (далее – Перечень).

2. В Перечень могут быть внесены изменения в следующих случаях:

- изменения бюджетных полномочий главного администратора доходов бюджета муниципального округа Новогиреево (далее – главный администратор доходов) по осуществлению им операций с доходами бюджета муниципального округа Новогиреево (далее – местный бюджет);
- изменения кода вида (подвида) доходов местного бюджета;
- изменения наименования кода вида (подвида) доходов местного бюджета;
- необходимости включения в Перечень кода вида (подвида) доходов местного бюджета.

Приложение 2
к постановлению аппарата
Совета депутатов
муниципального округа
Новогиреево
от 21.04.2023 № 03 А

Порядок внесения изменений в перечень
главных администраторов источников финансирования дефицита
бюджета муниципального округа Новогиреево

1. Настоящий Порядок устанавливает условия внесения изменений в перечень главных администраторов источников финансирования дефицита бюджета муниципального округа Новогиреево (далее – Перечень).

2. В Перечень могут быть внесены изменения в случае:

- изменения бюджетных полномочий главных администраторов источников финансирования дефицита бюджета муниципального округа Новогиреево (далее – главные администраторы источников финансирования дефицита) по осуществлению ими операций с источниками финансирования дефицита бюджета муниципального округа Новогиреево (далее – местный бюджет);
- изменения кода вида (подвида) источников финансирования дефицита местного бюджета;
- изменения наименования кода вида (подвида) источников финансирования дефицита местного бюджета;
- необходимости включения в Перечень кода вида (подвида) источников финансирования дефицита местного бюджета.

ПОСТАНОВЛЕНИЕ

21.04.2023 № 04 А

О порядке составления и ведения кассового плана исполнения бюджета муниципального округа Новогиреево

В соответствии со статьей 217 Бюджетного кодекса Российской Федерации

аппарат Совета депутатов муниципального округа Новогиреево постановляет:

1. Утвердить Порядок составления и ведения кассового плана исполнения бюджета муниципального округа Новогиреево (приложение).
2. Опубликовать настоящее постановление в бюллетене «Московский муниципальный вестник».
3. Контроль за выполнением настоящего постановления возложить на главу муниципального округа Новогиреево Чикунова В.М.

Глава муниципального округа Новогиреево **В.М. Чикунов**

Приложение к постановлению аппарата Совета депутатов муниципального округа Новогиреево от 21.04.2023г. № 04 А

ПОРЯДОК СОСТАВЛЕНИЯ И ВЕДЕНИЯ КАССОВОГО ПЛАНА ИСПОЛНЕНИЯ БЮДЖЕТА МУНИЦИПАЛЬНОГО ОКРУГА НОВОГИРЕЕВО

1. Общие положения

1.1. Настоящий Порядок составления и ведения Кассового плана исполнения бюджета города Москвы (далее - Порядок) разработан на основании пункта 2 статьи 217.1 Бюджетного кодекса Российской Федерации и устанавливает правила формирования и ведения Кассового плана исполнения бюджета муниципального округа Новогиреево (далее - Кассовый план).

1.2. Кассовый план представляет собой прогноз кассовых поступлений в бюджет муниципального округа Новогиреево (далее – округ) и кассовых выплат из бюджета округа в текущем финансовом году.

1.3. В составе прогноза кассовых поступлений отражается общая сумма доходов, межбюджетных трансфертов и поступлений источников финансирования дефицита бюджета округа, а в составе кассовых выплат - общий объем расходов.

1.4. Кассовый план используется в целях обеспечения полной и своевременной оплаты всех предусмотренных на текущий финансовый год бюджетных обязательств.

1.5. Финансовый орган аппарата Совета депутатов муниципального округа Новогиреево (далее - финансовый орган) составляет и ведет Кассовый план. Утверждение показателей Кассового плана осуществляется путем вынесения соответствующего постановление аппарата.

1.6. Кассовый план включает в себя:
- Кассовый план на текущий финансовый год с распределением по кварталам;
- Кассовый план на очередной месяц с разбивкой по рабочим дням.
1.7. Кассовый план составляется в валюте Российской Федерации.

2. Порядок составления Кассового плана на текущий финансовый год

2.1. При формировании Кассового плана на текущий финансовый год и плановый период финансовый орган основывается на следующих сведениях:

- поквартальное распределение прогноза поступлений доходов бюджета округа, утвержденных на очередной финансовый год и плановый период, в разрезе кодов бюджетной классификации;
- поквартальное распределение прогноза поступлений в бюджет округа и выплат из бюджета округа по источникам финансирования дефицита бюджета, утвержденных законом о бюджете города Москвы на очередной финансовый год и плановый период, в разрезе кодов бюджетной классификации;
- распределение годовых показателей, доведенных уведомлениями о бюджетных ассигнованиях (лимитах бюджетных обязательств), в разрезе получателей бюджетных средств и кодов бюджетной классификации, а также поквартальное распределение прогноза кассовых выплат по получателям бюджетных средств без расшифровки по кодам бюджетной классификации.

2.2. Общая сумма прогнозируемых кассовых выплат должна соответствовать сумме бюджетных ассигнований и (или) лимитов бюджетных обязательств, утвержденных на очередной финансовый год.

2.3. Финансовый орган проводит проверку сбалансированности показателей Кассового плана в каждом квартале и расчет остатков средств на едином счете бюджета округа, и в случае:

2.3.1. Сбалансированности показателей кассовых поступлений и выплат с учетом остатка средств на начало финансового года Кассовый план представляется на утверждение главе муниципального округа Новогиреево.

3. Внесение изменений и уточнений в показатели Кассового плана на текущий финансовый год

3.1. Внесение изменений в показатели Кассового плана на текущий финансовый год производится по мере изменения бюджетных показателей в соответствии с положениями Бюджетного кодекса Российской Федерации и в пределах предоставленных финансовому органу полномочий по внесению изменений в сводную бюджетную роспись.

3.2. Уточнения показателей Кассового плана осуществляется с учетом фактических данных об исполнении бюджета округа за истекший период и прогнозных показателей планируемого периода.

3.3. В случае изменения сбалансированности Кассового плана по согласованию с главой муниципального округа финансовым органом принимается решение об изменении сроков поступлений/выплат по источникам финансирования дефицита бюджета или сокращении выплат в период возникновения дефицита бюджетных ресурсов.

4. Составление Кассового плана на очередной месяц

4.1. Прогноз поступления доходов на месяц составляется финансовым органом с учетом динамических рядов фактических поступлений доходов бюджета округа за аналогичный период прошедшего финансового года и прогноза поступлений на планируемый период, а также динамики ежедневных поступлений за прошлые годы.

4.2. После осуществления проверки сбалансированности показателей Кассового плана на месяц указанный документ по установленной форме представляется на утверждение главе муниципального округа Новогиреево.

4.3. Утвержденные показатели Кассового плана на месяц учитываются на лицевых счетах получателей средств бюджета округа, и в случае превышения планируемых выплат по отношению к утвержденным показателям Кассового плана финансовым органом может быть принято решение о временной задержке проведения кассовых выплат.

4.4. Уточнение Кассового плана на месяц осуществляется финансовым органом с учетом остатка средств на счете по исполнению бюджета округа и обеспечения ежедневной сбалансированности его показателей.

4.5. Средства бюджета округа, не использованные в течение месяца, могут включаться в предложения по проведению кассовых выплат следующих месяцев текущего квартала с учетом ожидаемого срока их проведения.

4.8. При утверждении Кассового плана на месяц финансовый орган может предусматривать резерв средств на счете по исполнению бюджета округа для проведения неотложных выплат и исполнения судебных решений.

ПОСТАНОВЛЕНИЕ

21.04.2023 № 06 А

О порядке формирования и применения бюджетной классификации расходов и источников финансирования дефицита бюджета муниципального округа Новогиреево

В соответствии с Бюджетным кодексом Российской Федерации, в целях единства в применении бюджетной классификации Российской Федерации при составлении и исполнении бюджета муниципального округа Новогиреево в части расходов и источников финансирования дефицита бюджета муниципального округа Новогиреево

аппарат Совета депутатов муниципального округа Новогиреево постановляет:

1. Утвердить Порядок формирования и применения целевых статей расходов бюджета муниципального округа Новогиреево согласно приложению 1.

2. Утвердить Перечень и коды целевых статей расходов бюджета муниципального округа Новогиреево согласно приложению 2

3. Установить применение единого перечня кодов разделов (подразделов) классификации расходов бюджета и перечень кодов видов (групп, подгрупп, элементов) расходов классификации расходов бюджета муниципального округа Новогиреево согласно приказу Министерства финансов Российской Федерации от 06 июня 2019 года № 85н «О Порядке формирования и применения кодов бюджетной классификации Российской Федерации, их структуре и принципах назначения» (далее – приказ Минфина №85н).

4. Установить применение кодов классификации источников финансирования дефицита бюджета муниципального округа Новогиреево осуществляется в соответствии с Кодами классификации источников финансирования дефицитов бюджетов и соответствующих им кодов аналитической группы вида источников финансирования дефицитов бюджетов, утвержденных приказом Минфина России от 08 июня 2021 года № 75н.

5. Опубликовать настоящее постановление в бюллетене «Московский муниципальный вестник» и разместить на официальном сайте органов местного самоуправления муниципального округа Новогиреево www.mo-novogireevo.ru.

6. Контроль за исполнением настоящего постановления возложить на главу муниципального округа Новогиреево В.М. Чикунова.

Глава муниципального округа **В.М. Чикунов**

Приложение 1
к постановлению аппарата
Совета депутатов
муниципального округа
Новогиреево
от 21.04.2023г. № 06 А

Порядок формирования и применения целевых статей расходов бюджета муниципального округа Новогиреево

Настоящий Порядок разработан в целях обеспечения формирования проекта бюджета и исполнения бюджета муниципального округа Новогиреево и устанавливает порядок применения целевых статей расходов бюджета муниципального округа Новогиреево.

Целевые статьи расходов бюджета муниципального округа Новогиреево (далее- целевые статьи) обеспечивают привязку бюджетных ассигнований к государственным (муниципальным) программам, и не включенным в государственные (муниципальные) программы направлениям деятельности органов местного самоуправления (муниципальных органов), подлежащим исполнению за счет бюджета муниципального округа Новогиреево (далее – бюджета).

Перечень целевых статей утверждается в составе ведомственной структуры расходов бюджета муниципального округа на очередной финансовый год и плановый период, либо в установленных Бюджетным кодексом Российской Федерации случаях сводной бюджетной росписью расходов бюджета.

Код целевой статьи состоит из 10 знаков и составляет 8 - 17 разряды двадцатизначного кода классификации расходов бюджета.

Знаки с 1 по 2 десятизначного кода целевой статьи предназначены для кодировки непрограммных направлений деятельности.

Знак 3 десятизначного кода целевой статьи обозначается заглавным буквенным символом кириллицы (А, Б, В, Г, Д, Е, Ж,З,И ,К,Л ,М,Н,П,Р,С,Т,У , Ф,Ц,Ч,Ш,Щ,Э,Ю,Я) и предназначен для детализации непрограммных направлений деятельности.

Знаки с 4 по 5 десятизначного кода целевой статьи предназначены для обозначения основного мероприятия в рамках непрограммного направления деятельности.

Знаки с 6 по 10 десятизначного кода целевой статьи конкретизирует (в случае необходимости) направления расходования средств в рамках мероприятий.

Детализация производится с применением цифрового ряда: 0,1,2,3,4,5,6,7,8,9.

Приложение 2
к постановлению аппарата
Совета депутатов
муниципального округа
Новогиреево
от 21.04.2023г. № 06 А

Перечень и коды целевых статей расходов бюджета
муниципального округа Новогиреево

31 0 0000000 Непрограммные направления деятельности органов государственной власти по руководству и управлению в сфере установленных функций органов государственной власти города Москвы

31 А 0000000 Представительные органы государственной власти

31 А 0100100 Глава муниципального округа

По данной целевой статье отражаются расходы бюджета муниципального округа Новогиреево на содержание и обеспечение деятельности главы муниципального округа.

31 А 0100200 Депутаты Совета депутатов внутригородского муниципального образования

По данной целевой статье отражаются расходы бюджета муниципального округа Новогиреево по оплате проезда на всех видах городского пассажирского транспорта, кроме такси, депутатам Совета депутатов муниципального округа

31 Б 0000000 Исполнительные органы государственной власти города Москвы

31 Б 0100400 Уплата членских взносов на осуществление деятельности Совета муниципальных образований города Москвы

По данной целевой статье отражаются расходы бюджета муниципального округа Новогиреево по уплате членских взносов на осуществление деятельности Совета муниципальных образований города Москвы.

31 Б 0100500 Обеспечение деятельности администрации / аппарата Совета депутатов внутригородского муниципального образования в части содержания муниципальных служащих для решения вопросов местного значения

По данной целевой статье отражаются расходы бюджета муниципального округа Новогиреево на содержание муниципальных служащих для решения вопросов местного значения.

32 0 0000000 Резервный фонд, предусмотренный органами местного самоуправления

32 А 0000000 Резервный фонд, предусмотренный органами местного самоуправления

32 А 0100000 Резервный фонд, предусмотренный органами местного самоуправления

По данной целевой статье осуществляется планирование и расходование средств резервного фонда, предусмотренного в бюджете муниципального округа Новогиреево.

33 0 0000000 Непрограммные направления деятельности органов государственной власти в части предоставления межбюджетных трансфертов

33 А 0000000 Иные межбюджетные трансферты бюджетам внутригородских муниципальных образований

33 А 0400100 Межбюджетные трансферты бюджетам муниципальных округов в целях повышения эффективности осуществления советами депутатов муниципальных округов полномочий города Москвы

По данной целевой статье отражаются расходы бюджета муниципального округа Новогиреево для повышения эффективности осуществления Советом депутатов муниципального округа полномочий города Москвы в соответствии с Законом города Москвы от 11 июля 2012 г. № 39 «О наделении органов местного самоуправления муниципальных округов в городе Москве отдельными полномочиями города Москвы» посредством поощрения депутатов при условии активного участия депутатов Совета депутатов муниципального округа в осуществлении указанных полномочий.

Поступление межбюджетного трансферта в бюджет муниципального округа на указанные цели отражается по коду доходов 900 2 02 49999 03 0000 150 «Прочие межбюджетные трансферты, передаваемые бюджетам внутригородских муниципальных образований городов федерального значения» классификации доходов бюджета.

Также по данной целевой статье отражаются расходы бюджета муниципального округа, связанные с осуществлением за счет межбюджетного трансферта из бюджета города Москвы поощрения депутатов Совета депутатов муниципального округа Новогиреево.

35 0 0000000 Прочие непрограммные направления деятельности органов государственной власти

35 А 0000000 Прочие непрограммные направления деятельности органов государственной власти при проведении выборов и референдумов

35 А 0100100 Проведение выборов депутатов Совета депутатов муниципальных округов города Москвы

По данной целевой статье отражаются перечисление денежных средств из бюджета муниципального округа Новогиреево Территориальной избирательной комиссии района на расходы , связанные с подготовкой и проведением выборов в органы местного самоуправления.

35 Г 0000000 Прочие непрограммные направления деятельности органов местного самоуправления при реализации государственных функций, связанных с общегосударственным управлением

35 Г 0101100 Прочие расходы в сфере здравоохранения

По данной целевой статье отражаются расходы бюджета муниципального округа Новогиреево на выплату компенсации за медицинское обслуживание муниципальных служащих и членов их семей

35 Е 0000000 Прочие направления деятельности органов местного самоуправления

35 Е 0100300 Информирование жителей округа

По данной целевой статье отражаются расходы бюджета муниципального округа Новогиреево на информирование жителей муниципального округа через средства массовой информации (периодическая печать, издательства и прочие), размещение материалов на интернет-сайте, а также размещение и эксплуатация в указанных целях информационных стендов.

35 Е 0100500 Праздничные и социально значимые мероприятия для населения

По данной целевой статье отражаются расходы бюджета муниципального округа Новогиреево на проведение праздничных и социально значимых мероприятий для жителей муниципального округа Новогиреево

35 П 0101500 Доплаты к пенсиям муниципальным служащим города Москвы

По данной целевой статье отражаются расходы связанные с осуществлением за счет межбюджетного трансферта из бюджета муниципального Новогиреево бюджету города Москвы на цели осуществления доплат к пенсиям по старости или инвалидности I или II групп лицам, перечисленным в пункте 4 части 2 статьи 31 Закона города Москвы от 22 октября 2008 года № 50 «О муниципальной службе в городе Москве» и пункте 10 части 1 статьи 14 Закона города Москвы 25 ноября 2009 года № 9 «О гарантиях осуществления полномочий лиц, замещающих муниципальные должности в городе Москве», проходившим муниципальную службу в органе местного самоуправления, или исполнявшим полномочия в муниципальном округе на постоянной основе.

Данные доплаты производятся согласно «Соглашению о предоставлении иного межбюджетного трансферта из бюджета муниципального округа Новогиреево бюджету города Москвы на цели осуществления доплат к пенсиям лицам, проходившим муниципальную службу в городе Москве», а также на основании письма Департамента труда и Социальной защиты населения города Москвы.

35 П 0101800 Социальные гарантии муниципальным служащим, вышедшим на пенсию

По данной целевой статье отражаются расходы бюджета муниципального округа Новогиреево на расходы по обеспечению социальных гарантий муниципальным служащим, вышедшим на пенсию (компенсационные выплаты за неиспользованную санаторно-курортную путевку, медицинское обслуживание или компенсацию за медицинское обслуживание), согласно Закона города Москвы от 22 октября 2008 года № 50 «О муниципальной службе в городе Москве» и пункте 10 части 1 статьи 14 Закона города Москвы 25 ноября 2009 года № 9 «О гарантиях осуществления полномочий лиц, замещающих муниципальные должности в городе Москве», проходившим муниципальную службу в органе местного самоуправления, или исполнявшим полномочия в муниципальном округе на постоянной основе.

ПОСТАНОВЛЕНИЕ

21.04.2023 № 09 А

Об утверждении Порядка разработки прогноза социально-экономического развития муниципального округа Новогиреево на очередной финансовый год и плановый период

В соответствии со статьей 173 Бюджетного кодекса Российской Федерации, Положением о бюджетном процессе в муниципальном округе Новогиреево, утвержденным решением Совета депутатов муниципального округа Новогиреево от 09 ноября 2021 №04-10/21,

аппарат Совета депутатов муниципального округа Новогиреево постановил:

1. Утвердить Порядок разработки прогноза социально-экономического развития муниципального округа Новогиреево на очередной финансовый год и плановый период (приложение).
2. Опубликовать настоящее постановление в бюллетене «Московский муниципальный вестник» и разместить на официальном сайте муниципального округа Новогиреево www.mo-novogireevo.ru.
3. Контроль за исполнением настоящего постановления возложить на главу муниципального округа Новогиреево Чикунова В.М.

Глава муниципального округа Новогиреево **В.М. Чикунов**

Приложение
к постановлению аппарата
Совета депутатов
муниципального округа
Новогиреево
от 21.04.2023г. № 09 А

ПОРЯДОК
разработки прогноза социально-экономического развития муниципального округа Новогиреево на очередной финансовый год и плановый период

Настоящий Порядок разработан в соответствии с требованиями Бюджетного кодекса Российской Федерации, в целях своевременной и качественной разработки прогноза социально-экономического развития муниципального округа Новогиреево (далее - муниципального округа) на очередной финансовый год и плановый период.

Прогноз социально-экономического развития муниципального округа Новогиреево (далее - прогноз) - оценка вероятного состояния социально-экономической ситуации в муниципальном округе в прогнозируемом периоде. На основании прогноза разрабатывается проект бюджета муниципального округа на очередной финансовый год и плановый период.

Прогноз исходит из возможности сохранения благоприятных внешних и внутренних условий развития экономики и социальной сферы на достижение основных социально-экономических показателей (индикаторов) при активном воздействии на изменение сложившейся ситуации.

Изменение прогноза в ходе составления или рассмотрения проекта бюджета муниципального округа влечет за собой изменение основных характеристик проекта бюджета.

Прогноз включает в себя таблицу с прогнозными значениями показателей социально-экономического развития муниципального округа.

1. Общие положения

1.1. Порядок разработан в целях своевременной и качественной разработки прогноза социально-экономического развития муниципального округа Новогиреево.

1.2. Прогноз социально-экономического развития муниципального округа Новогиреево - есть обоснованная оценка вероятного состояния социально-экономической сферы муниципального округа Новогиреево (далее –муниципального округа).

1.3. Прогноз социально-экономического развития муниципального округа Новогиреево разрабатывается ежегодно на очередной финансовый год и плановый период.

1.4. Понятия и термины, применяемые в настоящем Порядке, соответствуют содержанию понятий и терминов, применяемых в Бюджетном кодексе Российской Федерации.

1.5. Прогноз социально-экономического развития - документ, который содержит результаты процесса прогнозирования в форме системы показателей социально-экономического состояния муниципального округа, относящихся к определенным периодам времени и рассчитанных при различных внешних и внутренних условиях развития муниципального округа.

2. Основная цель

2.1. Основной целью прогнозирования является повышение эффективности управления социально-экономическим развитием муниципального округа за счет формирования информационно - аналитической базы для подготовки различных планов и программ социально-экономического развития муниципального округа.

2.2. Результаты прогнозирования используются при:

- разработке и утверждении бюджета муниципального округа Новогиреево на очередной финансовый год (очередной финансовый год и на плановый период);
- разработке муниципальных целевых программ муниципального округа;
- для обоснования принятия решений органом исполнительной власти муниципального округа по вопросам социально-экономического развития муниципального округа в соответствии с установленными полномочиями;

3. Задачи прогноза

- обеспечение устойчивости и сбалансированности бюджетной системы муниципального округа;
- обеспечение строгого соблюдения действующего законодательства в деятельности органа местного самоуправления на территории муниципального округа;
- обеспечение единства экономической и бюджетной политики, проводимой в муниципальном округе;
- целевое и экономное расходование бюджетных средств при исполнении задач;
- повышение эффективности деятельности органа местного самоуправления по решению вопросов местного значения;
- создание условий для успешной реализации отдельных полномочий города Москвы;
- информационное обеспечение населения муниципального округа;
- рациональное и эффективное расходование средств бюджета муниципального округа Новогиреево, оптимизация расходов.

4. Порядок разработки прогноза социально-экономического развития муниципального округа

4.1. Разработка прогноза социально-экономического развития муниципального округа Новогирее-

во осуществляется в соответствии с перечнем разделов прогноза социально-экономического развития муниципального округа.

4.2. Прогноз социально – экономического развития муниципального округа Новогиреево разрабатывается на основе проекта Закона города Москвы «О бюджете города Москвы на 20XX год и плановый период 20XX и 20XX годов», перечня расходных обязательств внутригородских муниципальных образований в городе Москве, утвержденного постановлением Правительства Москвы от 22 августа 2006 года №631-ПП, и определяющих направления бюджетной политики муниципального округа Новогиреево на основе анализа сложившихся тенденций социально-экономического развития муниципального округа и города в целом.

4.3. Прогноз социально-экономического развития муниципального округа одобряется аппаратом Совета депутатов муниципального округа и входит в состав документов, подаваемых одновременно с внесением проекта бюджета муниципального округа на рассмотрение Совета депутатов муниципального округа. Изменение прогноза социально-экономического развития муниципального округа в ходе составления или рассмотрения проекта бюджета влечет за собой изменение основных характеристик проекта бюджета муниципального округа.

4.4. Прогноз социально-экономического развития муниципального округа включает количественные и качественные характеристики развития муниципального округа, выраженные через систему прогнозных показателей.

В пояснительной записке к прогнозу социально-экономического развития муниципального округа приводится обоснование параметров прогноза, в том числе их сопоставление с ранее утвержденными параметрами, с указанием причин и факторов прогнозируемых изменений.

5. Полномочия должностного лица, уполномоченного на осуществление функций по разработке прогноза социально-экономического развития муниципального округа.

5.1. Для выполнения функций по разработке Прогноза уполномоченный орган:

5.1.1. Организует в соответствии с возложенными полномочиями работу по разработке Прогноза, руководствуясь постановлениями, распоряжениями, иными нормативными правовыми актами Правительства Российской Федерации, города Москвы, муниципального округа Новогиреево по разработке прогноза социально-экономического развития муниципального округа на очередной год и на плановый период;

5.1.2. Осуществляет:

- методическое руководство процесса прогнозирования по мониторингу и расчету прогнозных показателей социально-экономического развития муниципального округа;
- корректировку и внесение изменений в прогнозные показатели социально-экономического развития муниципального округа;

5.1.3. Готовит проект постановления аппарата Совета депутатов муниципального округа Новогиреево об одобрении Прогноза.

6. Сроки разработки прогноза социально-экономического развития муниципального округа

6.1. Уполномоченное должностное лицо в установленные правовым актом аппарата Совета депутатов муниципального округа сроки для разработки проекта бюджета муниципального округа готовит предварительные итоги социально-экономического развития муниципального округа за истекший период текущего финансового года и ожидаемые итоги социально-экономического развития за текущий финансовый год, а также прогноз социально-экономического развития муниципального округа на очередной финансовый год и плановый период.

ПОСТАНОВЛЕНИЕ

21.04.2023 № 11 А

О порядке составления и ведения сводной бюджетной росписи и порядке составления и ведения бюджетной росписи бюджета муниципального округа Новогиреево

В соответствии со статьями 217, 219.1 Бюджетного кодекса Российской Федерации

аппарат Совета депутатов муниципального округа Новогиреево постановляет:

1. Утвердить Порядок составления и ведения сводной бюджетной росписи бюджета муниципального округа Новогиреево (приложение 1).
2. Утвердить Порядок составления и ведения бюджетной росписи бюджета муниципального округа Новогиреево (приложение 2).
3. Опубликовать настоящее постановление в бюллетене «Московский муниципальный вестник» и разместить на официальном сайте органов местного самоуправления Новогиреево www.mo-novogireevo.ru.
4. Контроль за исполнением настоящего постановления возложить на главу муниципального округа Новогиреево Чикунова В.М.

Глава муниципального округа Новогиреево **В.М. Чикунов**

Приложение 1
к постановлению аппарата
Совета депутатов
муниципального округа
Новогиреево
от 21.04.2023г. № 11 А

ПОРЯДОК СОСТАВЛЕНИЯ И ВЕДЕНИЯ СВОДНОЙ БЮДЖЕТНОЙ РОСПИСИ БЮДЖЕТА МУНИЦИПАЛЬНОГО ОКРУГА НОВОГИРЕЕВО

I. Общие положения

Настоящий Порядок разработан в соответствии с Бюджетным кодексом Российской Федерации в целях организации исполнения бюджета муниципального округа Новогиреево по расходам и источникам финансирования дефицита бюджета муниципального округа Новогиреево и определяет правила составления и ведения сводной бюджетной росписи бюджета муниципального округа Новогиреево (далее – сводная бюджетная роспись).

1. Сводная бюджетная роспись составляется аппаратом Совета депутатов муниципального округа Новогиреево (далее – аппарат) на очередной финансовый год, а при утверждении бюджета муниципального округа Новогиреево на 3-летний период - на очередной финансовый год и плановый период с разбивкой по годам, утверждается главой муниципального округа Новогиреево. В течение 14 дней, с даты утверждения бюджета, сводная бюджетная роспись направляется в Территориальное финансово-казначейское управление № 3 Департамента финансов города Москвы.

Лимиты бюджетных обязательств на очередной финансовый год и плановый период соответствуют показателям сводной бюджетной росписи и утверждаются по форме согласно **приложению 1** к настоящему Порядку.

2. Сводная бюджетная роспись составляется без поквартальной разбивки в тыс.рублей с одним знаком после запятой и включает в себя:

2.1 Бюджетные ассигнования по доходам бюджета муниципального округа Новогиреево в разрезе кода главного администратора доходов, код вида и подвида доходов бюджета.

2.2 Бюджетные ассигнования по:

- расходам бюджета муниципального округа Новогиреево в разрезе классификации расходов: кода главного распорядителя бюджетных средств (далее главный распорядитель), разделов, подразделов, целевых статей, групп ,подгрупп и элементов видов расходов, кодов экономического содержания операции (далее - КЭСО);

- расходам бюджета муниципального округа Новогиреево, осуществляемым за счет средств межбюджетных трансфертов, предоставляемых бюджету муниципального округа Новогиреево из бюджета города Москвы в разрезе кодов главного распорядителя , разделов, подразделов, целевых статей, групп ,подгрупп и элементов видов расходов, кодов экономического содержания операции (далее - КЭСО);

2.3 Бюджетные ассигнования по источникам финансирования дефицита бюджета муниципального округа Новогиреево в разрезе кода главного администратора источников финансирования дефицита бюджета муниципального округа Новогиреево и классификации источников финансирования дефицита бюджета.

3. Утвержденные показатели сводной бюджетной росписи должны соответствовать решению Совета депутатов муниципального округа о бюджете муниципального округа.

4. Главный распорядитель в течение 5 рабочих дней с даты утверждения показателей сводной бюджетной росписи (лимиты бюджетных обязательств) формирует в автоматизированной системе управления городскими финансами города Москвы (далее – АСУ ГФ) проект бюджетной росписи в разрезе кодов классификации доходов - кода главного администратора дохода и классификации доходов, в разрезе кодов классификации расходов бюджета - кодов главного распорядителя, разделов, подразделов, целевых статей, групп, подгрупп и элементов видов расходов, кодов экономического содержания операции (далее - КЭСО); присваивают в АСУ ГФ статус «Новый» и затем «Утвердить».

5. Территориальное финансово-казначейское управление № 3 Департамента финансов города Москвы в течение 3 рабочих дней рассматривает проект бюджетной росписи и в случае отсутствия замечаний утверждает в АСУ ГФ путем перевода в статус «Разнесено по л/с».

6. Если после проведения контроля обнаружены ошибки в бюджетной росписи электронный документ автоматически переводится в статус «Отказано в распределении по л/с».

II. Ведение сводной бюджетной росписи

7. Ведение сводной бюджетной росписи осуществляет аппарат посредством внесения изменений в показатели сводной бюджетной росписи.

8. Изменение показателей сводной бюджетной росписи осуществляется аппаратом в соответствии:

- со статьей 217 Кодекса;

- с особенностями исполнения бюджета муниципального округа Новогиреево на текущий финансовый год и плановый период.

9. При определении кода видов изменений сводной бюджетной росписи и бюджетной росписи главного распорядителя и главного администратора источников необходимо руководствоваться таблицей видов изменений согласно **приложению 2** к настоящему порядку.

III. Особенности внесения изменений в сводную бюджетную роспись.

10. Внесение изменений в сводную бюджетную роспись производится на основании предложения главного распорядителя об изменении сводной бюджетной росписи.

11. В соответствии с пунктом 8 статьи 217 Бюджетного кодекса Российской Федерации дополнительными основаниями для внесения изменений в показатели сводной бюджетной росписи бюджета муниципального округа, являются:

1) получение уведомления о предоставлении межбюджетного трансферта, имеющего целевое назначение и направляемого на увеличение расходов бюджета муниципального округа Новогиреево в соответствии с целями его представления, а также сокращения (возврат при отсутствии потребности) указанного межбюджетного трансферта;

2) увеличение объема бюджетных ассигнований по разделам, подразделам, целевым статьям и видам расходов классификации расходов бюджета за счет средств, образовавшихся в связи с экономией в текущем финансовом году бюджетных ассигнований на оказание муниципальных услуг, в пределах общего объема бюджетных ассигнований, предусмотренных главному распорядителю бюджетных средств в текущем финансовом году на указанные цели;

3) перераспределение главным распорядителем бюджетных средств предусмотренных ему объемов бюджетных ассигнований в связи с уточнением групп, подгрупп и элементов видов расходов классификации расходов бюджета.

4) исполнения судебных актов, предусматривающих обращение взыскания на средства бюджета округа.

12. Внесения изменений в ведомственную структуру расходов бюджета муниципального округа Новогиреево на соответствующий финансовый год и плановый период на основании решения Совета депутатов муниципального округа Новогиреево.

13. Установить, что остаток средств, образованный в бюджете муниципального округа Новогиреево по состоянию на 01 января текущего финансового года может быть направлен на покрытие кассового разрыва и на увеличение бюджетных ассигнований на оплату заключенных муниципальных контрактов на поставку товаров, выполнение работ, оказание услуг, подлежащих в соответствии с условиями этих муниципальных контрактов оплате в отчетном финансовом году, в объеме не превышающем сумму остатка не использованных на начало текущего финансового года бюджетных ассигнований на указанные цели, в случаях, предусмотренных решением Совета депутатов муниципального округа Новогиреево о бюджете муниципального округа.

14. Межбюджетный трансферт, предусмотренный на цели осуществления доплат к пенсиям лицам, проходившим муниципальную службу в городе Москве, предоставляется из бюджета муниципального округа Новогиреево бюджету города Москвы на лицевой счет Департамента труда и социальной защиты населения города Москвы на основании соглашения между Департаментом труда и социальной защиты населения города Москвы и аппаратом Совета депутатов муниципального округа Новогиреево.

15. Объем межбюджетного трансферта предусмотренный на текущий финансовый год для осуществления доплат к пенсиям лицам, проходившим муниципальную службу в городе Москве, уточняется Соглашением о предоставлении иного межбюджетного трансферта из бюджета муниципального округа Новогиреево бюджету города Москвы на цели осуществления доплат к пенсиям лицам, проходившим муниципальную службу в городе Москве.

16. Предоставление межбюджетного трансферта в целях повышения эффективности осуществления Советом депутатов муниципального округа Новогиреево, переданных полномочий, в соответствии с Законом города Москвы от 11 июля 2012 года № 39 «О наделении органов местного самоуправления муниципальных округов в городе Москве отдельными полномочиями города Москвы» осуществляется в порядке, установленном Правительством Москвы и на основании соглашения между Департаментом финансов города Москвы и аппаратом Совета депутатов муниципального округа Новогиреево.

17. Изменение показателей сводной бюджетной росписи осуществляется до 25 декабря текущего финансового года включительно.

18. Внесение изменений в сводную бюджетную роспись осуществляется в АСУ ГФ в соответствии с Методическими рекомендациями по работе в АСУ ГФ при внесении в сводную бюджетную роспись согласно **приложению 3** к настоящему Порядку.

Приложение 1
к Порядку составления и ведения
сводной бюджетной росписи
бюджета муниципального округа
Новогиреево

УТВЕРЖДАЮ
Глава муниципального округа Новогиреево

_____

«_____»_____20___г.

СВОДНАЯ БЮДЖЕТНАЯ РОСПИСЬ
бюджета муниципального округа Новогиреево
на 20__ год и плановый период 20__ и 20__ годов

1. Бюджетные ассигнования по доходам бюджета муниципального округа Новогиреево

(тыс.руб.)

Код бюджетной классификации		Наименование	Сумма изменений (+/-)		
код главного администратора доходов	доходов бюджета муниципального округа Новогиреево		на 20__ год	на 20__ год	на 20__ год
1		2	3	4	5

2. Бюджетные ассигнования по расходам бюджета муниципального округа Новогиреево

Наименование показателя	Код по бюджетной классификации						Сумма		
	главного распорядителя средств бюджета муниципального округа	раздела	подраздела	целевой статьи	вида расходов	код экономического содержания операции	на 20__ год	на 20__ год	на 20__ год

3. Бюджетные ассигнования по источникам финансирования дефицита бюджета муниципального округа Новогиреево

тыс.руб.

Код бюджетной классификации		Наименование	Сумма		
код главного администратора источников дефицита бюджета муниципального округа	источников финансирования дефицита бюджета муниципального округа		на 20__ год	на 20__ год	на 20__ год
1		2	3	4	5

Главный бухгалтер _____ _____
(подпись) (расшифровка подписи)

Приложение 2
к Порядку составления и ведения сводной бюджетной росписи бюджета муниципального округа Новогиреево

Таблица видов изменений бюджетных ассигнований

Код вида изменения (КВИ)	Наименование кода вида изменения
910	Изменения, вносимые в решение о местном бюджете на текущий финансовый год и плановый период
911	Изменения, вносимые в случае изменения состава или полномочий внутригородских муниципальных образований (ст.217 БК РФ)
914	Изменения, вносимые в связи с направлением остатка средств местного бюджета, образовавшегося на начало финансового года
917	Изменения, вносимые в связи с использованием резервного фонда, предусмотренного в местном бюджете (ст.217 БК РФ)
918	Изменения, вносимые по отдельным разделам, подразделам, целевым статьям, видам расходов местного бюджета за счет экономии по использованию в текущем году бюджетных ассигнований на оказание муниципальных услуг при условии, что увеличение бюджетных ассигнований по соответствующему виду расходов не превышает 10 процентов (ст.217 БК РФ)
926	Изменения, вносимые в случае исполнения судебных актов (ст.217 БК РФ)
942	Изменения, вносимые в соответствии с актами проверок контролирующих органов
943	Изменения, вносимые в связи с предоставлением субсидий из бюджетов внутригородских муниципальных образований города Москвы
944	Изменения, вносимые в связи с увеличением или сокращением межбюджетных трансфертов бюджетам внутригородских муниципальных образований (ст.217 БК РФ)
955	Изменения, вносимые в связи с перераспределением бюджетных ассигнований и лимитов бюджетных обязательств между кодами классификации операций сектора государственного управления, не приводящие к изменению показателей бюджетной росписи местного бюджета
961	Изменения, вносимые в связи с предоставлением (возвратом) бюджетных кредитов, предоставленных бюджетам внутригородских муниципальных образований из бюджета города Москвы
962	Внесение изменений в сводную бюджетную роспись без внесения изменений в решение о бюджете по дополнительным основаниям, утвержденным правовым актом представительного органа муниципального образования или решением о бюджете, в соответствии с п.8 ст.217 Бюджетного кодекса РФ

Приложение 3
к Порядку составления и ведения сводной бюджетной росписи бюджета муниципального округа Новогиреево

Методические рекомендации по работе в АСУ ГФ при внесении изменений в сводную бюджетную роспись

Внесение сводной бюджетной росписи осуществляется в подсистеме «Ведение сводной бюджетной росписи» АСУ ГФ.

Главный распорядитель в подсистеме «Муниципальные доходы», «Муниципальные расходы», «Муниципальные источники» сводной бюджетной росписи формирует «Уведомление об изменении бюджетных ассигнований».

Формирование Уведомления об изменении бюджетных ассигнований производится путем создания нового уведомления:

- в тыс.рублях с одним знаком после запятой;
- предлагаемые к изменению объемы бюджетных ассигнований – путем ввода значений +/-.

Главный распорядитель после внутреннего контроля переводит «Уведомление об изменении бюджетных ассигнований» в статус «Новый», а затем в статус « Утвердить».

Территориальное финансово-казначейское управление № 3 Департамента финансов города Москвы в течение 3 рабочих дней проверяет на наличие остатка бюджетных ассигнований и лимитов бюджетных обязательств, необходимых для проведения «Уведомление об изменении бюджетных ассигнований» и в случае отсутствия замечаний утверждает в АСУ ГФ путем перевода в статус «Разнесено по л/с».

В случае недостаточности бюджетных ассигнований и лимитов бюджетных обязательств в подсистеме «Муниципальные доходы», «Муниципальные расходы», «Муниципальные источники» сводной бюджетной росписи электронный документ автоматически переводится в статус «Отказано в распределении по л/с».

Приложение 2
к постановлению аппарата
Совета депутатов
муниципального округа
Новогиреево
от 21.04.2023г. № 11 А

ПОРЯДОК
СОСТАВЛЕНИЯ И ВЕДЕНИЯ БЮДЖЕТНОЙ РОСПИСИ БЮДЖЕТА МУНИЦИПАЛЬНОГО ОКРУГА НОВОГИРЕЕВО

Порядок составления и ведения бюджетной росписи муниципального округа Новогиреево (далее - Порядок) разработан в соответствии с Бюджетным кодексом Российской Федерации (далее - Кодекс) и определяет правила составления и ведения бюджетной росписи главного распорядителя бюджетных средств муниципального округа Новогиреево (далее - бюджетная роспись).

1. Бюджетная роспись составляется на текущий финансовый год, а при утверждении бюджета муниципального округа Новогиреево на 3-летний период - на очередной финансовый год и плановый период (с расшифровкой по годам) без поквартальной разбивки и включает в себя роспись расходов главного распорядителя бюджетных средств (далее - главный распорядитель) в разрезе кодов классификации расходов бюджета - кодов целевых статей, разделов, подразделов, групп, подгрупп и элементов видов расходов, а также дополнительных кодов аналитического учета (далее - ДКАУ). Если целевая статья в бюджетной росписи 31XXXXXXXX, то ДКАУ соответствует КЭСО сводной бюджетной росписи, если целевая статья иная, то ДКАУ присваивается значение «000».

2. Бюджетная роспись утверждается главным распорядителем в соответствии со сводной бюджетной росписью по форме согласно приложению к Порядку.

Бюджетная роспись составляется без поквартальной разбивки в тыс. рублей с одним знаком после запятой.

3. Показатели бюджетной росписи по расходам доводятся главным распорядителем до получателя бюджетных средств до начала очередного финансового года.

4. Порядок составления, утверждения и ведения бюджетной росписи главного распорядителя устанавливается в соответствии с требованиями Кодекса и настоящего Порядка.

5. Формирование и ведение бюджетной росписи осуществляется главным распорядителем в подсистеме «Ведение СБР» АСУ ГФ.

6. Изменение сводной бюджетной росписи бюджета муниципального округа Новогиреево (далее - сводная бюджетная роспись) служит основанием для внесения главным распорядителем соответству-

ющих изменений в показатели бюджетной росписи.

Изменение показателей бюджетной росписи в связи с изменениями показателей сводной бюджетной росписи осуществляется в соответствии с Порядком составления и ведения сводной бюджетной росписи бюджета муниципального округа Новогиреево.

7. Изменение показателей, утвержденных бюджетной росписью по расходам главного распорядителя в соответствии с показателями сводной бюджетной росписи, без внесения соответствующих изменений в сводную бюджетную роспись бюджета муниципального округа Новогиреево не допускается.

8. Главный распорядитель в подсистеме «Ведение СБР» АСУ ГФ формирует Уведомление об изменении бюджетных ассигнований, после чего электронный документ автоматически передается в АИС УБП 1-М.

Приложение
к Порядку составления и
ведения бюджетной росписи
бюджета муниципального округа
Новогиреево

БЮДЖЕТНАЯ РОСПИСЬ
на 20__ год и плановый период 20__ и 20__ годов

аппарат Совета депутатов муниципального округа Новогиреево

(наименование главного распорядителя бюджетных средств)

1. Бюджетные ассигнования по расходам аппарата Совета депутатов муниципального округа Новогиреево

(тыс.руб.)

Код бюджетной классификации							Сумма		
главного распорядителя бюджетных средств	раздела	подраздела	целевой статьи	вида расходов	дополнительный код аналитического учета	Наименование показателя	на 20__ год	на 20__ год	на 20__ год

2. Бюджетные ассигнования по источникам финансирования дефицита аппарата Совета депутатов муниципального округа Новогиреево

тыс.руб.

Код бюджетной классификации		Наименование	Сумма		
код главного администратора источников дефицита бюджета муниципального округа	источников финансирования дефицита бюджета муниципального округа		на 20__ год	на 20__ год	на 20__ год
1		2	3	4	5

ПОСТАНОВЛЕНИЕ

21 апреля 2023 года № 12 А

Об утверждении отчета об исполнении бюджета муниципального округа Новогиреево за 1 квартал 2023 года

Во исполнение положений статьи 264.2 Бюджетного кодекса Российской Федерации, Положения о бюджетном процессе в муниципальном округе Новогиреево,

ПОСТАНОВЛЯЮ:

1. Утвердить Отчет об исполнении бюджета муниципального округа Новогиреево за 1 квартал 2023 года (приложение).
2. Опубликовать настоящее постановление в бюллетене «Московский муниципальный вестник» и разместить на официальном сайте муниципального округа Новогиреево –www.mo-novogireevo.ru.
3. Контроль за исполнением настоящего постановления возложить на главу муниципального округа Новогиреево Чикунова В.М.

Глава муниципального округа Новогиреево **В.М. Чикунов**

Полный текст настоящего постановления, включая приложение к нему, опубликован в официальном сетевом издании «Московский муниципальный вестник» (amom-mmv.ru) 17 октября 2023 года.

СОВЕТ ДЕПУТАТОВ

РЕШЕНИЕ

19.09.2023 года № 01-09/23

О согласовании ежеквартального сводного районного календарного плана по досуговой, социально-воспитательной и спортивной работе с населением по месту жительства на 4 квартал 2023 года

В соответствии с пунктом 3 части 7 статьи 1 Закона города Москвы от 11 июля 2012 года № 39 «О наделении органов местного самоуправления муниципальных округов в городе Москве отдельными полномочиями города Москвы» и обращением главы управы района Новогиреево города Москвы Д.В. Чернова от 19.09.2023 года № НГ-14-525/23исх1,

Совет депутатов муниципального округа Новогиреево решил:

1. Согласовать ежеквартальный сводный районный календарный план по досуговой, социально-воспитательной и спортивной работе с населением по месту жительства на 4 квартал 2023 года согласно

приложению.

2. Направить настоящее решение в управу района Новогиреево города Москвы, в префектуру Восточного административного округа города Москвы, Департамент территориальных органов исполнительной власти города Москвы.

3. Опубликовать настоящее решение в бюллетене «Московский муниципальный вестник» и разместить на Едином официальном информационном портале муниципальных образований города Москвы в сетевом издании «Муниципальное дело» www.mundelo.ru.

4. Контроль за выполнением настоящего решения возложить на главу муниципального округа Новогиреево В.М. Чикунова.

Глава
муниципального округа Новогиреево **В.М. Чикунов**

Приложение
к решению Совета депутатов
муниципального округа
Новогиреево
от 19.09.2023 г. № 01-09/23

СВОДНЫЙ КАЛЕНДАРНЫЙ ПЛАН
культурно-массовых, досуговых, спортивных и физкультурно-оздоровительных мероприятий с населением по месту жительства на территории района Новогиреево Восточного административного округа города Москвы на 4 квартал 2023 года

№ п/п	Название мероприятия	Дата и время проведения	Место проведения, адрес	Организаторы мероприятия
1.	Культурно - массовое мероприятие для жителей района ко Дню Учителя	06 октября 12:00	ГБОУ СОШ «1324»	ГБУ «ЦДС «Новогиреево» Отдел по организации досуга
2.	Культурно-массовое мероприятие «Благотворительный забег»	21 октября 14:00	Перовская ул. 64	ГБУ «ЦДС «Новогиреево» Отдел по организации досуга
3.	Кулинарный конкурс для жителей района	31 октября 12:00	Перовская ул. д 49/53	ГБУ «ЦДС «Новогиреево» Отдел по организации досуга
4.	Мероприятие для учащихся старших классов школ и колледжей района «Мисс Новогиреево»	23 ноября 16:00	ГАПОУ ТК №24 Полимерная ул., д. 7а	ГБУ «ЦДС «Новогиреево» Отдел по организации досуга
5	Турнир по киберспорту для жителей района	25 ноября в 12:00	Мартеновская ул., д. 30	ГБУ «ЦДС «Новогиреево» Отдел по организации досуга
6	Мероприятие приуроченное к 80-ой годовщине контрнаступления «Битвы под Москвой»	5 декабря 16:00	Перовская ул. 64	ГБУ «ЦДС «Новогиреево» Отдел по организации досуга
7	Культурно - массовое мероприятие для семей района Новогодняя Елка «Праздник нашего двора»	23 декабря 16:00	Зеленый проспект, д. 24 (сквер)	ГБУ «ЦДС «Новогиреево» Отдел по организации досуга
8	Шествие, приуроченное к вводу войск в Афганистан	25 декабря 12:00	Зеленый проспект, д. 24 (сквер)	ГБУ «ЦДС «Новогиреево» Отдел по организации досуга
9	Турнир по шахматам среди ветеранов	4 октября 16:00-17:00	Мартеновская д.30	ГБУ «ЦДС «Новогиреево» Отдел ФКиС

10	Велопробег	14 октября 10:00-13:00	Терлецкий парк	ГБУ «ЦДС «Новогиреево» Отдел ФКиС
11	Районный турнир по настольному теннису среди жителей района Новогиреево	20 октября 15:00-17:00	Перовская д.49/53	ГБУ «ЦДС «Новогиреево» Отдел ФКиС
12	Мероприятие для жителей района Новогиреево «Спортивное ориентирование»	11 ноября 10:00-12:00	Терлецкий парк	ГБУ «ЦДС «Новогиреево» Отдел ФКиС
13	«Спорт с Дедом Морозом» праздничные эстафеты	14 декабря 17:00-19:00	Мартеновская д.30	ГБУ «ЦДС «Новогиреево» Отдел ФКиС
14	Спортивное мероприятие для жителей района «Новогодняя гонка!»	23 декабря 10:00-12:00	Терлецкий парк	ГБУ «ЦДС «Новогиреево» Отдел ФКиС

РЕШЕНИЕ

19.09.2023 года № 02-09/23

О согласовании проекта изменения Схемы размещения нестационарных торговых объектов на территории района Новогиреево

В соответствии с пунктом 1 части 5 статьи 1 Закона города Москвы от 11 июля 2012 года № 39 «О наделении органов местного самоуправления муниципальных округов в городе Москве отдельными полномочиями города Москвы», постановлением Правительства Москвы от 3 февраля 2011 года № 26-ПП «О размещении нестационарных торговых объектов, расположенных в городе Москве на земельных участках, в зданиях, строениях и сооружениях, находящихся в государственной собственности», принимая во внимание обращение заместителя префекта Восточного Административного округа города Москвы Д.С. Плахих от 29.08.2023 г. № 01-14-3439/23; от31.08.2023 г. № 01-14-3466/23,

Совет депутатов решил:

1. Согласовать проект изменения схемы размещения нестационарных торговых объектов согласно приложению.
2. Направить настоящее решение в префектуру Восточного административного округа города Москвы, управу района Новогиреево города Москвы, Департамент территориальных органов исполнительной власти города Москвы.
3. Опубликовать настоящее решение в бюллетене «Московский муниципальный вестник» и разместить на Едином официальном информационном портале муниципальных образований города Москвы в сетевом издании «Муниципальное дело» www.mundelo.ru.
4. Настоящее решение вступает в силу со дня его официального опубликования.
5. Контроль за выполнением настоящего решения возложить на главу муниципального округа Новогиреево В.М. Чикунова.

Глава
муниципального округа Новогиреево **В.М. Чикунов**

Приложение
к решению Совета Депутатов
муниципального округа
Новогиреево
от 19.09.2023 года № 02-09/23

Проект изменения схемы размещения нестационарных торговых объектов

№	адрес	вид объекта	период размещения	общая площадь объекта	специализа-ция	предлагаемые изменения
1	Зеленый просп., д. 62 корп. 1	Киоск	с 1 января по 31 декабря	10 кв.м.	мороженое	изменение площади с 9,3 на 10 кв.м
2	Перовская ул., д. 54/54	Киоск	с 1 января по 31 декабря	10 кв.м.	мороженое	изменение площади с 9,3 на 10 кв.м
3	Зеленый просп., д. 22	Киоск	с 1 января по 31 декабря	10 кв.м.	мороженое	изменение площади с 9,3 на 10 кв.м
4	Зеленый просп., д. 81	Киоск	с 1 января по 31 декабря	10 кв.м.	мороженое	изменение площади с 9,3 на 10 кв.м

РЕШЕНИЕ

19.09.2023 года № 03-09/23

О согласовании проекта изменения Схемы размещения нестационарных торговых объектов со специализацией «Печать» на территории района Новогиреево

В соответствии с пунктом 1 части 5 статьи 1 Закона города Москвы от 11 июля 2012 года № 39 «О наделении органов местного самоуправления муниципальных округов в городе Москве отдельными полномочиями города Москвы», постановлением Правительства Москвы от 3 февраля 2011 года № 26-ПП «О размещении нестационарных торговых объектов, расположенных в городе Москве на земельных участках, в зданиях, строениях и сооружениях, находящихся в государственной собственности», принимая во внимание обращение первого заместителя руководителя Департамента средств массовой информации и рекламы города Москвы Ю.Г. Казакова от 01.09.2023 г. № 02-25-499/23,

Совет депутатов решил:

1. Согласовать проект изменения схемы размещения нестационарных торговых объектов со специализацией «Печать» согласно приложению.
2. Направить настоящее решение в префектуру Восточного административного округа города Москвы, Департамент средств массовой информации и рекламы города Москвы, Департамент территориальных органов исполнительной власти города Москвы, управу района Новогиреево города Москвы,
3. Опубликовать настоящее решение в бюллетене «Московский муниципальный вестник» и разместить на Едином официальном информационном портале муниципальных образований города Москвы в сетевом издании «Муниципальное дело» www.mundelo.ru.
4. Настоящее решение вступает в силу со дня его официального опубликования.
5. Контроль за выполнением настоящего решения возложить на главу муниципального округа Новогиреево В.М. Чикунова.

Глава
муниципального округа Новогиреево **В.М. Чикунов**

Приложение
к решению Совета Депутатов
муниципального округа
Новогиреево
от 19.09.2023 года № 03-09/23

Проект изменения схемы размещения нестационарных торговых объектов со специализацией «Печать»

№	адрес	вид объекта	период размещения	общая площадь объекта	специализация	предлагаемые изменения
1	Зеленый просп., д. 20	Киоск	с 1 января по 31 декабря	10 кв.м.	печать	Изменение площади с 9,0 кв.м. до 10 кв.м Уточнение адреса: с Зеленого просп., вл. 20 на Зеленый просп., д. 20

РЕШЕНИЕ

19 сентября 2023 № 04-09/23

О согласовании мест размещения ярмарок выходного дня на территории муниципального округа Новогиреево в 2024 году

В соответствии с частью 9 статьи 1 Закона города Москвы от 11 июля 2012 года № 39 «О наделении органов местного самоуправления муниципальных округов в городе Москве отдельными полномочиями города Москвы», на основании обращения префектуры ВАО г. Москвы (от 28.08.2023 года № 01-14-3421/23)

Совет депутатов муниципального округа Новогиреево решил:

1. Согласовать размещение ярмарки выходного дня на территории муниципального округа Новогиреево в 2024 году с количеством торговых мест размещения – 12 – по адресу: Зеленый просп., вл. 22.
2. Направить настоящее решение в Департамент территориальных органов исполнительной власти города Москвы, префектуру восточного административного округа города Москвы, управу района Новогиреево города Москвы в течение 3 дней со дня его принятия.
3. Опубликовать настоящее решение в бюллетене «Московский муниципальный вестник» и разместить на Едином официальном информационном портале муниципальных образований города Москвы в сетевом издании «Муниципальное дело» www.mundelo.ru.
4. Контроль за выполнением настоящего решения оставить за главой муниципального округа Новогиреево Чикунова В.М.

Глава
муниципального округа Новогиреево **В.М. Чикунов**

РЕШЕНИЕ

19.09.2023 года № 08-09/23

О графике приема населения депутатами Совета депутатов муниципального округа Новогиреево в четвертом квартале 2023 года

В соответствии с федеральными законами от 6 октября 2003 года № 131-ФЗ «Об общих принципах организации местного самоуправления в Российской Федерации», от 2 мая 2006 года № 59-ФЗ «О порядке рассмотрения обращений граждан Российской Федерации», законами города Москвы от 6 ноября 2002 года № 56 «Об организации местного самоуправления в городе Москве», от 25 ноября 2009 года № 9 «О гарантиях осуществления полномочий лиц, замещающих муниципальные должности в городе Москве», Уставом муниципального округа Новогиреево, Порядком организации и осуществления личного приема граждан депутатами Совета депутатов муниципального округа Новогиреево,

Совет депутатов муниципального округа Новогиреево решил:

1. Утвердить график приема населения депутатами Совета депутатов муниципального округа Новогиреево в четвертом квартале 2023 года согласно приложению.
2. Опубликовать настоящее решение в бюллетене «Московский муниципальный вестник» и разместить на Едином официальном информационном портале муниципальных образований города Москвы в сетевом издании «Муниципальное дело» www.mundelo.ru.
3. Контроль за выполнением настоящего решения возложить на главу муниципального округа Новогиреево В.М. Чикунова.

Глава
муниципального округа Новогиреево **В.М. Чикунов**

Приложение
к решению Совета депутатов
муниципального округа
Новогиреево
от 19.09.2023 года № 08-09/23

ГРАФИК ПРИЕМА
граждан депутатами Совета депутатов муниципального округа Новогиреево
в четвертом квартале 2023 года

Ф.И.О. Депутата СД МО Новогиреево	**дни и часы приема**	**место приема**
Лопухина Мария Вадимовна многомандатный избирательный округ № 1 перечень домовладений: ул. Коренная, д. 8 (к.1, 2), 10 ул. Кусковская, д. 16, 17, 17 (к.1), 19 (к.1, 2), 21 (к.1, 2, 3), 23 (к.1, 2, 3, 4, 5), д. 25 (к.1, 2), 27 (к.1, 2), 29 (к.1, 2), 31 (к.1, 2), 33, 35 (к.1, 2), 37/60, д.41, 43 (к.1, 2), 47		ул. Новогиреевская 54 по предварительной записи 8-903-576-69-75

Притыкин Константин Андреевич многомандатный избирательный округ № 1 перечень домовладений: ул. Братская, д.15(к.1, 2, 3), 17(к.1, 2). ул. Братская, д., 19(к.1, 2, 3), 21(к.1, 2), 23(к.1, 2, 3) ул. Утренняя, д.2/51, 4, 6, 8, 10(к.1, 2), 14(к.1, 2, 3) ул. Утренняя, д.3.		Кусковская ул. 23-2 по предварительной записи 8(495)7701028
Никитин Максим Николаевич многомандатный избирательный округ № 1 перечень домовладений: ул. Перовская, д. 56/55, 58, 60 (к.1, 2), 62 ул. Перовская, д. 49/53, 51, 53, 55, 57, 59 ул. Перовская, д.46 (к.1,2,3,4,5), 48, 50 (к.1,4,5), 54/54 ул. Полимерная, д. 3 Зеленый просп., д. 26 ул. Новогиреевская, д. 44/28 Зеленый просп., д. 22 Свободный просп., д. 30, 32		ул. Новогиреевская 54 по предварительной записи 8(495)7701028
Тимохин Дмитрий Владимирович многомандатный избирательный округ № 1 перечень домовладений: ул.Мартеновская, д.39(к.1, 2), 41 ул. Перовская, д.66 (к.1, 2, 3, 4, 5, 6, 7, 8, 9), д.73/43, 75 ул.2-я Владимирская, д.56, 58; ул.2-я Владимирская, д.57, 59/39; ул. 2-я Владимирская, д.45, 47(к.1, 2); ул. Алексея Дикого, д.16, 18, 20;		ул. Новогиреевская 54 по предварительной записи 8(495)7701028
Качалова Ольга Вячеславовна многомандатный избирательный округ № 2 перечень домовладений: Зеленый просп., д. 46, 48 (к.1, 2, 3), 50, 52 (к.1, 2); Союзный просп., д.9 (к.1, 2), 13 (к.1, 2). Федеративный просп., д.18 (к.1, 2), 20, д.21 (к.1, 2),22 (к.1, 2, 3), 24, 24 (к.1) Свободный просп., д.4, 6 (к.1 , 2, 3), 10 (к.1, 2), 12/23 ул. Металлургов, д.62,(к.1)		ул. Новогиреевская 54 по предварительной записи 8(495)7701028
Чулкова Елена Николаевна многомандатный избирательный округ № 2 перечень домовладений: ул. Полимерная, д.5, 7 ул. Утренняя 16(к.1, 2), 18(к.1, 2), 20, 22(к.1, 2). ул. Мартеновская 32/15; 30, 19/38,18, 20, 22(к.1, 2), 29 ул. Новогиреевская 45, 47/26, 49/28, 51, 53, 50/9, 52, 54. ул. Братская, д.25(к.1, 2), 27(к.1, 2, 3); ул. Новогиреевская, д. ,46, 48, , ул. Утренняя, д.7,		Кусковская ул. 23-2 по предварительной записи 8(495)7701028
Боринец Вера Егоровна многомандатный избирательный округ № 2 перечень домовладений: ул. Алексея Дикого, д. 5 (к.1, 2), 7 (к.1, 2, 3) Свободный просп., д. 26, 28 Союзный просп., д.12 (к.1, 2), 14/9 Союзный просп., д. 4, 6 (к.1, 2, 3, 4), 8 (к.1, 2), 10. ул. Мартеновская д. 31, 33, д.23, 27,		ул. Новогиреевская 54 по предварительной записи 8(495)7701028

Киселёв Григорий Робертович многомандатный избирательный округ № 2 перечень домовладений: Зеленый просп., д.30, 32, 34; ул. Мартеновская, д.16/36, 24 ул. Новогиреевская, д.37, 39, 41,. Зеленый просп., д.40 (к.1, 2), 42, 44 Зеленый просп., д.61, 63, 65, 67 (к.1, 2), 69 (к.1, 2); Федеративный просп., 26(к.4).		ул. Новогиреевская 54 по предварительной записи 8(495)7701028
Бодриков Игорь Владимирович многомандатный избирательный округ № 3 перечень домовладений: Зеленый просп., д.56; Свободный просп., д.20, 22, 24; Зеленый просп., д.60/35, д. 64, д. 71 (к.1, 2), 73, 77 (к.1, 2); 62 (к.1, 2, 3); Свободный просп., д.14, 16, 18; Федеративный просп., д.28, 28А, 30, 30А (к.1, 2), 32 (к.1, 2), 34 (к.1, 2), 36. Федеративный просп., д. 38 (к.1, 2),.40 (к.1, 2), 42 (к.1, 2).		Зеленый просп. 75 (канцелярия) по предварительной записи 8(495)3028115
Шлёпина Эльвира Ивановна многомандатный избирательный округ № 3 перечень домовладений: Саперный пр., д. 6 (к.2), 8 (к.1, 2, 3), д. 9,10. Федеративный просп., д.33, 35, 44, 46 (к.1, 2). Свободный просп., д. 21/2,д.37 (к.2), 37/18, Союзный просп., 20 (к.1, 2, 3, 4), 22, 22 (к.1, 2), 24; Напольный пр., д.6, 10; Саперный пр., д.2/23, 4; Свободный просп., д. 25 (к.1, 2), 27; Союзный просп., д.15 (к.1, 2). Саперный пр 11,12 (к.1, 2); 13;		ул. Новогиреевская 54 по предварительной записи 8(495)7701028 8(917 5262748)
Дмитриева Марина Юрьевна многомандатный избирательный округ № 3 перечень домовладений: ул. Фрязевская., д.9 (к.1, 2, 3), 11 (к.1, 2, 3, 4, 5), 13, 15(к.1, 2, 3, 4, 5, 6) Зеленый просп, 66 (к.1, 2), 68(к.1, 2), 70(к.1, 2), 74, 76. д.83 (к.2, 3, 4), 85, 87 (к.1, 2); ул. Фрязевская, д.3 (к.1, 2). Свободный просп., д. 39 (к.1, 2);		ул. Новогиреевская 54 по предварительной записи 8(495)7701028

РЕШЕНИЕ

19 сентября 2023 года № 11-09/23

О согласовании направления средств стимулирования управы района Новогиреево города Москвы на проведение мероприятий по благоустройству территории района Новогиреево города Москвы в 2023 году

В соответствии с постановлением Правительства Москвы от 26 декабря 2012 года № 849-ПП «О стимулировании управ районов города Москвы» и обращением управы района Новогиреево города Москвы от 19.09.2023 года № НГ-14-525/23исх,

Совет депутатов решил:

1. Согласовать направление средств стимулирования управы района Новогиреево города Москвы образовавшихся в результате экономии при проведении конкурсных процедур на проведение мероприятий по благоустройству района Новогиреево города Москвы в 2023 году согласно приложению.

2. Опубликовать настоящее решение в бюллетене «Московский муниципальный вестник» и разместить на Едином официальном информационном портале муниципальных образований города Москвы в сетевом издании «Муниципальное дело» www.mundelo.ru.

3. Направить настоящее решение в управу района Новогиреево города Москвы, префектуру Восточного административного округа города Москвы и Департамент территориальных органов исполнительной власти города Москвы.

4. Контроль за выполнением настоящего решения возложить на главу муниципального округа Новогиреево Чикунова В.М.

Глава
муниципального округа Новогиреево **В.М. Чикунов**

Приложение
к решению Совета депутатов
муниципального округа
Новогиреево
от 19.09.2023 года № 11-09/23

Мероприятия
по благоустройству территории района Новогиреево города Москвы в 2023 году за счет средств стимулирования управ районов Москвы

№ п/п	Адрес мероприятия	Вид работ	Объем	ед. измерения (шт., кв.м, п.м)	Затраты (руб.)
1	2	3	4	5	6
1	**Мероприятия по обустройству улиц**				
1.1	Безымянный проезд (проезд от д. 33А по Свободному проспекту до д. 42, корп. 2 по Федеративному проспекту)	Установка дорожных знаков и дополнительных щитков	56	шт.	315 657,87
		Нанесение дорожной разметки	25,8	кв.м.	
		Устройство тротуара	17,2	кв.м.	
		Установка бортового камня	38	п.м	
		Устройство газонов	16,4	кв.м.	
		ИТОГО по объекту			**315 657,87**
1.2	3-й проспект Новогиреева	Установка дорожных знаков и дополнительных щитков	75	шт.	471 312,45
		Нанесение дорожной разметки	26,5	кв.м	
		Установка бетонных полусфер	38	шт.	
		Демонтаж дорожных знаков	5	шт.	
		ИТОГО по объекту			**471 312,45**
1.3	Закупка аварийного запаса МАФ	Закупка урн и садовых диванов	32	шт.	387 528,27
		ИТОГО по объекту			**387 528,27**
				ИТОГО по мероприятиям по обустройству улиц	**1 174 498,59**

МУНИЦИПАЛЬНЫЙ ОКРУГ НОВОКОСИНО В ГОРОДЕ МОСКВЕ

СОВЕТ ДЕПУТАТОВ

РЕШЕНИЕ

19.09.2023 № 12/8

О внесении изменений в решение Совета депутатов муниципального округа Новокосино от 11.04.2023 № 6/3 «О Порядке размещения сведений о доходах, расходах, об имуществе и обязательствах имущественного характера, представленных главой муниципального округа Новокосино, на официальном сайте органов местного самоуправления муниципального округа Новокосино и предоставления этих сведений общероссийским средствам массовой информации для опубликования, и внесении изменения в решение Совета депутатов муниципального округа Новокосино от 19.06.2018 № 12/5 «О соблюдении лицами, замещающими муниципальные должности, ограничений, запретов и исполнения ими обязанностей, установленных законодательством Российской Федерации о противодействии коррупции»

На основании пункта 9.2. части 9 статьи 13 Закона города Москвы от 06.11.2002 № 56 «Об организации местного самоуправления в городе Москве»,

Совет депутатов решил:

1. Внести изменения в решение Совета депутатов муниципального округа Новокосино от 11.04.2023 № 6/3 «О Порядке размещения сведений о доходах, расходах, об имуществе и обязательствах имущественного характера, представленных главой муниципального округа Новокосино, на официальном сайте органов местного самоуправления муниципального округа Новокосино и предоставления этих сведений общероссийским средствам массовой информации для опубликования, и внесении изменения в решение Совета депутатов муниципального округа Новокосино от 19.06.2018 № 12/5 «О соблюдении лицами, замещающими муниципальные должности, ограничений, запретов и исполнения ими обязанностей, установленных законодательством Российской Федерации о противодействии коррупции»:

1.1. Пункты 4, 5, 6 решения изложить в следующей редакции:

«4. Обеспечение доступа к информации о представляемых депутатами Совета депутатов муниципального округа Новокосино сведениях о доходах, расходах, об имуществе и обязательствах имущественного характера, к информации о представлении такими лицами заведомо недостоверных или неполных

сведений о доходах, расходах, об имуществе и обязательствах имущественного характера осуществляется в соответствии с федеральными законами, указами Президента Российской Федерации. Обобщенная информация об исполнении (о ненадлежащем исполнении) депутатами Совета депутатов муниципального округа Новокосино обязанности представить сведения о доходах, расходах, об имуществе и обязательствах имущественного характера размещается на официальном сайте органа местного самоуправления муниципального округа Новокосино с учетом требований федерального законодательства в порядке, установленном Законом города Москвы от 17 декабря 2014 года № 64 «О мерах по противодействию коррупции в городе Москве».

5. Опубликовать настоящее решение в бюллетене «Московский муниципальный вестник».

6. Разместить настоящее решение на официальном сайте органов местного самоуправления муниципального округа Новокосино www.novokosino-mo.ru.».

1.2. Дополнить решение пунктом 7 следующего содержания:

«7. Контроль за выполнением настоящего решения возложить на главу муниципального округа Новокосино Семенову С.В.».

2. Опубликовать настоящее решение в бюллетене «Московский муниципальный вестник» и разместить на официальном сайте органов местного самоуправления муниципального округа Новокосино www.novokosino-mo.ru.

3. Настоящее решение вступает в силу со дня его официального опубликования в бюллетене «Московский муниципальный вестник».

4. Контроль за выполнением настоящего решения возложить на главу муниципального округа Новокосино **Семенову С.В.**

Глава муниципального
округа Новокосино **С.В. Семенова**

РЕШЕНИЕ

19.09.2023 № 12/9

О внесении изменений в решение Совета депутатов муниципального округа Новокосино от 08.11.2016 № 22/14 «Об утверждении Положения о комиссии аппарата Совета депутатов муниципального округа Новокосино по соблюдению требований к служебному поведению муниципальных служащих и урегулированию конфликтов интересов»

В соответствии с Федеральным законом от 10 июля 2023 года № 286-ФЗ «О внесении изменений в отдельные законодательные акты Российской Федерации»,

Совет депутатов решил:

1. Внести в решение Совета депутатов муниципального округа Новокосино от 08.11.2016 № 22/14 «Об утверждении Положения о комиссии аппарата Совета депутатов муниципального округа Новокосино по соблюдению требований к служебному поведению муниципальных служащих и урегулирова-

нию конфликтов интересов» следующие изменения:

1.1. В пункте 4 решения слова «www.novokosino.org.» заменить словами «www.novokosino-mo.ru.».

1.2. Пункты 41, 42, 43 приложения изложить в следующей редакции:

«41. При принятии решения о применении к муниципальному служащему мер ответственности, принимать во внимание, что муниципальный служащий освобождается от ответственности за несоблюдение ограничений и запретов, требований о предотвращении или об урегулировании конфликта интересов и неисполнение обязанностей, установленных Федеральным законом от 2 марта 2007 года № 25-ФЗ «О муниципальной службе в Российской Федерации» и другими федеральными законами в целях противодействия коррупции, в случае, если несоблюдение таких ограничений, запретов и требований, а также неисполнение таких обязанностей признается следствием не зависящих от него обстоятельств в порядке, предусмотренном частями 3 - 6 статьи 13 Федерального закона от 25 декабря 2008 года № 273-ФЗ «О противодействии коррупции».

42. В случае установления Комиссией факта совершения муниципальным служащим действия (факта бездействия), содержащего признаки административного правонарушения или состава преступления, председатель Комиссии обязан передать информацию о совершении указанного действия (бездействия) и подтверждающие такой факт документы в соответствующие государственные органы в трехдневный срок, а при необходимости – немедленно.

43. Копия протокола заседания Комиссии или выписка из него приобщается к личному делу муниципального служащего, в отношении которого рассмотрен вопрос о соблюдении требований к служебному поведению и (или) требований об урегулировании конфликта интересов.».

1.3. Дополнить приложение пунктом 44 следующего содержания:

«44. Организационно-техническое и документационное обеспечение деятельности Комиссии осуществляется муниципальным служащим по кадровой работе.».

2. Опубликовать настоящее решение в бюллетене «Московский муниципальный вестник» и разместить на официальном сайте органов местного самоуправления муниципального округа Новокосино www.novokosino-mo.ru.

3. Настоящее решение вступает в силу со дня его официального опубликования в бюллетене «Московский муниципальный вестник».

4. Контроль за выполнением настоящего решения возложить на главу муниципального округа Новокосино **Семенову С.В.**

Глава муниципального
округа Новокосино **С.В. Семенова**

РЕШЕНИЕ

19.09.2023 № 12/10

О внесении изменений в решение Совета депутатов муниципального округа Новокосино от 19.06.2018 № 12/5 «О соблюдении лицами, замещающими муниципальные должности, ограничений, запретов и исполнения ими обязанностей, установленных законодательством Российской Федерации о противодействии коррупции»

В соответствии с Федеральным законом от 10 июля 2023 года № 286-ФЗ «О внесении изменений в отдельные законодательные акты Российской Федерации»,

Совет депутатов решил:

1. Внести в решение Совета депутатов муниципального округа Новокосино от 19.06.2018 № 12/5 «О соблюдении лицами, замещающими муниципальные должности, ограничений, запретов и исполнения ими обязанностей, установленных законодательством Российской Федерации о противодействии коррупции» следующие изменения:

1.1. В пункте 3 решения слова «www.novokosino.org.» заменить словами «www.novokosino-mo.ru.».

1.2. Пункты 20, 21, 22, 23, 24, 25, 26, 27 приложения изложить в следующей редакции:

«20. При принятии решения о применении к главе муниципального образования, к депутату, члену выборного органа местного самоуправления, выборному должностному лицу местного самоуправления, иному лицу, замещающему муниципальную должность, мер ответственности, принимать во внимание, что указанные лица освобождаются от ответственности за несоблюдение ограничений и запретов, требований о предотвращении или об урегулировании конфликта интересов и неисполнение обязанностей, установленных Федеральным законом от 2 марта 2007 года № 25-ФЗ «О муниципальной службе в Российской Федерации» и другими федеральными законами в целях противодействия коррупции, в случае, если несоблюдение таких ограничений, запретов и требований, а также неисполнение таких обязанностей признается следствием не зависящих от него обстоятельств в порядке, предусмотренном частями 3 - 6 статьи 13 Федерального закона от 25 декабря 2008 года № 273-ФЗ «О противодействии коррупции».

21. Решения комиссии принимаются большинством голосов присутствующих на заседании членов комиссии. Все члены комиссии при принятии решений обладают равными правами.

При равенстве количества голосов, поданных «за» и «против», голос председателя комиссии является определяющим.

22. Решение комиссии оформляется протоколом, который подписывают члены комиссии, принимавшие участие в ее заседании.

Протокол заседания комиссии оформляется в пятидневный срок после дня проведения заседания комиссии.

23. В протоколе заседания комиссии указываются:

23.1) дата заседания комиссии, фамилии, имена, отчества членов комиссии и других лиц, присутствующих на заседании;

23.2) формулировка каждого из рассматриваемых на заседании комиссии вопросов с указанием фамилии, имени, отчества, должности лица, замещающего муниципальную должность, в отношении ко-

торого рассматривался вопрос;

23.3) источник и дата поступления информации и документов, содержащих основания для проведения заседания комиссии и краткое их содержание;

23.4) содержание пояснений лица, замещающего муниципальную должность, и других лиц по существу рассматриваемых вопросов;

23.5) фамилии, имена, отчества выступивших на заседании лиц и краткое изложение их выступлений;

23.6) результаты голосования;

23.7) решение и обоснование его принятия.

24. Член комиссии, несогласный с принятым решением, имеет право в письменном виде изложить свое мнение, которое подлежит обязательному приобщению к протоколу заседания комиссии.

25. В случае принятия комиссией решений, предусмотренных пунктами 17 или 18.2 или 19.3 настоящего Положения, комиссия в срок, не превышающий три рабочих дня после дня проведения заседания, оформляет заключение и проект решения Совета депутатов о досрочном прекращении полномочий лица, замещающего муниципальную должность, или применении к нему иных мер ответственности, которые подлежат рассмотрению на ближайшем после дня проведения заседания комиссии заседании Совета депутатов.

Заключение комиссии должно содержать краткое содержание информации и документов, послуживших основанием для проведения ее заседания, мотивированный вывод по результатам их рассмотрения и рекомендации Совету депутатов.

Порядок принятия решения о применении к лицу, замещающему муниципальную должность, иных мер ответственности определяется решением Совета депутатов муниципального округа Новокосино в соответствии с Законом города Москвы от 17 декабря 2014 года № 64 «О мерах по противодействию коррупции в городе Москве».

26. Выписка из протокола заседания комиссии направляется лицу, замещающему муниципальную должность, в течение трех рабочих дней после дня проведения заседания комиссии.

27. Решение комиссии может быть обжаловано в порядке, установленном законодательством Российской Федерации.».

1.3. Дополнить приложение пунктом 28 следующего содержания:

«28. Обеспечение деятельности комиссии осуществляет аппарат Совета депутатов муниципального округа Новокосино.

Распоряжением аппарата Совета депутатов муниципального округа Новокосино из числа муниципальных служащих определяется муниципальный служащий, обеспечивающий работу комиссии (оказание содействия председателю комиссии в информировании лиц, указанных в пункте 9.2 настоящего Положения, ведение протокола заседания комиссии, оформление выписок из него, выполнение поручений председателя комиссии по вопросам деятельности комиссии).».

2. Опубликовать настоящее решение в бюллетене «Московский муниципальный вестник» и разместить на официальном сайте органов местного самоуправления муниципального округа Новокосино www.novokosino-mo.ru.

3. Настоящее решение вступает в силу со дня его официального опубликования в бюллетене «Московский муниципальный вестник».

4. Контроль за выполнением настоящего решения возложить на главу муниципального округа Новокосино **Семенову С.В.**

Глава муниципального
округа Новокосино **С.В. Семенова**

МУНИЦИПАЛЬНЫЙ ОКРУГ ВЫХИНО-ЖУЛЕБИНО В ГОРОДЕ МОСКВЕ

АДМИНИСТРАЦИЯ

РАСПОРЯЖЕНИЕ

15.08.2023г. № 7

Об утверждении Положения о порядке применения к муниципальным служащим взысканий за несоблюдение ограничений и запретов, требований о предотвращении или об урегулировании конфликта интересов и неисполнение обязанностей, установленных в целях противодействия коррупции

В соответствии с федеральными законами от 2 марта 2007 года № 25-ФЗ «О муниципальной службе в Российской Федерации», от 25 декабря 2008 года № 273-ФЗ «О противодействии коррупции», законом города Москвы от 22 октября 2008 года № 50 «О муниципальной службе в городе Москве»:

1. Утвердить Положение о порядке применения к муниципальным служащим администрации муниципального округа Выхино-Жулебино взысканий за несоблюдение ограничений и запретов, требований о предотвращении или об урегулировании конфликта интересов и неисполнение обязанностей, установленных в целях противодействия коррупции (приложение).

2. Признать утратившим силу распоряжение администрации муниципального округа Выхино-Жулебино от 28.02.2022 года № 2 «Об утверждении Положения о порядке применения к муниципальным служащим взысканий за несоблюдение ограничений и запретов, требований о предотвращении или об урегулировании конфликта интересов и неисполнение обязанностей, установленных в целях противодействия коррупции».

3. Опубликовать настоящее распоряжение в бюллетене «Московский муниципальный вестник».

4. Настоящее распоряжение вступает в силу с даты его принятия.

5. Контроль за выполнением настоящего распоряжения возложить на Главу муниципального округа Выхино-Жулебино Н.В. Калькову.

И.о. Главы администрации
муниципального округа
Выхино-Жулебино **Д.Л. Волков**

Приложение
к распоряжению администрации
муниципального округа
Выхино-Жулебино
от 15.08.2023 года № 7

Положение
о порядке применения к муниципальным служащим администрации муниципального округа Выхино-Жулебино взысканий за несоблюдение ограничений и запретов, требований о предотвращении или об урегулировании конфликта интересов и неисполнение обязанностей, установленных в целях противодействия коррупции

1. Настоящее Положение определяет порядок применения к муниципальным служащим администрации муниципального округа Выхино-Жулебино (далее – муниципальный служащий) взысканий за несоблюдение ограничений и запретов, требований о предотвращении или об урегулировании конфликта интересов и неисполнение обязанностей, установленных в целях противодействия коррупции Федеральным законом от 2 марта 2007 года № 25-ФЗ «О муниципальной службе в Российской Федерации», Федеральным законом от 25 декабря 2008 года № 273-ФЗ «О противодействии коррупции», законом города Москвы от 22 октября 2008 года № 50 «О муниципальной службе в городе Москве», и другим действующим законодательством.

2. За несоблюдение муниципальным служащим ограничений и запретов, требований о предотвращении или об урегулировании конфликта интересов и неисполнение обязанностей, установленных в целях противодействия коррупции, налагаются следующие взыскания:

1) замечание;

2) выговор;

3) увольнение с муниципальной службы по соответствующим основаниям.

3. Муниципальный служащий подлежит увольнению с муниципальной службы в связи с утратой доверия в случаях совершения правонарушений, предусмотренных статьями 14.1 и 15 Федерального закона от 2 марта 2007 года №25-ФЗ «О муниципальной службе в Российской Федерации»:

1) непринятие муниципальным служащим, являющимся стороной конфликта интересов, мер по предотвращению или урегулированию конфликта интересов;

2) непринятие муниципальным служащим, являющимся представителем нанимателя, которому стало известно о возникновении у подчиненного ему муниципального служащего личной заинтересованности, которая приводит или может привести к конфликту интересов, мер по предотвращению или урегулированию конфликта интересов.

4. Взыскания, предусмотренные пунктами 2 и 3 настоящего Положения, применяются главой администрации муниципального округа Выхино-Жулебино на основании:

1) доклада о результатах проверки, проведенной муниципальным служащим администрации муниципального округа Выхино-Жулебино, ответственным за профилактику коррупционных и иных правонарушений;

2) рекомендации комиссии администрации муниципального округа Выхино-Жулебино по соблюдению требований к служебному поведению муниципальных служащих и урегулированию конфликта интересов в случае, если доклад о результатах проверки направлялся в комиссию;

3) доклада муниципального служащего администрации муниципального округа Выхино-Жулебино, ответственного за профилактику коррупционных и иных правонарушений о совершении коррупционного правонарушения, в котором излагаются фактические обстоятельства его совершения, и письменного объяснения муниципального служащего только с его согласия и при условии признания им факта совершения коррупционного правонарушения (за исключением применения взыскания в виде увольнения в связи с утратой доверия);

4) объяснений муниципального служащего;

5) иных материалов.

5. До применения взыскания глава администрации муниципального округа Выхино-Жулебино должен затребовать от муниципального служащего письменное объяснение. Если по истечении двух рабочих дней указанное объяснение не предоставлено, то составляется соответствующий акт.

Непредставление муниципальным служащим объяснения не является препятствием для применения взыскания.

6. При применении взысканий, предусмотренных пунктами 2 и 3 настоящего Положения, учитываются:

1) характер совершенного муниципальным служащим коррупционного правонарушения, его тяжесть, обстоятельства, при которых оно совершено;

2) соблюдение муниципальным служащим других ограничений и запретов, требований о предотвращении или об урегулировании конфликта интересов и исполнение им обязанностей, установленных в целях противодействия коррупции;

3) предшествующие результаты исполнения им своих должностных обязанностей.

7. Взыскания, предусмотренные пунктами 2 и 3 настоящего Положения, применяются не позднее шести месяцев со дня поступления информации о совершении муниципальным служащим коррупционного правонарушения, не считая периодов временной нетрудоспособности муниципального служащего, нахождения его в отпуске, и не позднее трех лет со дня совершения им коррупционного правонарушения. В указанные сроки не включается время производства по уголовному делу.

8. Муниципальный служащий, в отношении которого в целях противодействия коррупции установлена дисциплинарная ответственность за несоблюдение ограничений и запретов, требований о предотвращении или об урегулировании конфликта интересов и неисполнение обязанностей, освобождается от указанной ответственности в случае, если несоблюдение таких ограничений, запретов и требований, а также неисполнение таких обязанностей признается следствием не зависящих от него обстоятельств.

К таким обстоятельствам, в частности, относятся стихийные бедствия (в том числе землетрясение, наводнение, ураган), пожар, массовые заболевания (эпидемии), забастовки, военные действия, террористические акты, запретительные или ограничительные меры, принимаемые государственными органами и органами местного самоуправления.

Не зависящими от муниципального служащего обстоятельствами не могут быть признаны регулярно повторяющиеся и прогнозируемые события и явления, а также обстоятельства, наступление которых зависело от воли или действий физического лица, ссылающегося на наличие этих обстоятельств.

9. В распоряжении администрации муниципального округа Выхино-Жулебино о применении к муниципальному служащему взыскания в случае совершения им коррупционного правонарушения в качестве основания применения взыскания указывается часть 1 или часть 2 статьи 27.1 Федерального закона от 2 марта 2007 года № 25-ФЗ «О муниципальной службе в Российской Федерации».

10. Копия распоряжения администрации муниципального округа Выхино-Жулебино о применении к муниципальному служащему взыскания с указанием коррупционного правонарушения и нормативных правовых актов, положения которых им нарушены, или об отказе в применении к муниципальному служащему такого взыскания с указанием мотивов такого отказа вручается муниципальному служащему под расписку в течение трех рабочих дней со дня издания данного распоряжения.

11. Муниципальный служащий вправе обжаловать взыскание в порядке, установленном законодательством Российской Федерации.

СОВЕТ ДЕПУТАТОВ

РЕШЕНИЕ

14.08.2023 г. № 58

О внесении изменений в решение Совета депутатов муниципального округа Выхино-Жулебино от 20.12.2022г. № 88 «О проведении в 2023 году дополнительных мероприятий по социально-экономическому развитию района Выхино-Жулебино города Москвы»

В соответствии с частью 6 статьи 1 Закона города Москвы от 11.07.2012 года № 39 «О наделении органов местного самоуправления муниципальных округов в городе Москве отдельными полномочиями», Постановлением Правительства Москвы от 13.09.2012 года № 484-ПП «О дополнительных мероприятиях по социально-экономическому развитию районов города Москвы», на основании обращения Главы управы района Выхино-Жулебино города Москвы Никитина С.В. от 05.08.2023г. № ВЖ-И-614/23, с учетом согласования с управой района проекта настоящего решения

Совет депутатов муниципального округа Выхино-Жулебино решил:

1. Внести изменения в решение Совета депутатов муниципального округа Выхино-Жулебино от 20.12.2022г. № 88 «О проведении в 2023 году дополнительных мероприятий по социально-экономическому развитию района Выхино-Жулебино города Москвы» изложив приложение в новой редакции, согласно приложению к настоящему решению.

2. Управе района Выхино-Жулебино обеспечить реализацию мероприятий, указанных в пункте 1 настоящего решения.

3. Направить настоящее решение в управу района Выхино-Жулебино города Москвы, Префектуру Юго-Восточного административного округа и в Департамент территориальных органов исполнительной власти города Москвы.

4. Опубликовать настоящее решение в бюллетене «Московский муниципальный вестник» и разместить на официальном сайте www.vihyno.org.

5. Настоящее решение вступает в силу со дня его принятия.

6. Контроль за выполнением настоящего решения возложить на Главу муниципального округа Выхино-Жулебино Н.В. Калькову.

Глава муниципального
округа Выхино-Жулебино **Н.В. Калькова**

Приложение
к решению Совета депутатов
муниципального округа Выхино-Жулебино
от 14.08.2023г. № 58

План дополнительных мероприятий по социально-экономическому развитию района Выхино-Жулебино на 2023 год

Распределение бюджетных ассигнований для реализации постановления Правительства Москвы от 13.09.2012 г. № 484-ПП «О дополнительных мероприятиях по социально-экономическому развитию районов города Москвы» в районе Выхино-Жулебино города Москвы

Раздел / подраздел	Целевая статья	Наименование расходов в соответствии с 484-ПП	Вид расходов	Бюджето-получатель	Адресный перечень	Сумма, тыс. руб.
0804	05Д0700000	Реализация дополнительных мероприятий в сфере досуговой, социально-воспитательной работы с населением по месту жительства, приобретение и содержание имущества для указанной работы	244	Управа района	Масленица, День Победы, День добрососедства, День защиты детей, День России, День города, День Матери, экскурсии, билеты на мероприятия и другие социально-значимые, праздничные мероприятия.	4 138,10
1003	05Д0700000	Оказание адресной материальной помощи	321	Управа района		5 000,00
1003	05Д0700000	Ремонт жилых помещений ветеранов Великой Отечественной войны	611	ГБУ «Жилищник»	Ферганский проезд, д. 2/32, кв.24	168,00
1003	05Д0700000	Ремонт жилых помещений ветеранов Великой Отечественной войны	611	ГБУ «Жилищник»	ул. Авиаконструктора Миля, д.16, кв.21	117,20
1003	05Д0700000	Ремонт жилых помещений ветеранов Великой Отечественной войны	611	ГБУ «Жилищник»	ул. Авиаконструктора Миля, д.4, корп.1, кв.134	45,80
1003	05Д0700000	Ремонт жилых помещений граждан, признанных нуждающимися	611	ГБУ «Жилищник»	ул. Авиаконструктора Миля, д.19, кв.191	31,30
1004	05Д0700000	Ремонт жилых помещений детей-сирот и детей, оставшихся без попечения родителей	611	ГБУ «Жилищник»	ул. Ташкентская, д.16, корп.1, кв.113	542,90
1004	05Д0700000	Ремонт жилых помещений детей-сирот и детей, оставшихся без попечения родителей	611	ГБУ «Жилищник»	ул. Моршанская, д.3, корп.1, кв.23	149,40
1004	05Д0700000	Ремонт жилых помещений детей-сирот и детей, оставшихся без попечения родителей	611	ГБУ «Жилищник»	ул. Саранская, д.7, кв.355	570,60
1004	05Д0700000	Ремонт жилых помещений детей-сирот и детей, оставшихся без попечения родителей	611	ГБУ «Жилищник»	Волгоградский пр-т, д.164, корп.1, кв.20	418,10
1004	05Д0700000	Ремонт жилых помещений детей-сирот и детей, оставшихся без попечения родителей	611	ГБУ «Жилищник»	Ферганский пр-д, д.11, корп.2, кв.63	668,00
0501	05Д0700000	Замена оконных блоков	611	ГБУ «Жилищник»	Привольная ул., д. 75, к. 1	3 423,06
0501	05Д0700000	Замена дверных блоков	611	ГБУ «Жилищник»	Ферганский проезд, д. 4	1 076,94
0501	05Д0700000	Ремонт фасада многоквартирного дома	611	ГБУ «Жилищник»	Ферганский проезд, д. 3, корп. 3	2 000,00
Всего по району:						**18 349,4**

РЕШЕНИЕ

14.08.2023 г. № 59

О согласовании места размещения ярмарки выходного дня на территории муниципального округа Выхино-Жулебино в 2024 году

В соответствии с частью 9 статьи 1 Закона города Москвы от 11 июля 2012 года № 39 «О наделении органов местного самоуправления муниципальных округов в городе Москве отдельными полномочиями города Москвы», постановлением Правительства Москвы от 3 сентября 2013 года № 581-ПП «О внесении изменений в постановление Правительства Москвы от 4 мая 2011 года № 172-ПП», на основании обращения заместителя Префекта Юго-Восточного административного округа города Москвы С.Г. Толкачева от 08.08.2023г. № СЗ-25-2389/23

Совет депутатов муниципального округа Выхино-Жулебино решил:

1. Согласовать место размещения ярмарки выходного дня на территории муниципального округа Выхино-Жулебино в 2024 году по адресу: улица Ферганская, вл. 17.

2. Направить настоящее решение в Департамент территориальных органов исполнительной власти города Москвы, префектуру Юго-Восточного административного округа города Москвы, управу района Выхино-Жулебино города Москвы.

3. Опубликовать настоящее решение в бюллетене «Московский муниципальный вестник» и разместить на официальном сайте муниципального округа Выхино-Жулебино.

4. Контроль за выполнением настоящего решения возложить на Главу муниципального округа Выхино-Жулебино Н.В. Калькову.

Глава муниципального округа Выхино-Жулебино **Н.В. Калькова**

РЕШЕНИЕ

14.08.2023 г. № 60

Об исполнении местного бюджета муниципального округа Выхино-Жулебино за первое полугодие 2023 года

В соответствии с Федеральным законом от 06.10.2003г. № 131-ФЗ «Об общих принципах организации местного самоуправления в Российской Федерации», со статьями 264.2, 264.4-264.6 Бюджетного кодекса Российской Федерации, Уставом муниципального округа Выхино-Жулебино, разделами 1, 6, 20, 23, 24 Положения о бюджетном процессе муниципального округа Выхино-Жулебино от 22.02.2011г., заслушав отчет об исполнении местного бюджета муниципального округа Выхино-Жулебино за первое полугодие 2023 года,

Совет депутатов муниципального округа Выхино-Жулебино решил:

1. Принять к сведению отчет об исполнении местного бюджета муниципального округа Выхино-Жулебино за первое полугодие 2023 года (приложение № 1,2, 3,4).

2. Настоящее решение вступает в силу со дня его принятия.

3. Опубликовать настоящее решение в бюллетене «Московский муниципальный вестник» и разместить на официальном сайте www.vihyno.org.

4. Контроль за исполнением настоящего решения возложить на Главу муниципального округа Выхино-Жулебино Н.В. Калькову.

Глава муниципального
округа Выхино-Жулебино **Н.В. Калькова**

Полный текст настоящего решения, включая приложения к нему, опубликован в официальном сетевом издании «Московский муниципальный вестник» (amom-mmv.ru) 17 октября 2023 года.

РЕШЕНИЕ

14.08.2023 г. № 61

О внесении изменений в решение Совета депутатов муниципального округа Выхино-Жулебино от 20.12.2022г. № 93 «О бюджете муниципального округа Выхино-Жулебино на 2023 год и плановый период 2024 и 2025 годов»

В соответствии с Бюджетным кодексом Российской Федерации, Законом города Москвы от 02 ноября 2022 года № 30 «О бюджете города Москвы на 2023 год и плановый период 2024 и 2025 годов», решением муниципального Собрания внутригородского муниципального образования Выхино-Жулебино в городе Москве от 22.02.2011 года № 11 «Об утверждении положения о бюджетном процессе во внутригородском муниципальном образовании Выхино-Жулебино в городе Москве», в связи недостаточностью сметных назначений по ряду кодов бюджетной классификации,

Совет депутатов муниципального округа Выхино-Жулебино решил:

1. Внести следующие изменения в решение Совета депутатов муниципального округа Выхино-Жулебино от 20.12.2022г. № 93 «О бюджете муниципального округа Выхино-Жулебино на 2023 год и плановый период 2024 и 2025 годов»:

Пункт 1.1. изложить в следующей редакции:

«1.1. Основные характеристики бюджета муниципального округа Выхино-Жулебино:

Утвердить основные характеристики бюджета муниципального округа Выхино-Жулебино на 2023 год и плановый период 2024 и 2025 годов:

1) общий объем доходов бюджета муниципального округа Выхино-Жулебино на 2023 год в сумме 35 291,0 тыс. рублей, на 2024 год в сумме 30 192,8 тыс. рублей, на 2025 год в сумме 30 192,8 тыс. рублей;

2) общий объем расходов бюджета муниципального округа Выхино-Жулебино на 2023 год в сумме 40 092,6 тыс. рублей, на 2024 год в сумме 30 192,8 тыс. рублей, в том числе условно утверждаемые рас-

ходы в сумме 754,8 тыс. рублей, на 2025 год в сумме 30 192,8 тыс. рублей, в том числе условно утверждаемые расходы в сумме 1 509,6 тыс. рублей.

3) дефицит бюджета муниципального округа Выхино-Жулебино на 2023 год в сумме 4 801,6,0 тыс. рублей, на 2024 год 0,0 тыс. рублей и на 2025 год 0,0 тыс. рублей.

Установить верхний предел муниципального внутреннего долга муниципального округа Выхино-Жулебино на 01 января 2024 года в сумме 0,0 тыс. рублей, на 01 января 2025 года в сумме 0,0 тыс. рублей и на 01 января 2026 года в сумме 0,0 тыс. рублей.

Установить верхний предел долга по муниципальным гарантиям в валюте Российской Федерации муниципального округа Выхино-Жулебино на 01 января 2024 года в сумме 0,0 тыс. рублей, на 01 января 2025 года в сумме 0,0 тыс. рублей и на 01 января 2026 года в сумме 0,0 тыс. рублей.

Утвердить объем межбюджетного трансферта, получаемого из бюджета города Москвы на 2023 год в сумме 4 560,0 тыс. рублей на 2024 год в сумме 0,0 тыс. рублей, на 2025 год в сумме 0,0 тыс. рублей.

Утвердить объем межбюджетного трансферта из средств бюджета муниципального округа Выхино-Жулебино, предоставляемый другим бюджетам бюджетной системы Российской Федерации, для осуществления доплат к пенсиям лицам, проходившим муниципальную службу в городе Москве на 2023 год в размере 432,0 тыс. рублей и плановом периоде в 2024 году в размере 432,0 тыс. рублей и в 2025 году в размере 432,0 тыс. рублей согласно приложению 5 к настоящему решению».

2. Приложение 2 изложить в редакции согласно Приложению 1 к настоящему решению.

3. Приложение 3 изложить в редакции согласно Приложению 2 к настоящему решению.

4. Приложение 4 изложить в редакции согласно Приложению 3 к настоящему решению.

5. Настоящее решение вступает в силу со дня его официального опубликования в бюллетене «Московский муниципальный вестник».

6. Контроль за исполнением настоящего решения возложить на главу муниципального округа Выхино-Жулебино Н.В. Калькову.

Глава муниципального
округа Выхино-Жулебино **Н.В. Калькова**

Полный текст настоящего решения, включая приложения к нему, опубликован в официальном сетевом издании «Московский муниципальный вестник» (amom-mmv.ru) 17 октября 2023 года.

РЕШЕНИЕ

19.09.2023 г. № 62

О согласовании ежеквартального сводного районного календарного плана по досуговой, социально-воспитательной, физкультурно-оздоровительной и спортивной работе с населением по месту жительства на 4-й квартал 2023 года

В соответствии с пунктом 3 части 7 статьи 1 Закона города Москвы от 11 июля 2012 года № 39 «О наделении органов местного самоуправления муниципальных округов в городе Москве отдельными полномочиями города Москвы», на основании обращения заместителя главы управы района Выхино-Жулебино города Москвы Ю.В. Холоня от 12.09.2023г. № ВЖ-И-710/23

Совет депутатов муниципального округа Выхино-Жулебино решил:

1. Согласовать ежеквартальный сводный районный календарный план по досуговой, социально-воспитательной, физкультурно-оздоровительной и спортивной работе с населением по месту жительства на 4-й квартал 2023 года (приложение).

2. Направить настоящее решение в Департамент территориальных органов исполнительной власти города Москвы, префектуру Юго-восточного административного округа города Москвы и управу района Выхино-Жулебино города Москвы.

3. Опубликовать настоящее решение в бюллетене «Московский муниципальный вестник» и разместить на официальном сайте.

4. Контроль за выполнением настоящего решения возложить на Главу муниципального округа Выхино-Жулебино Н.В. Калькову.

Глава муниципального
округа Выхино-Жулебино **Н.В. Калькова**

Приложение
к решению Совета депутатов
муниципального округа Выхино-Жулебино
от 19.09.2023г. № 62

Ежеквартальный, сводный, районный календарный план по досуговой, социально-воспитательной, физкультурно-оздоровительной и спортивной работе на 4-й квартал 2023 года

№	Дата *	Время *	Название мероприятия	Адрес проведения*	Кол-во участников	Ответственная организация
1.	04.10.2023	15:00	Праздничное мероприятие «Золотые годы», посвященное Дню пожилого человека	ул. Генерала Кузнецова, д.20	120	ГБУ «Юго-Восток»
2.	06.10.2023	17:00	Соревнования по настольному теннису «Золотая ракетка ЮВАО»	ул. Ташкентская, д.33, корп.2	100	ГБУ «Юго-Восток»
3.	07.10.2023 08.10.2023	09:00-19:00 09:00-19:00	3-й тур Чемпионата Москвы по хоккею на роликовых коньках 2011-2012 и 2010-2008 г.р. 2015-2016 и 2013-2015 г.р.	ул. Саранская, д. 7	400 400	РОО ФРХ
4.	14.10.2023	12:00	Покровские народные гуляния	Самаркандский б-р, д.8 корп.2	60	АНО «Веретёнце»
5.	28.10.2023 29.10.2023	09:00-19:00	Турнир по хоккею на роликовых коньках (2011-2012 и 2010-2008 г.р.) (2015-2016 и 2013-2014 г.р.)	ул. Саранская, д. 7	150 150	РОО ФРХ
6.	28.10.2023	10:00-11:30	«Все на чир» - программа ко Дню тренера	ул. Авиаконструктора Миля, д. 5, корп. 2	50	РОФ СРДВС Лидер
7.	15.11.2023	17:00	Турнир по дартсу	ул. Ташкентская, д.33, корп.2	100	ГБУ «Юго-Восток»
8.	20.11.2023	16:00	Конкурс рисунка «Мамочка любимая моя»	ул. Хлобыстова, д.16, корп.2	250	ГБУ «Юго-Восток»
9.	21.11.2023	17:00	Соревнования по дартсу «Точно в цель!»	ул. Ташкентская, д.33, корп.2	100	ГБУ «Юго-Восток»
10.	29.11.2023	15:00	«Любимая мама». Концерт, посвящённый Дню матери	ул. Генерала Кузнецова, д.20	130	ГБУ «Юго-Восток»
11.	11.12.23- 16.12.23	16:00- 20:00	Неделя открытых уроков во всех студиях театра-студии «Маргарита»	ул. Саранская, д. 7	100	НП «Театр-студия «Маргарита»
12.	15.12.2023	16:00	«Подарки Деду Морозу». Конкурс по изготовлению поделок, посвящённый Новому году	Лермонтовский пр-т, д. 16	300	ГБУ «Юго-Восток»
13.	16.12.2023	18:00	Фантазеры, степ и художники Арт-студии «Яблоневый сад». Новогодний концерт	ул. Ферганская, д. 23	300	РДОО «Балакиревцы»

14.	19.12.2023	18:30	Сдача зачетов по технике рукопашного боя	Ферганский пр-д, д.3, корп.1	50	ДПК «Вихрь»
15.	20.12.2023	14:00	«Зимушка, зима». Концерт, посвящённый Новому 2024 году	ул. Генерала Кузнецова, д.20	150	ГБУ «Юго-Восток»
16.	20.12.2023	18:00	Эстафета на льду «Путь к рекордам»	ул. Привольная, вл.47 (каток)	100	ГБУ «Юго-Восток»
17.	22.12.2023 23.12.2023 25.12.2023 26.12.2023 27.12.2023 28.12.2023	16:00-17:30 10:00-11:30 17:30-19:00 17:30-19:00 19:10-20:40 19:00-20:15	Новогодний открытый урок по чирспорту команд	ул. Авиаконструктора Миля, д. 5, корп. 2	50 50 50 50 50 50	РОФ СРДВС Лидер

* Дата, время, адрес проведения мероприятий могут быть изменены

РЕШЕНИЕ

19.09.2023 г. № 63

О согласовании места размещения ярмарки выходного дня на территории муниципального округа Выхино-Жулебино в 2024 году по адресу: Хвалынский бульвар, вл. 10

В соответствии с частью 9 статьи 1 Закона города Москвы от 11 июля 2012 года № 39 «О наделении органов местного самоуправления муниципальных округов в городе Москве отдельными полномочиями города Москвы», постановлением Правительства Москвы от 3 сентября 2013 года № 581-ПП «О внесении изменений в постановление Правительства Москвы от 4 мая 2011 года № 172-ПП», на основании обращения заместителя Префекта Юго-Восточного административного округа города Москвы Н.В. Кудряшовой от 22.08.2023г. № СЗ-25-2395/23

Совет депутатов муниципального округа Выхино-Жулебино решил:

1. Согласовать место размещения ярмарки выходного дня на территории муниципального округа Выхино-Жулебино в 2024 году по адресу: Хвалынский бульвар, вл. 10.

2. Направить настоящее решение в Департамент территориальных органов исполнительной власти города Москвы, префектуру Юго-Восточного административного округа города Москвы, управу района Выхино-Жулебино города Москвы.

3. Опубликовать настоящее решение в бюллетене «Московский муниципальный вестник» и разместить на официальном сайте муниципального округа Выхино-Жулебино.

4. Контроль за выполнением настоящего решения возложить на Главу муниципального округа Выхино-Жулебино Н.В. Калькову.

Глава муниципального округа Выхино-Жулебино **Н.В. Калькова**

РЕШЕНИЕ

19.09.2023 г. № 64

О согласовании проекта изменения схемы размещения нестационарных торговых объектов со специализацией «печать» в части изменения площади объекта

В соответствии с пунктом 1 части 5 статьи 1 Закона города Москвы от 11 июля 2012 года № 39 «О наделении органов местного самоуправления муниципальных округов в городе Москве отдельными полномочиями города Москвы», постановлением Правительства Москвы от 3 февраля 2011 года № 26-ПП «О размещении нестационарных торговых объектов, расположенных в городе Москве на земельных участках, в зданиях, строениях и сооружениях, находящихся в государственной собственности», на основании обращения Первого заместителя руководителя Департамента средств массовой ин-

формации и рекламы города Москвы Ю.Г. Казакова от 06.09.2023г. № 02-25-535/23

Совет депутатов муниципального округа Выхино-Жулебино решил:

1. Согласовать проект изменения схемы размещения нестационарных торговых объектов со специализацией «печать» в части изменения площади объекта (приложение).

2. Направить настоящее решение в Департамент территориальных органов исполнительной власти города Москвы, префектуру Юго-Восточного административного округа города Москвы, управу района Выхино-Жулебино города Москвы.

3. Опубликовать настоящее решение в бюллетене «Московский муниципальный вестник» и разместить на официальном сайте муниципального округа.

4. Контроль за выполнением настоящего решения возложить на Главу муниципального округа Выхино-Жулебино Н.В. Калькову.

Глава муниципального
округа Выхино-Жулебино **Н.В. Калькова**

Приложение
к решению Совета депутатов
муниципального округа
Выхино-Жулебино
от 19.09.2023г. № 64

Адресный перечень изменения схемы размещения нестационарных торговых объектов со специализацией «печать» на территории муниципального округа Выхино-Жулебино, в части изменения площади объекта

№ п/п	Район	Адрес размещения	Вид объекта	Период размещения	Площадь НТО	Специализация	Корректировка схемы
1	Выхино-Жулебино	Ферганский проезд, дом 15/189	киоск	с 1 января по 31 декабря	10 кв.м.	печать	изменение площади с 9 кв.м. до 10 кв.м. уточнение адреса: с Ферганский пр-д., вл. 15 на Ферганский проезд, дом 15/189
2	Выхино-Жулебино	Ферганский проезд, дом 5	киоск	с 1 января по 31 декабря	10 кв.м.	печать	изменение площади с 9 кв.м. до 10 кв.м. уточнение адреса: с Ферганский пр-д., вл. 5 на Ферганский проезд, дом 5

РЕШЕНИЕ

19.09.2023 г. № 65

О победителях конкурса на право заключения договора на безвозмездной основе на реализацию социальных программ (проектов) по организации досуговой, социально-воспитательной, физкультурно-оздоровительной и спортивной работы с населением по месту жительства в нежилых помещениях, находящихся в собственности города Москвы

В соответствии с пунктом 2 части 7 статьи 1 Закона города Москвы от 11 июля 2012 года № 39 «О наделении органов местного самоуправления муниципальных округов в городе Москве отдельными полномочиями города Москвы», постановлением Правительства Москвы от 18 ноября 2014 года № 680-ПП «О мерах по реализации органами местного самоуправления в городе Москве отдельных полномочий города Москвы в сфере работы с населением по месту жительства, внесении изменений в правовые акты Правительства Москвы и признании утратившими силу правовых актов (отдельных положений правовых актов Правительства Москвы)», приказом Департамента территориальных органов исполнительной власти города Москвы от 29 января 2015 года № 6 «Об утверждении Типового порядка организации и проведения конкурсов на право заключения на безвозмездной основе договоров на реализацию социальных программ (проектов) по организации досуговой, социально-воспитательной, физкультурно-оздоровительной и спортивной работы с населением по месту жительства в нежилых помещениях, находящихся в собственности города Москвы», рассмотрев обращение заместителя Главы управы района Выхино-Жулебино Ю.В. Холоня от 18.09.2023г. № ВЖ-И-726/23 и материалы конкурсной комиссии по организации и проведению конкурсов в районе Выхино-Жулебино города Москвы конкурсов на право заключения на безвозмездной основе договоров на реализацию социальных программ (проектов) по организации досуговой, социально-воспитательной, физкультурно-оздоровительной и спортивной работы с населением по месту жительства в нежилых помещениях, находящихся в собственности города Москвы,

Совет депутатов муниципального округа Выхино-Жулебино решил:

1. Признать победителями конкурса на право заключения договора на безвозмездной основе на реализацию социальных программ (проектов) по организации досуговой, социально-воспитательной, физкультурно-оздоровительной и спортивной работы с населением по месту жительства в нежилых помещениях, находящихся в собственности города Москвы (приложение).

2. Направить настоящее решение в Департамент территориальных органов исполнительной власти города Москвы, Префектуру Юго-Восточного административного округа и управу района Выхино-Жулебино.

3. Опубликовать настоящее решение в бюллетене «Московский муниципальный вестник» и разместить на официальном сайте муниципального округа Выхино-Жулебино в информационно-телекоммуникационной сети «Интернет».

4. Контроль за выполнением настоящего решения возложить на Главу муниципального округа Выхино-Жулебино Н.В. Калькову.

Глава муниципального
округа Выхино-Жулебино **Н.В. Калькова**

Приложение
к решению Совета депутатов
муниципального округа
Выхино-Жулебино
от 19.09.2023г. № 65

Победители конкурса на право заключения договора на безвозмездной основе на реализацию социальных программ (проектов) по организации досуговой, социально-воспитательной, физкультурно-оздоровительной и спортивной работы с населением по месту жительства в нежилых помещениях, находящихся в собственности города Москвы

Статус участника конкурса	Наименование участника конкурса	Название социальной программы (проекта)	Адрес нежилого помещения
Победитель конкурса	Местная религиозная организация Православный приход храма святого праведного Иоанна Кронштадтского в Жулебино г. Москвы Московской епархии Русской Православной Церкви (Московский Патриархат)	Воскресная школа «Сретение»	г. Москва, ул. Саранская, д. 7, помещение XXVI, общей площадью 113,4 кв.м.
Победитель конкурса	Местная религиозная организация Православный приход храма святого праведного Иоанна Кронштадтского в Жулебино г. Москвы Московской епархии Русской Православной Церкви (Московский Патриархат)	«Духовно-просветительский центр»	г. Москва, ул. Авиаконструктора Миля, д. 1, помещение XII общей площадью 133,4 кв.м.
Победитель конкурса	Местная религиозная организация Православный приход храма святого праведного Иоанна Кронштадтского в Жулебино г. Москвы Московской епархии Русской Православной Церкви (Московский Патриархат)	Воскресная школа «Сретение»	г. Москва, Лермонтовский проспект, д. 16, помещение V, общей площадью 115,4 кв.м.
Победитель конкурса	Автономная некоммерческая организация социально-нравственного воспитания населения «Детский подростковый клуб «Огонёк»	Организация досуговой, социально-воспитательной, физкультурно-оздоровительной и спортивной работы с населением по месту жительства района Выхино-Жулебино	г. Москва, ул. Ферганская, д. 9, корп. 1, помещение № 279, 280, 281, общей площадью 139,5 кв.м.

РЕШЕНИЕ

19.09.2023 г. № 66

Об утверждении графика приема населения депутатами Совета депутатов муниципального округа Выхино-Жулебино

В соответствии с Федеральным законом от 6 октября 2003 года № 131-ФЗ «Об общих принципах организации местного самоуправления в Российской Федерации», Федеральным законом от 2 мая 2006 года № 59-ФЗ «О порядке рассмотрения обращений граждан Российской Федерации», Законом города Москвы от 6 ноября 2002 года № 56 «Об организации местного самоуправления в городе Москве», Законом города Москвы от 25 ноября 2009 года № 9 «О гарантиях осуществления полномочий депутата муниципального Собрания, Руководителя внутригородского муниципального образования в городе Москве», Уставом муниципального округа Выхино-Жулебино, Порядком организации и осуществления приема граждан депутатами муниципального Собрания внутригородского муниципального образования Выхино-Жулебино в городе Москве

Совет депутатов муниципального округа Выхино-Жулебино решил:

1. Утвердить график приема населения депутатами Совета депутатов муниципального округа Выхино-Жулебино (приложение).

2. Опубликовать настоящее решение в бюллетене «Московский муниципальный вестник» и разместить на официальном сайте муниципального округа.

3. Контроль за исполнением настоящего решения возложить на Главу муниципального округа Выхино-Жулебино Н.В. Калькову.

Глава муниципального округа Выхино-Жулебино **Н.В. Калькова**

Приложение к решению Совета депутатов муниципального округа Выхино-Жулебино от 19.09.2023г. № 66

ГРАФИК ПРИЕМА НАСЕЛЕНИЯ ДЕПУТАТАМИ СОВЕТА ДЕПУТАТОВ МУНИЦИПАЛЬНОГО ОКРУГА ВЫХИНО-ЖУЛЕБИНО

ИЗБИРАТЕЛЬНЫЙ ОКРУГ № 1

№ п/п	Ф.И.О. Депутата	Место приема, телефон	День и время приема
1.	ХАЛИН Богдан Юрьевич	ул. Сормовская, д. 9 каб. 708 8-977-968-35-98	1 и 3-й понедельник месяца с 15-00 до 17-00
2.	НАЗАРОВА Надежда Геннадьевна	ул. Ташкентская, д. 9 администрация Выхино-Жулебино 8-915-303-61-74	2-ой вторник месяца с 15-00 до 17-00
3.	СИЛАЕВА Ирина Владимировна	Рязанский проспект, д. 64, кор. 2 ГБУ ТЦСО «Жулебино» филиал «Выхино» 8-916-806-24-79	1-ая среда месяца с 16-00 до 18-00

4.	ТРОИЦКИЙ Александр Витальевич	ул. Ташкентская, д. 9 администрация Выхино-Жулебино 8-495-657-69-71	1-й четверг месяца с 15-00 до 17-00
5.	СМИРНОВА Ольга Алексеевна	ул. Ферганская, д. 23 каб. Директора 8-495-108-74-71 (доб. 102)	1-й и 3-й понедельник с 17-00 до 19-00

ИЗБИРАТЕЛЬНЫЙ ОКРУГ № 2

1.	НИКОЛАЕВА Антонина Ивановна	ул. Ташкентская, д. 21, кор. 2 ЦО № 1420 8-495-376-78-38	вторник с 16-00 до 19-00
2.	КУДРЯШЕВА Оксана Николаевна	ул. Авиаконструктора Миля, д. 6 каб. 923 8-985-122-03-31	Понедельник с 17-00 до 19-00
3.	КОЖУХОВ Дмитрий Андреевич	Самаркандский бульвар, 137 А, кор. 5 ЕДИНАЯ РОССИЯ 8-991-959-37-69	4-й четверг месяца с 17-00 до 19-00
4.	ЖМАКИН Антон Витальевич	Рязанский пр-т., д. 64, кор. 2, приемная управы района, каб. 9 а 8-927-091-36-04	1-й четверг месяца с 17-00 до 19-00
5.	ГОРДЕЕВА Елена Михайловна	Рязанский проспект, д. 64, кор. 2 8-925-800-61-04	1-ый понедельник месяца с 16-00 до 18-00

ИЗБИРАТЕЛЬНЫЙ ОКРУГ № 3

1.	КАЛЬКОВА Нина Васильевна	ул. Ташкентская, д. 9 администрация Выхино-Жулебино 8-495-657-69-71	1-й и 3-й четверг месяца с 15-00 до 17-00
2.	ХОБОТОВА Светлана Викторовна	Жулебинский б-р., д. 30, кор. 2 школа 1793 дошкольный корпус № 11 8-916-381-40-08	4й четверг с 16-30 до 18-30
3.	ДЬЯКОВ Артем Алексеевич	Жулебинский б-р.. д. 30, кор. 2 школа 1793 дошкольный корпус № 11 8-926-359-89-38	4-й четверг с 16-30 до 18-30
4.	МИРОНОВА Ольга Викторовна	Жулебинский бульвар, д. 40, кор. 1 1 секция 8-495-706-56-38	3-я среда месяца с 17-00 до 19-00
5.	ХАРЛАНОВА Валентина Михайловна	ул. Ташкентская, д. 9 администрация Выхино-Жулебино 8-985-280-19-00	1-ый понедельник месяца с 15-00 до 17-00

ИЗБИРАТЕЛЬНЫЙ ОКРУГ № 4

1.	КИСЕЛЕВ Федор Андреевич	ул. Пронская, д. 7 ДШИ 14 8-495-705-61-71	2-й понедельник месяца с 16.00 до 18.00
2.	НОВИКОВА Галина Вячеславовна	ул. Пронская, д. 4, кор. 1 ГБОУ Школа № 1359 8-495-705-53-32	1-й четверг месяца с 16-00 до 18-00
3.	СОКОЛЬНИКАС Вероника Юрьевна	Жулебинский бульвар, д. 40, кор. 1 1 секция 8-495-706-56-38	3-я среда месяца с 17-00 до 19-00
4.	ОРЛОВА Екатерина Викторовна	ул. Пронская, д. 7 ДШИ 14 8-495-705-61-71	понедельник с16-00 до 18-00
5.	МАКАРОВА Ольга Владимировна	ул. Маршала Полубоярова, д. 22 8-495-705-79-50	1-й четверг месяца с 17-00 до 19-00

РЕШЕНИЕ

19.09.2023 г. № 67

О Правилах аккредитации журналистов средств массовой информации при органах местного самоуправления муниципального округа Выхино-Жулебино

В соответствии с Законом Российской Федерации от 27 декабря 1991 года № 2124-1 «О средствах массовой информации»,

Совет депутатов муниципального округа Выхино-Жулебино решил:

1. Утвердить Правила аккредитации журналистов средств массовой информации при органах местного самоуправления муниципального округа Выхино-Жулебино согласно приложению к настоящему решению.

2. Опубликовать настоящее решение в бюллетене «Московский муниципальный вестник», сетевом издании «Московский муниципальный вестник» и разместить на официальном сайте муниципального округа Выхино-Жулебино в информационно-телекоммуникационной сети «Интернет».

3. Контроль за выполнением настоящего решения возложить на Главу муниципального округа Выхино-Жулебино Н.В. Калькову.

Глава муниципального
округа Выхино-Жулебино **Н.В. Калькова**

Приложение
к решению Совета депутатов
муниципального округа
Выхино-Жулебино
от 19.09.2023г. № 67

Правила аккредитации журналистов средств массовой информации при органах местного самоуправления муниципального округа Выхино-Жулебино

1. Общие положения

1.1. Настоящие Правила устанавливают порядок аккредитации журналистов средств массовой информации (далее – журналисты, СМИ) при органах местного самоуправления муниципального округа Выхино-Жулебино (далее – органы местного самоуправления).

1.2. Аккредитация журналистов при органах местного самоуправления (далее – аккредитация) проводится в целях широкого, оперативного и свободного распространения достоверной, объективной и полной информации о деятельности органов местного самоуправления, организации деятельности аккредитованных журналистов в органах местного самоуправления.

1.3. Право на аккредитацию имеют действующие и зарегистрированные в Роскомнадзоре СМИ, а также иностранные СМИ, аккредитованные Министерством иностранных дел Российской Федерации.

1.4. Организация процедуры аккредитации осуществляется администрацией муниципального окру-

га Выхино-Жулебино (далее – администрация).

1.5. Аккредитация может быть постоянной или разовой. В нерабочее время, а также в выходные и праздничные дни действует только разовая аккредитация.

1.6. Редакция СМИ может представить заявку на аккредитацию не более трех журналистов, а также не более трех работников технического персонала, сопровождающего журналиста (далее – технический персонал).

2. Постоянная аккредитация

2.1. Постоянная аккредитация проводится ежегодно и действует в течение календарного года.

2.2. Заявки на постоянную аккредитацию подаются редакциями СМИ в период с 1 по 10 декабря (включительно) текущего года.

2.3. Заявка на постоянную аккредитацию подается в администрацию редакцией СМИ в подлиннике на официальном бланке за подписью руководителя редакции и заверенная печатью (при наличии), в которой указывается:

1) полное наименование (название) СМИ, учредитель или издатель, уставные задачи, тираж, периодичность, местонахождение редакции, регион распространения, почтовый адрес (в том числе индекс), номера контактных телефонов и факсов, адрес электронной почты и редакционного сайта;

2) фамилия, имя, отчество журналиста и технического персонала, занимаемые должности, номера рабочих и мобильных телефонов.

2.4. К заявке на постоянную аккредитацию прилагаются:

1) заверенные печатью (при наличии) копии:

а) свидетельства о государственной регистрации СМИ;

б) лицензии на телевизионное вещание или радиовещание (для телеканалов или радиоканалов);

в) договора с вещателем, имеющим лицензию на вещание телеканала, радиоканала (если распространение телеканала или радиоканала осуществляется в неизменном виде);

г) удостоверений журналиста и технического персонала, предлагаемых к аккредитации;

д) удостоверения, выданного Пресс-центром Министерства иностранных дел Российской Федерации (для аккредитации журналистов иностранных СМИ);

2) цветные фотографии (размером 3х4 см) журналиста и технического персонала, предлагаемых к аккредитации;

3) оригиналы двух последних номеров издания (для печатных СМИ);

4) скриншоты последних двух информационных материалов (для интернет-сайтов или информационных агентств).

2.5. Заявка на постоянную аккредитацию, не содержащая предусмотренных пунктами 2.3 и 2.4 сведений и документов или поданная с нарушением срока, указанного в пункте 2.2 настоящих Правил, к рассмотрению не принимается.

2.6. Решение о постоянной аккредитации принимается не позднее десяти рабочих дней со дня получения заявки:

1) в отношении аккредитации при главе муниципального округа Выхино-Жулебино (далее – глава муниципального округа) или Совете депутатов муниципального округа Выхино-Жулебино (далее – Совет депутатов) – главой муниципального округа;

2) в отношении аккредитации при администрации – главой муниципального округа.

2.7. В случае принятия положительного решения оформляется аккредитационное удостоверение по форме согласно приложению к настоящим Правилам.

2.8. Информация о принятом решении, доводится муниципальным служащим администрации до сведения редакции СМИ по номеру контактного телефона или адресу электронной почты, указанным в заявке на постоянную аккредитацию, не позднее трех рабочих дней со дня принятия решения.

2.9. Аккредитационное удостоверение вручается лично аккредитованному журналисту при предъ-

явлении редакционного удостоверения или иного документа, удостоверяющего личность и полномочия этого журналиста, под роспись в журнале учета выдачи аккредитационных удостоверений (далее – журнал). Аккредитованному журналисту также выдается аккредитационное удостоверение в отношении аккредитованного технического персонала.

2.10. В журнал вносятся следующие сведения:

1) фамилия, имя, отчество аккредитованного журналиста и технического персонала;

2) дата и номер аккредитационных удостоверений;

3) наименование органа местного самоуправления, при котором получена аккредитация;

4) дата получения аккредитационных удостоверений журналиста, технического персонала и подпись журналиста.

Журнал ведется муниципальным служащим администрации. Листы журнала должны быть пронумерованы, прошнурованы и скреплены печатью администрации и заверены подписью главы муниципального округа. Журнал хранится в месте, исключающем доступ к нему посторонних лиц.

2.11. Аккредитационные удостоверения дают право вноса (выноса) в помещения (из помещений) органа местного самоуправления звукозаписывающей, съемочной и осветительной аппаратуры.

2.12. В случае утери, кражи или порчи аккредитационного удостоверения редакция СМИ или лицо, его утратившее, обязаны незамедлительно в письменной форме известить об указанных обстоятельствах:

1) в отношении аккредитации при главе муниципального округа или Совете депутатов – главу муниципального округа;

2) в отношении аккредитации при администрации – главу муниципального округа.

2.13. Глава муниципального округа в случае:

1) кражи аккредитационного удостоверения выдает его дубликат в срок, установленный пунктом 2.6 настоящих Правил;

2) утери или порчи аккредитационного удостоверения аннулирует аккредитацию до конца календарного года. При этом редакция СМИ вправе получить разовую аккредитацию.

2.14. При необходимости более широкого освещения отдельных мероприятий, проводимых органами местного самоуправления, редакции СМИ могут оформить дополнительную разовую аккредитацию на основании письменной заявки (пункт 3.2).

3. Разовая аккредитация

3.1. Разовая аккредитация предусматривается для выполнения заданий и поручений редакции СМИ по освещению определенных мероприятий, проводимых органами местного самоуправления, в том числе в нерабочее время, а также в выходные и праздничные дни, либо для замены постоянно аккредитованного журналиста или технического персонала в случае его болезни, отпуска, командировки.

3.2. Для получения разовой аккредитации редакция СМИ обязана предоставить заявку на официальном бланке за подписью руководителя редакции, заверенной печатью (при наличии), в которой указывается:

1) фамилия, имя, отчество журналиста, технического персонала, занимаемые ими должности, номера рабочих и мобильных телефонов;

2) название мероприятия;

3) дата и время проведения мероприятия;

4) перечень звукозаписывающей, съемочной и иной аппаратуры, которую будут иметь с собой журналист, технический персонал.

3.3. Заявка на разовую аккредитацию должна быть предоставлена нарочно или по электронной почте администрации не позднее чем за два часа до начала мероприятия, либо не позднее срока, указанного в анонсе мероприятия.

В случае проведения органами местного самоуправления мероприятий в нерабочее время, а также в выходные и праздничные дни, заявка должна быть представлена указанным способом не позднее по-

следнего рабочего дня до дня проведения мероприятия.

3.4. Заявка на разовую аккредитацию, не содержащая предусмотренных подпунктами 1-3 пункта 3.2 сведений или поданная с нарушением сроков, указанных в пункте 3.3 настоящих Правил, к рассмотрению не принимается.

3.5. Решение о разовой аккредитации принимается в день поступления заявки:

1) в отношении аккредитации при главе муниципального округа или Совете депутатов – главой муниципального округа;

2) в отношении аккредитации при администрации главой муниципального округа.

3.6. Информация о принятом решении доводится муниципальным служащим администрации до сведения аккредитованного журналиста, технического персонала по номерам контактных телефонов, указанным в заявке на разовую аккредитацию.

3.7. Для входа в помещения органа местного самоуправления журналист, технический персонал, получившие разовую аккредитацию, должны предъявить редакционное удостоверение или иной документ, удостоверяющий личность и полномочия этих лиц.

4. Отказ в аккредитации, прекращение, лишение и аннулирование аккредитации

4.1. Должностные лица, указанные в пункте 2.12 настоящих Правил, имеют право отказать в аккредитации СМИ, которые по роду своей деятельности являются сугубо рекламными, специализированными изданиями и не имеют опубликованных материалов, освещающих деятельность органов местного самоуправления либо не занимающимися освещением деятельности органов местного самоуправления, а также в случае предоставления редакциями СМИ недостоверных данных о СМИ и аккредитуемых журналистах, технического персонала.

4.2. Аккредитация журналистов, технического персонала прекращается в случаях:

а) истечения периода, на который принято решение об аккредитации;

б) прекращения деятельности СМИ, которое они представляют;

в) увольнения журналиста, технического персонала из редакции СМИ, по заявке которой они аккредитованы;

г) смерти журналиста, технического персонала;

д) поступления должностным лицам, указанным в пункте 2.12 настоящих Правил, решения руководителя редакции СМИ об отстранении журналиста, технического персонала от освещения деятельности органа местного самоуправления, отзыве и (или) об их замене.

О наступлении обстоятельств, указанных в подпунктах «б», «в» и «г» настоящего пункта, руководитель редакции СМИ незамедлительно информирует должностных лиц, указанных в пункте 2.12 настоящих Правил.

4.3. Журналист лишается аккредитации в случаях, предусмотренных положениями Закона Российской Федерации от 27 декабря 1991 года № 2124-1 «О средствах массовой информации» (далее – Закона о СМИ):

- журналист может быть лишен аккредитации, если им или редакцией нарушены установленные правила аккредитации либо распространены не соответствующие действительности сведения, порочащие честь и достоинство организации, аккредитовавшей журналиста, что подтверждено вступившим в законную силу решением суда (ч.5 ст.48 Закона о СМИ);

- журналист лишается аккредитации, если в соответствии со статьей 56.2 Закона о СМИ признаны недействительными регистрация средства массовой информации, лицензия на вещание средства массовой информации, по заявке которого такой журналист был аккредитован (ч.7 ст.48 Закона о СМИ);

- журналист, в том числе зарубежный корреспондент, лишается аккредитации, представительство зарубежного средства массовой информации прекращает свою деятельность, если в соответствии с Федеральным законом от 28 декабря 2012 года N 272-ФЗ «О мерах воздействия на лиц, причастных к нарушениям основополагающих прав и свобод человека, прав и свобод граждан Российской Федерации»

на территории Российской Федерации запрещена деятельность иностранного средства массовой информации, по заявке которого такой журналист был аккредитован, представительство которого было создано в соответствии с частью первой ст.55 Закона о СМИ (ч.7 ст.55 Закона о СМИ).

4.4. Решение о прекращении и (или) лишении журналиста, технического персонала аккредитации принимает должностное лицо, указанное в пункте 2.12 настоящих Правил, с указанием причины. Сведения о прекращении и (или) лишении журналиста, технического персонала аккредитации размещаются на официальном сайте или направляются в соответствующую редакцию СМИ, подавшую заявку, в срок не позднее трех рабочих дней.

4.5. Должностные лица, указанные в пункте 2.12 настоящих Правил, аннулируют аккредитацию журналистов, технического персонала редакций СМИ, которые прекратили или приостановили свою деятельность.

5. Права и обязанности аккредитованных журналистов, технического персонала

5.1. Аккредитованные журналисты имеют право:

1) получать информацию о предстоящих заседаниях, совещаниях и других мероприятиях органов местного самоуправления;

2) присутствовать на заседаниях Совета депутатов, круглых столах, за исключением случаев, когда принято решение о проведении закрытого мероприятия;

3) знакомиться с информационно-справочными материалами (при их наличии) –повесткой дня, текстами письменных заявлений, если они не содержат сведений, составляющих государственную или иную специально охраняемую законом тайну;

4) производить записи, в том числе с использованием средств аудио- и видеотехники, кино- и фотосъемки;

5) посещать брифинги, пресс-конференции и иные мероприятия органов местного самоуправления, специально предназначенные для прессы.

5.2. Аккредитованные журналисты обязаны:

1) соблюдать требования настоящих Правил и Закона Российской Федерации «О средствах массовой информации»;

2) уважать права, законные интересы, честь и достоинство должностных лиц местного самоуправления, депутатов Совета депутатов и муниципальных служащих аппарата Совета депутатов;

3) соблюдать общепризнанные нормы журналистской этики;

4) всесторонне и объективно информировать читателей, телезрителей и радиослушателей о работе органов местного самоуправления;

5) не использовать свои профессиональные возможности в целях сокрытия информации или фальсификации общественно значимых сведений, распространения слухов под видом достоверных сообщений, сбора информации в пользу постороннего лица или организации, не являющейся СМИ;

6) не использовать свои права на распространение информации с целью опорочить должностных лиц местного самоуправления, депутатов Совета депутатов и муниципальных служащих администрации по признакам пола, возраста, расовой или национальной принадлежности, языка, отношения к религии, профессии, места жительства и места работы, рабочей деятельности, а также в связи с их политическими убеждениями;

7) не нарушать общественный порядок и нормы поведения в помещениях органов местного самоуправления или местах проведения указанными органами мероприятий;

8) не вмешиваться в ход мероприятия (кроме пресс-конференций и брифингов). Под вмешательством понимаются: устные высказывания или действия, имеющие целью привлечь к себе внимание присутствующих или прервать ход мероприятия; ведение видео- или фотосъемки способами, мешающими ходу мероприятия, а также другие действия, отрицательно влияющие на ход мероприятия, на ко-

тором аккредитованный журналист присутствует при выполнении профессиональных обязанностей в качестве наблюдателя;

9) вести видео- и фотосъемку в строго отведенных для этого местах.

5.3. Технический персонал пользуется правами, предусмотренными подпунктами 2, 4-5 пункта 5.1 и исполняет обязанности, предусмотренные подпунктами 1-2, 5-9 пункта 5.2 настоящих Правил.

5.4. В помещениях органов местного самоуправления или местах проведения указанными органами мероприятий не допускается присутствие журналистов, технического персонала в спортивной, пляжной одежде и обуви, а также в неопрятном или нетрезвом виде.

Приложение
к Правилам аккредитации журналистов средств массовой информации при органах местного самоуправления муниципального округа Выхино-Жулебино

На бланке

Цветная фотография размером 3х4 см

М.П.[1]

Аккредитационное удостоверение

«___» _____ 20___ г. № _____

Настоящим удостоверяется, что журналист / сотрудник технического персонала

_____,
(фамилия, имя отчество)

представляющий _____
(название средства массовой информации)

свидетельство о регистрации СМИ _____
(серия, номер и дата выдачи свидетельства,

_____,
кем выдано свидетельство)

является аккредитованным при _____ муниципального округа Выхино-Жулебино.
(наименование ОМСУ)

Аккредитационное удостоверение действительно до «___» _____ 20__ г.

Наименование должности _____/ _____/
(подпись) (ФИО)

[1] Печать администрации проставляется с наложением на правый нижний угол фотографии.

МУНИЦИПАЛЬНЫЙ ОКРУГ КУЗЬМИНКИ В ГОРОДЕ МОСКВЕ

АППАРАТ СОВЕТА ДЕПУТАТОВ

ПОСТАНОВЛЕНИЕ

26.09.2023 № 5

О внесении изменений в постановление аппарата Совета депутатов муниципального округа Кузьминки от 22.02.2022 № 1

Руководствуясь Федеральным законом от 10.07.2023 № 286-ФЗ «О внесении изменений в отдельные законодательные акты Российской Федерации», в соответствии с Федеральным законом от 02.03.2007 № 25-ФЗ «О муниципальной службе в Российской Федерации», Федеральным законом от 25.12.2008 № 273-ФЗ «О противодействии коррупции» и Законом города Москвы от 22.10.2008 № 50 «О муниципальной службе в городе Москве»:

1. Внести в приложение к постановлению аппарата Совета депутатов муниципального округа Кузьминки от 22.02.2022 № 1 «О Порядке применения к муниципальным служащим аппарата Совета депутатов муниципального округа Кузьминки взысканий за несоблюдение ограничений и запретов, требований о предотвращении или об урегулировании конфликта интересов и неисполнение обязанностей, установленных в целях противодействия коррупции» следующие изменения:

1) дополнить пункт 2 абзацем следующего содержания:

«Муниципальный служащий освобождается от ответственности за несоблюдение ограничений и запретов, требований о предотвращении или об урегулировании конфликта интересов и неисполнение обязанностей, установленных настоящим Федеральным законом и другими федеральными законами в целях противодействия коррупции, в случае, если несоблюдение таких ограничений, запретов и требований, а также неисполнение таких обязанностей признается следствием не зависящих от него обстоятельств в порядке, предусмотренном частями 3 - 6 статьи 13 Федерального закона от 25 декабря 2008 года N 273-ФЗ «О противодействии коррупции».»

2) пункт 3 изложить в следующей редакции:

«3. Муниципальный служащий подлежит увольнению с муниципальной службы в связи с утратой доверия в случаях совершения правонарушений, установленных статьями 14.1 и 15 Федерального закона от 02.03.2007 № 25-ФЗ «О муниципальной службе в Российской Федерации», а именно:

3.1. Непринятие муниципальным служащим, являющимся стороной конфликта интересов, мер по предотвращению или урегулированию конфликта интересов является правонарушением, влекущим увольнение муниципального служащего с муниципальной службы, за исключением случаев, установленных федеральными законами.

3.2. Непредставление муниципальным служащим сведений о своих доходах, расходах, об имуществе и обязательствах имущественного характера, а также о доходах, расходах, об имуществе и обязательствах имущественного характера своих супруги (супруга) и несовершеннолетних детей в случае, если представление таких сведений обязательно, либо представление заведомо неполных сведений является правонарушением, влекущим увольнение муниципального служащего с муниципальной служ-

бы, за исключением случаев, установленных федеральными законами.

3.3. Представление муниципальным служащим заведомо недостоверных сведений, указанных в пункте 3.2. настоящего Порядка, является правонарушением, влекущим увольнение муниципального служащего с муниципальной службы.»

2. Опубликовать настоящее постановление в бюллетене «Московский муниципальный вестник» и разместить на официальном сайте муниципального округа Кузьминки в информационно-телекоммуникационной сети «Интернет» www.m-kuzminki.ru.

3. Настоящее постановление вступает в силу со дня его принятия.

4. Контроль за выполнением настоящего постановления возложить на главу муниципального округа Кузьминки **Калабекова А.Л.**

Глава муниципального
округа Кузьминки **А.Л. Калабеков**

МУНИЦИПАЛЬНЫЙ ОКРУГ ЛЮБЛИНО В ГОРОДЕ МОСКВЕ

АППАРАТ СОВЕТА ДЕПУТАТОВ

ПОСТАНОВЛЕНИЕ

21.09.2023 № 19

Об исполнении бюджета муниципального округа Люблино за первое полугодие 2023 года

В соответствии со ст. 264 Федерального закона от 31.07.1998 № 145-ФЗ «Бюджетного кодекса Российской Федерации», Законами города Москвы от 06.11.2002 № 56 «Об организации местного самоуправления в городе Москве», от 10.09.2008 № 39 «О бюджетном устройстве и бюджетном процессе в городе Москве», от 2.11.2022 № 30 «О бюджете города Москвы на 2023 год и плановый период 2024 и 2025 годов», Уставом муниципального округа Люблино, Положением о бюджетном процессе в муниципальном округе Люблино, утвержденным решением Совета депутатов муниципального округа Люблино от 22.12.2022 №7/2,

аппарат Совета депутатов муниципального округа Люблино постановляет:

1. Утвердить отчет об исполнении бюджета муниципального округа Люблино (далее – местный бюджет) за первое полугодие 2023 года по доходам в сумме 15 404,8 тыс. рублей и по расходам в сумме 16 663,7 тыс. рублей:

1.1. исполнение доходов бюджета муниципального округа Люблино согласно приложению № 1;

1.2. исполнение бюджетных ассигнований бюджета муниципального округа Люблино по разделам, подразделам, целевым статьям, группам и подгруппам видов расходов классификации расходов согласно приложению № 2;

1.3. исполнение ведомственной структуры расходов бюджета муниципального округа Люблино по разделам, подразделам, целевым статьям, группам и подгруппам видов расходов классификации расходов бюджета согласно приложению № 3;

1.4. исполнение источников финансирования дефицита бюджета муниципального округа Люблино согласно приложению № 4.

2. В течение семи дней со дня утверждения отчета «Об исполнении бюджета муниципального округа Люблино за первое полугодие 2023 года», направить для сведения депутатам Совета депутатов муниципального округа Люблино.

3. Опубликовать настоящее постановление в бюллетене «Московский муниципальный вестник» и разместить на официальном сайте муниципального округа Люблино www.lublino-mos.ru.

4. Настоящее постановление вступает в силу со дня его принятия.

5. Контроль за исполнением настоящего постановления возложить на главу муниципального округа Люблино **Багаутдинова Р.Х.**

Глава муниципального округа Люблино **Р.Х. Багаутдинов**

Полный текст настоящего постановления, включая приложения к нему, опубликован в официальном сетевом издании «Московский муниципальный вестник» (amom-mmv.ru) 17 октября 2023 года.

СОВЕТ ДЕПУТАТОВ

РЕШЕНИЕ

21 сентября 2023 года № 10/1

Об освобождении от исполнения обязанностей заместителя Председателя Совета депутатов муниципального округа Люблино

В соответствии с подпунктом 1 пункта 4 статьи 14 Устава муниципального округа Люблино

Совет депутатов решил:

1. Освободить от исполнения обязанностей заместителя Председателя Совета депутатов муниципального округа Люблино депутата Совета депутатов Кутузову Ларису Сергеевну.
2. Признать утратившим силу решение Совета депутатов муниципального округа Люблино от 20 сентября 2022 года № 1/2 «Об избрании заместителя Председателя Совета депутатов муниципального округа Люблино».
3. Опубликовать настоящее решение в бюллетене «Московский муниципальный вестник» и разместить на официальном сайте муниципального округа Люблино www. lublino-mos.ru.
4. Контроль за исполнением настоящего решения возложить на главу муниципального округа Люблино **Багаутдинова Р.Х.**

Основание: личное заявление Кутузовой Л.С. от 18 сентября 2023 года.

Глава муниципального округа Люблино **Р.Х. Багаутдинов**

РЕШЕНИЕ

21 сентября 2023 года № 10/2

Об избрании заместителя Председателя Совета депутатов муниципального округа Люблино

В соответствии со статьей 14 Устава муниципального округа Люблино и статьей 5 Регламента Совета депутатов муниципального округа Люблино, утвержденного решением Совета депутатов от 20 июня 2013 года № 9/2 (в редакции решения Совета депутатов муниципального округа Люблино от 27 октября 2016 года № 11/9), решением Совета депутатов муниципального округа Люблино от 21 сентября 2023 года № 10/1 «Об освобождении от исполнения обязанностей заместителя Председателя Совета депутатов муниципального округа Люблино»

Совет депутатов решил:

1. Избрать заместителем Председателя Совета депутатов муниципального округа Люблино депутата Совета депутатов **Андрианова Юрия Александровича.**
2. Опубликовать настоящее решение в бюллетене «Московский муниципальный вестник» и разместить на официальном сайте муниципального округа Люблино www. lublino-mos.ru.
3. Контроль за исполнением настоящего решения возложить на главу муниципального округа Люблино **Багаутдинова Р.Х.**

Глава муниципального округа
Люблино **Р.Х. Багаутдинов**

РЕШЕНИЕ

21 сентября 2023 года № 10/3

О согласовании внесенного главой управы района Люблино сводного календарного плана по досуговой, социально-воспитательной, физкультурно-оздоровительной и спортивной работе с населением по месту жительства района Люблино на четвертый квартал 2023 года

В соответствии с пунктом 3 части 7 статьи 1 Закона города Москвы от 11 июля 2012 года № 39 «О наделении органов местного самоуправления муниципальных округов в городе Москве отдельными полномочиями города Москвы и на основании обращения главы управы района Люблино от 18.09.2023 года № 302/9-исх.

Совет депутатов решил:

1. Согласовать сводный календарный план по досуговой, социально-воспитательной, физкультурно-оздоровительной и спортивной работе с населением по месту жительства района Люблино на четвёртый квартал 2023 года согласно приложению к настоящему решению.
2. Направить настоящее решение в Департамент территориальных органов исполнительной власти города Москвы, префектуру Юго-Восточного административного округа города Москвы и управу района Люблино.
3. Опубликовать настоящее решение в бюллетене «Московский муниципальный вестник» и разместить на официальном сайте муниципального округа Люблино www.lublino-mos.ru.
4. Контроль за исполнением настоящего решения возложить на главу муниципального округа Люблино **Багаутдинова Р.Х.**

Глава муниципального округа
Люблино **Р.Х. Багаутдинов**

Полный текст настоящего решения, включая приложение к нему, опубликован в официальном сетевом издании «Московский муниципальный вестник» (amom-mmv.ru) 17 октября 2023 года.

РЕШЕНИЕ

21 сентября 2023 года № 10/4

О частичном согласовании проекта изменения Схемы размещения нестационарных торговых объектов на территории муниципального округа Люблино

В соответствии с пунктом 1 части 5 статьи 1 Закона города Москвы от 11 июля 2012 года № 39 «О наделении органов местного самоуправления муниципальных округов в городе Москве отдельными полномочиями города Москвы», на основании обращения Департамента средств массовой информации и рекламы города Москвы от 06.09.2023 № 02-25-566/23 (вх. от 12.09.2023 МО-102)

Совет депутатов решил:

1. Согласовать частично проект изменения Схемы размещения нестационарных торговых объектов на территории муниципального округа Люблино со специализацией «Печать» вид «Киоск» в части корректировки площади, актуализации адресов согласно приложению к настоящему решению.
2. Исключить из Схемы размещения нестационарных торговых объектов на территории муниципального округа Люблино нестационарный торговый объект со специализацией «Печать» вид «Киоск», расположенный по адресу: ул. Краснодонская, д. 18/18, в связи с размещением на данном земельном участке площадки под строительство нового жилого дома. Планируемый срок строительства нового жилого дома 2024 - 2026гг.
3. Направить настоящее решение в Департамент средств массовой информации и рекламы города Москвы, Департамент территориальных органов исполнительной власти города Москвы, префектуру Юго-Восточного административного округа города Москвы, управу района Люблино города Москвы.
4. Опубликовать настоящее решение в бюллетене «Московский муниципальный вестник» и разместить на официальном сайте муниципального округа Люблино www.lublino-mos.ru.
5. Контроль за исполнением настоящего решения возложить на главу муниципального округа Люблино **Багаутдинова Р.Х.**

Глава муниципального округа Люблино **Р.Х. Багаутдинов**

Приложение
к решению Совета депутатов
муниципального округа
Люблино
от 21 сентября 2023 года № 10/4

Адресный перечень
мест размещения нестационарных торговых объектов на территории
муниципального округа Люблино со специализацией «Печать» вид «Киоск»

№/№ п/п	Вид объекта	Адрес размещения	Площадь НТО	Специ-ализация	Период размещения	Корректировка схемы
1.	Киоск	ул. Краснодарская, д. 45/11	10	Печать	с 1 января по 31 декабря	Изменение площади с 9 кв.м до 10 кв.м Уточнение адреса: с ул. Краснодарская, вл. 47 на ул. Краснодарская, д. 45/11
2.	Киоск	ул. Краснодонская, д. 4	10	Печать	с 1 января по 31 декабря	Изменение площади с 9 кв.м до 10 кв.м Уточнение адреса: с ул. Краснодонская, вл. 4 на ул. Краснодонская, д. 4
3.	Киоск	ул. Краснодонская, д. 15	10	Печать	с 1 января по 31 декабря	Изменение площади с 9 кв.м до 10 кв.м Уточнение адреса: с ул. Краснодонская, вл. 15 на ул. Краснодонская, д. 15
4.	Киоск	ул. Судакова, д. 11, стр. 2	10	Печать	с 1 января по 31 декабря	Изменение площади с 9 кв.м до 10 кв.м Уточнение адреса: с ул. Судакова, 11 на ул. Судакова, д. 11, стр. 2

РЕШЕНИЕ

21 сентября 2023 года № 10/5

О согласовании места размещения ярмарки выходного дня на территории муниципального округа Люблино в 2024 году

В соответствии с частью 9 статьи 1 Закона города Москвы от 11 июля 2012 года № 39 «О наделении органов местного самоуправления муниципальных округов в городе Москве отдельными полномочиями города Москвы», и на основании обращения префектуры Юго-Восточного административного округа города Москвы от 05.09.2023 № СЗ-25-2409/23

Совет депутатов решил:

1. Согласовать место размещения ярмарки выходного дня на территории муниципального округа Люблино в 2024 году по адресу: ул. Краснодарская, вл. 57.
2. Направить настоящее решение в Департамент территориальных органов исполнительной власти

города Москвы, префектуру Юго-Восточного административного округа города Москвы и управу района Люблино.

3. Опубликовать настоящее решение в бюллетене «Московский муниципальный вестник» и разместить на официальном сайте муниципального округа Люблино www.lublino-mos.ru.

4. Контроль за исполнением настоящего решения возложить на главу муниципального округа Люблино **Багаутдинова Р.Х.**

Глава муниципального округа
Люблино **Р.Х. Багаутдинов**

РЕШЕНИЕ

21 сентября 2023 года № 10/6

Об утверждении Порядка оплаты труда муниципальных служащих аппарата Совета депутатов муниципального округа Люблино

В соответствии со статьей 22 Федерального закона от 2 марта 2007 года № 25-ФЗ «О муниципальной службе в Российской Федерации», статьей 29 Закона города Москвы от 22 октября 2008 года № 50 «О муниципальной службе в городе Москве», Уставом муниципального округа Люблино, в целях приведения муниципальных нормативных и иных правовых актов Совета депутатов муниципального округа Люблино в соответствие с действующим законодательством

Совет депутатов решил:

1. Утвердить Порядок оплаты труда муниципальных служащих аппарата Совета депутатов муниципального округа Люблино согласно приложению к настоящему решению.

2. Признать утратившим силу решение Совета депутатов муниципального округа от 25 июля 2019 года № 8/3 «Об утверждении Порядка оплаты труда муниципальных служащих аппарата Совета депутатов муниципального округа Люблино».

3. Направить настоящее решение в Департамент территориальных органов исполнительной власти города Москвы.

4. Опубликовать настоящее решение в бюллетене «Московский муниципальный вестник» и разместить на официальном сайте муниципального округа Люблино www. lublino-mos.ru.

5. Контроль за исполнением настоящего решения возложить на главу муниципального округа Люблино в городе Москве **Багаутдинова Р.Х.**

Глава муниципального округа
Люблино **Р.Х. Багаутдинов**

Приложение
к решению Совета депутатов
муниципального округа
Люблино
21 сентября 2023 года № 10/6

Порядок
оплаты труда муниципальных служащих
аппарата Совета депутатов муниципального округа Люблино

1. Общие положения

1.1. Настоящий Порядок разработан в соответствии со статьей 22 Федерального закона от 2 марта 2007 года № 25-ФЗ «О муниципальной службе в Российской Федерации», статьей 29 Закона города Москвы от 22 октября 2008 года № 50 «О муниципальной службе в городе Москве».

1.2. Оплата труда муниципального служащего аппарата Совета депутатов муниципального округа Люблино (далее – муниципальный служащий) производится в виде денежного содержания, являющегося основным средством его материального обеспечения и стимулирования профессиональной деятельности по замещаемой должности муниципальной службы в аппарате Совета депутатов муниципального округа Люблино (далее – муниципальная служба).

1.3. Денежное содержание состоит из должностного оклада муниципального служащего в соответствии с замещаемой им должностью муниципальной службы (далее – должностной оклад), а также из ежемесячных и иных дополнительных выплат (далее – дополнительные выплаты).

1.4. К дополнительным выплатам относятся:

- ежемесячная надбавка к должностному окладу за классный чин (далее – надбавка за классный чин);
- ежемесячная надбавка за выслугу лет (далее – надбавка за выслугу лет);
- ежемесячная надбавка за особые условия муниципальной службы (далее – надбавка за особые условия);
- ежемесячное денежное поощрение;
- премии за выполнение особо важных и сложных заданий;
- единовременная выплата к очередному ежегодному оплачиваемому отпуску (далее – единовременная выплата к отпуску);
- материальная помощь.

1.5. Должностной оклад и надбавка за классный чин составляют оклад денежного содержания муниципального служащего (далее – оклад денежного содержания).

1.6. Размеры должностного оклада и дополнительных выплат (в случае, если такие размеры не определены настоящим Порядком), устанавливаются решением Совета депутатов муниципального округа Люблино (далее – Совет депутатов) по представлению аппарата Совета депутатов муниципального округа Люблино (далее – аппарат) в соответствии с федеральными законами, иными нормативными правовыми актами Российской Федерации, законами города Москвы и настоящим Порядком.

1.7. Расходы на выплату денежного содержания муниципальным служащим осуществляются за счет средств фонда оплаты труда муниципальных служащих, предусмотренного в бюджете муниципального округа Люблино (далее – фонд оплаты труда).

Планирование бюджетных ассигнований на оплату труда муниципальных служащих производится по нормативам образования фонда оплаты труда, установленным нормативными правовыми актами города Москвы для государственных гражданских служащих города Москвы (далее – гражданские служащие).

1.8. Должностной оклад и ежемесячные выплаты выплачиваются не реже двух раз в месяц, в соответствии с трудовым договором, Учетной политикой аппарата Совета депутатов муниципального округа Люблино.

1.9. Оплата расходов, связанных с реализацией настоящего Порядка осуществляется за счёт и в пределах средств, предусмотренных в бюджете муниципального округа Люблино на соответствующий финансовый год.

2. Условия и осуществление выплаты денежного содержания муниципального служащего

2.1. Должностной оклад.

2.1.1. Размер должностного оклада устанавливается в абсолютном размере (рублях) в зависимости от замещаемой муниципальным служащим должности муниципальной службы.

2.1.2. Выплата должностного оклада производится со дня назначения муниципального служащего на должность муниципальной службы на основании распоряжения аппарата, издаваемого главой муниципального округа либо лицом, исполняющим его обязанности в соответствии с Уставом муниципального округа Люблино.

2.1.3. Размер должностного оклада увеличивается (индексируется) в порядке и сроки, установленные нормативными правовыми актами города Москвы для государственных гражданских служащих и принимаемым в соответствии с ними решением Совета депутатов.

2.1.4. При расчете увеличения (индексации) размера должностного оклада, его размер подлежит округлению до десяти рублей в сторону увеличения.

2.2. Надбавка за классный чин.

2.2.1. Размер надбавки за классный чин устанавливается в абсолютном размере (рублях) в зависимости от присвоенного муниципальному служащему классного чина.

2.2.2. Выплата надбавки за классный чин производится на основании распоряжения аппарата со дня присвоения муниципальному служащему соответствующего классного чина.

2.2.3. Прекращение выплаты надбавки за соответствующий классный чин производится на основании распоряжения аппарата в случае отмены распоряжения аппарата о присвоении муниципальному служащему классного чина по причине представления муниципальным служащим подложных документов или заведомо ложных сведений, на основании которых был присвоен классный чин, или при нарушении установленного Законом города Москвы «О муниципальной службе в городе Москве» порядка присвоения классного чина.

2.2.4. Размер надбавки за классный чин увеличивается (индексируется) в порядке и сроки, установленные нормативными правовыми актами города Москвы для гражданских служащих и принимаемым в соответствии с ними решением Совета депутатов.

2.3. Надбавка за выслугу лет.

2.3. Надбавка за выслугу лет выплачивается в процентах от должностного оклада в следующем размере:

при стаже муниципальной службы	в процентах
от 1 года до 5 лет	10
от 5 лет до 10 лет	15
от 10 лет до 15 лет	20
свыше 15 лет	30

2.3.2. Выплата надбавки за выслугу лет осуществляется на основании распоряжения аппарата Совета депутатов со дня достижения муниципальным служащим соответствующего стажа муниципальной службы, установленного решением комиссии по исчислению стажа муниципальной службы муниципальных служащих аппарата Совета депутатов.

2.3.3. В случае если право на надбавку за выслугу лет возникает не с начала месяца, сумма надбавки определяется пропорционально продолжительности работы до и после указанной даты в расчетном периоде.

2.4. Надбавка за особые условия.

2.4.1. Надбавка за особые условия выплачивается в следующих размерах:

- по высшей группе должностей муниципальной службы – от 150 до 200 процентов должностного оклада;

- по главной группе должностей муниципальной службы – от 120 до 150 процентов должностного оклада;

- по ведущей группе должностей муниципальной службы – от 90 до 120 процентов должностного оклада;

- по старшей группе должностей муниципальной службы – от 60 до 90 процентов должностного оклада;

- по младшей группе должностей муниципальной службы – до 60 процентов должностного оклада.

2.4.2. Конкретный размер надбавки за особые условия, выплачиваемой согласно пункту 2.4.1 настоящего пункта:

- по высшей группе должностей муниципальной службы определяется решением Совета депутатов или трудовым контрактом с лицом, замещающим должность, отнесенную к этой группе;

- по иным группам должностей муниципальной службы определяется распоряжением аппарата.

2.4.3. Основными показателями для установления конкретных размеров надбавки за особые условия являются:

- профессиональный уровень исполнения муниципальным служащим должностных обязанностей;

- сложность и срочность выполняемой работы, знание и правильное применение соответствующих нормативных правовых актов;

- компетентность при выполнении наиболее важных, сложных и ответственных работ;

- качественное и оперативное выполнение работ высокой напряженности и интенсивности (большой объем, систематическое выполнение срочных и неотложных поручений, а также работ, требующих повышенного внимания и др.).

2.4.4. За ненадлежащее исполнение должностных обязанностей, может быть принято, в порядке, предусмотренном пунктом 2.4.2 настоящего Порядка, решение о снижении ранее установленного размера надбавки, но не ниже минимального размера, установленного пунктом 2.4.1 настоящего Порядка.

2.4.5. Лицам, принятым на муниципальную службу с установлением испытательного срока, надбавка за особые условия муниципальной службы до окончания срока испытания не устанавливается.

2.4.6. Выплата муниципальному служащему соответствующей надбавки за особые условия производится на основании распоряжения аппарата:

1) со дня назначения муниципального служащего на должность муниципальной службы;

2) со дня изменения ранее определенного размера надбавки за особые условия.

2.4.7. Размер надбавки за особые условия при принятии решения об увеличении (индексации) размера должностного оклада увеличивается пропорционально увеличению (индексации) на основании распоряжения аппарата Совета депутатов.

2.5. Ежемесячное денежное поощрение.

2.5.1. Ежемесячное денежное поощрение устанавливается по группам должностей муниципальной службы в размере:

- по должностям, отнесенным к группам высших и главных должностей муниципальной службы – не менее трех должностных окладов;

- по должностям, отнесенным к иным группам должностей муниципальной службы – не менее 4 должностных окладов с возможностью повышения указанных размеров ежемесячного денежного поощрения по распоряжению аппарата, издаваемого главой муниципального округа Люблино либо лицом, исполняющим его обязанности, принимаемому исходя из профессиональных качеств муниципального служащего, сложности и значимости выполняемых им обязанностей.

2.5.2. При наличии у муниципального служащего почетного звания Российской Федерации размер ежемесячного денежного поощрения, увеличивается на 20% должностного оклада.

2.5.3. Выплата ежемесячного денежного поощрения производится на основании распоряжения аппарата Совета депутатов со дня назначения муниципального служащего на должность муниципальной

службы.

2.6. Премия за выполнение особо важных и сложных заданий (далее – премия, премирование).

2.6.1. Размер премии устанавливается, независимо от проработанного времени, за исключением случаев, указанных в подпункте 2.6.5 настоящего пункта, в абсолютном размере (рублях) или в процентах к окладу денежного содержания.

2.6.2. При определении размера премии учитывается:

- достижение муниципальным служащим значимых результатов профессиональной деятельности;
- успешное выполнение заданий, связанных со срочной разработкой муниципальных нормативных и иных правовых актов, с участием в организации и проведении мероприятий, а также других заданий, обеспечивающих выполнение функций органами местного самоуправления по решению вопросов местного значения муниципального округа и переданных отдельных полномочий города Москвы с обязательным соблюдением качества их исполнения, проявленную при этом инициативу и творческий подход, оперативность и профессионализм.
- использование новых форм и методов, положительно отразившихся на результатах профессиональной деятельности;
- выполнение задач, стоящих перед аппаратом;
- выполнение с надлежащим качеством дополнительных, помимо указанных в должностной инструкции, обязанностей;
- оказание помощи в работе молодым специалистам;
- иные показатели, связанные с профессиональной деятельностью муниципального служащего.

2.6.3. Премирование муниципальных служащих производится за счет экономии расходов на оплату труда, начислений на выплаты по оплате труда, а также расходов на выплаты дополнительных социальных гарантий, предусмотренных, по бюджетной смете, на содержание муниципальных служащих, экономии по материальным затратам на содержание муниципальных служащих, экономии по другим статьям расходов, на основании решения Совета депутатов муниципального округа Люблино о внесении изменений в бюджет муниципального округа Люблино на текущий финансовый год и максимальным размером не ограничивается**.**

2.6.4. Премирование муниципальных служащих осуществляется в течение календарного года, на основании распоряжения аппарата Совета депутатов с указанием в нем оснований для такого премирования и размера премии.

2.6.5. Муниципальные служащие, имеющие неснятые дисциплинарные взыскания или допустившие несоблюдение сроков исполнения поручений или не обеспечившие должного качества исполнения поручений к премированию, не представляются.

2.7. Единовременная выплата к отпуску.

2.7.1. Единовременная выплата к отпуску производится по письменному заявлению муниципального служащего и на основании распоряжения аппарата один раз в календарном году в размере двух окладов денежного содержания, при предоставлении ежегодного оплачиваемого отпуска.

2.7.2. В случае если муниципальный служащий не использовал в течение года свое право на отпуск, единовременная выплата к отпуску производится в конце года.

2.8. Материальная помощь.

2.8.1. Материальная помощь предоставляется по письменному заявлению муниципального служащего и на основании распоряжения аппарата один раз в календарном году в размере одного оклада денежного содержания.

Материальная помощь выплачивается при предоставлении ежегодного оплачиваемого отпуска или по семейным обстоятельствам.

2.8.2. При наличии экономии по фонду оплаты труда материальная помощь может выплачиваться муниципальному служащему в связи с рождением ребенка, свадьбой муниципального служащего, смертью близких родственников (родителей, детей, супруга), утратой личного имущества в результате кражи, пожара, стихийного бедствия или иных случаях в размере, не превышающем двух окладов де-

нежного содержания.

Материальная помощь предоставляется на основании письменного заявления, к которому прилагается копия документа (свидетельства о рождении, браке, смерти и т.п.) и распоряжения аппарата Совета депутатов.

РЕШЕНИЕ

21 сентября 2023 года № 10/7

Об утверждении Положения о поощрении муниципальных служащих аппарата Совета депутатов муниципального округа Люблино

В соответствии со статьей 26 Федерального закона от 2 марта 2007 года № 25-ФЗ «О муниципальной службе в Российской Федерации», статьей 34 Закона города Москвы от 22 октября 2008 года № 50 «О муниципальной службе в городе Москве», Уставом муниципального округа Люблино, в целях приведения муниципальных нормативных и иных правовых актов Совета депутатов муниципального округа Люблино в соответствие с действующим законодательством

Совет депутатов решил:

1. Утвердить Положение о поощрении муниципальных служащих аппарата Совета депутатов муниципального округа Люблино согласно приложению к настоящему решению
2. Признать утратившим силу решение Совета депутатов муниципального округа от 20 июня 2013 года № 9/9 «Об утверждении Положения о поощрении муниципальных служащих аппарата Совета депутатов муниципального округа Люблино».
3. Направить настоящее решение в Департамент территориальных органов исполнительной власти города Москвы.
4. Опубликовать настоящее решение в бюллетене «Московский муниципальный вестник» и разместить на официальном сайте муниципального округа Люблино www. lublino-mos.ru.
5. Контроль за исполнением настоящего решения возложить на главу муниципального округа Люблино в городе Москве **Багаутдинова Р.Х.**

Глава муниципального округа Люблино **Р.Х. Багаутдинов**

Приложение
к решению Совета депутатов
муниципального округа
Люблино
21 сентября 2023 года № 10/7

Положение
о поощрении муниципальных служащих
аппарата Совета депутатов муниципального округа Люблино

1. Общие положения

1.1. Настоящим Положением устанавливаются виды поощрений муниципальных служащих аппарата Совета депутатов муниципального округа Люблино (далее – муниципальные служащие) и порядок их применения.

1.2. Поощрение муниципальных служащих осуществляется в соответствии с Трудовым кодексом Российской Федерации, Федеральным законом от 2 марта 2007 года № 25-ФЗ «О муниципальной службе в Российской Федерации», Законом города Москвы от 22 октября 2008 года № 50 «О муниципальной службе в городе Москве».

2. Основания и виды поощрений муниципальных служащих

2.1. Основанием для поощрения муниципальных служащих являются:

2.1.1. Успешное и добросовестное исполнение должностных обязанностей.

2.1.2. Продолжительная и безупречная служба.

2.1.3. Выполнение заданий особой важности и сложности.

2.2. В отношении муниципального служащего могут применяться следующие виды поощрений:

2.2.1. Объявление благодарности.

2.2.2. Объявление благодарности с выплатой единовременного денежного поощрения.

2.2.3. Награждение грамотой аппарата Совета депутатов муниципального округа Люблино с выплатой единовременного денежного поощрения или вручением ценного подарка.

2.2.4. Награждение Почетной грамотой муниципального округа Люблино.

2.3 Муниципальный служащий в порядке, установленном законами и иными правовыми актами города Москвы, может быть представлен к награждению наградами города Москвы, присвоение почетных званий города Москвы в соответствии с законами и иными правовыми актами города Москвы.

2.4 Муниципальный служащий может быть представлен к присвоению почетных званий Российской Федерации, награждению знаками отличия, орденами и медалями Российской Федерации в порядке, установленном федеральным законодательством.

3. Порядок применения поощрения муниципальных служащих

3.1. Решение о поощрении муниципального служащего в случаях, указанных в подпунктах 2.2.1, 2.2.2, 2.2.3 принимается главой муниципального

округа Люблино и оформляется распоряжением аппарата Совета депутатов муниципального округа Люблино.

Награждение Почетной грамотой муниципального округа Люблино осуществляется в соответствии с Положением о Почетной грамоте муниципального округа Люблино

3.2. Поощрение муниципального служащего может применяться по ходатайству, инициативе главы муниципального округа Люблино, а также по рекомендации аттестационной комиссии.

3.3 Ходатайство подписывается руководителем структурного подразделения

аппарата Совета депутатов муниципального округа Люблино, ходатайствующим о поощрении му-

ниципального служащего.

3.4 Ходатайство о поощрении муниципального служащего подается на имя главы муниципального округа Люблино, указаны мотивы к применению поощрения.

3.5 По результатам аттестации муниципального служащего аттестационная комиссия может дать рекомендации о применении к нему поощрения за достигнутые им успехи на муниципальной службе.

3.6. Поощрение муниципального служащего производится в торжественной обстановке.

3.7. Сведения о поощрениях заносятся в личное дело и трудовую книжку (при наличии) муниципального служащего и (или) в сведения о трудовой деятельности муниципального служащего, оформленные в установленном трудовым законодательством порядке.

3.8. Поощрение муниципального служащего с выплатой единовременного денежного поощрения или вручением ценного подарка производится за счет средств, предусмотренных на указанные цели при формировании фонда оплаты труда, а также за счет экономии фонда оплаты труда.

3.8. Поощрение муниципального служащего может производиться по итогам месяца, квартала, календарного года.

3.9. Не допускается применение поощрения к муниципальному служащему в период действия неснятого дисциплинарного взыскания.

РЕШЕНИЕ

21 сентября 2023 года № 10/8

Об утверждении Положения о порядке предоставления гарантий муниципальным служащим аппарата Совета депутатов муниципального округа Люблино

В соответствии с Федеральным законом от 2 марта 2007 года N 25-ФЗ «О муниципальной службе в городе Москве», Законом города Москвы от 22 октября 2008 года N 50 «О муниципальной службе в городе Москве», Уставом муниципального округа Люблино, в целях приведения муниципальных нормативных и иных правовых актов Совета депутатов муниципального округа Люблино в соответствие с действующим законодательством

Совет депутатов решил:

1. Утвердить Положение о порядке предоставления гарантий муниципальным служащим аппарата Совета депутатов муниципального округа Люблино согласно приложению к настоящему решению.

2. Признать утратившим силу решение Совета депутатов муниципального округа Люблино от 18 сентября 2019 года № 10/10 «Об утверждении Положения о порядке предоставления гарантий муниципальным служащим аппарата Совета депутатов муниципального округа Люблино.

3. Направить настоящее решение в Департамент территориальных органов исполнительной власти города Москвы.

4. Опубликовать настоящее решение в бюллетене «Московский муниципальный вестник» и разместить официальном сайте муниципального округа Люблино www.lublino-mos.ru.

5. Контроль за исполнением настоящего решения возложить на главу муниципального округа Люблино **Багаутдинова Р.Х.**

Глава муниципального округа Люблино **Р.Х. Багаутдинов**

Приложение
к решению Совета депутатов
муниципального округа
Люблино
21 сентября 2023 года № 10/8

Положение
о порядке предоставления гарантий муниципальным служащим аппарата Совета депутатов муниципального округа Люблино

I. Общие положения

Настоящее Положение разработано в соответствии с Трудовым кодексом Российской Федерации, Федеральным Законом от 2 марта 2007 года № 25-ФЗ «О муниципальной службе в Российской Федерации», Законом города Москвы от 22 октября 2008 года № 50 «О муниципальной службе в городе Москве», иным федеральным законодательством и нормативными правовыми актами города Москвы, Уставом муниципального округа Люблино, а также в целях социальной защищенности муниципальных служащих муниципального округа Люблино.

Настоящее Положение определяет условия и размеры предоставления основных и дополнительных гарантий муниципальным служащим муниципального округа Люблино (далее – муниципальные служащие).

Для обеспечения правовой и социальной защищенности муниципальных служащих, повышения мотивации эффективного исполнения ими своих должностных обязанностей, укрепления стабильности профессионального состава кадров муниципальной службы и в порядке компенсации ограничений, установленных законодательством о муниципальной службе, муниципальным служащим предоставляются основные и дополнительные гарантии.

II. Основные государственные гарантии, предоставляемые муниципальным служащим

1. Муниципальному служащему в соответствии с законодательством о муниципальной службе гарантируются:

1) Условия работы, обеспечивающие исполнение им должностных обязанностей в соответствии с должностной инструкцией.

Условия работы муниципального служащего прописываются в должностной инструкции, утверждаемой представителем нанимателя (работодателем).

Муниципальному служащему обеспечивается рабочее место, организационно-техническое обеспечение, получение в установленном порядке информации и материалов, транспортное обслуживание, необходимое для исполнения должностных обязанностей.

Рабочее место муниципального служащего должно соответствовать условиям, предусмотренным государственными стандартами, условия труда должны отвечать нормативам по охране труда, установленным трудовым законодательством.

2) Право на своевременное и в полном объеме получение денежного содержания.

Оплата труда муниципального служащего производится в виде денежного содержания, являющегося основным средством его материального обеспечения и стимулирования профессиональной служебной деятельности по замещаемой должности муниципальной службы.

Денежное содержание муниципального служащего состоит из должностного оклада муниципального служащего в соответствии с замещаемой им должностью муниципальной службы, а также из ежемесячного денежного поощрения, ежемесячных надбавок к должностному окладу за классный чин, за выслугу лет на муниципальной службе, за особые условия муниципальной службы, единовременной

выплаты к очередному ежегодному оплачиваемому отпуску, материальной помощи, а также премий за выполнение особо важных и сложных заданий.

Выплаты денежного содержания осуществляются в соответствии с Порядком оплаты труда муниципальных служащих аппарата Совета депутатов муниципального округа Люблино, утвержденным решением Совета депутатов муниципального округа Люблино (далее – Совет депутатов).

3) Отдых, обеспечиваемый установлением нормальной продолжительности рабочего (служебного) времени, предоставлением выходных дней и нерабочих праздничных дней, а также ежегодного оплачиваемого отпуска.

Нормальная продолжительность рабочего времени для муниципального служащего не может превышать 40 часов в неделю. Перечень должностей муниципальных служащих с ненормированным рабочим днем устанавливается решением Совета депутатов муниципального округа Люблино.

Для муниципального служащего устанавливается пятидневная рабочая неделя, предоставляются два выходных дня и нерабочие праздничные дни в соответствии с действующим законодательством.

Муниципальному служащему предоставляется ежегодный оплачиваемый отпуск с сохранением замещаемой должности муниципальной службы и денежного содержания, размер которого определяется в порядке, установленном трудовым законодательством для исчисления средней заработной платы.

Ежегодный оплачиваемый отпуск муниципального служащего состоит из основного оплачиваемого отпуска и дополнительных оплачиваемых отпусков. Ежегодный основной оплачиваемый отпуск и ежегодный дополнительный оплачиваемый отпуск суммируются.

Муниципальным служащим предоставляется ежегодный основной оплачиваемый отпуск продолжительностью 30 календарных дней.

Ежегодные дополнительные оплачиваемые отпуска предоставляются муниципальному служащему за выслугу лет (продолжительностью не более 10 календарных дней), а также в случаях, предусмотренных федеральными законами и законами города Москвы.

Муниципальному служащему, для которого установлен ненормированный служебный день, предоставляется ежегодный дополнительный оплачиваемый отпуск за ненормированный служебный день продолжительностью 3 календарных дня.

Продолжительность ежегодного дополнительного оплачиваемого отпуска за выслугу лет исчисляется из расчета один календарный день за каждый год муниципальной службы.

Муниципальному служащему по его письменному заявлению с согласия представителя нанимателя (работодателя) может предоставляться отпуск без сохранения денежного содержания продолжительностью не более одного года.

По желанию муниципального служащего ежегодный оплачиваемый отпуск может предоставляться по частям. При этом продолжительность одной из частей предоставляемого отпуска не может быть менее 14 календарных дней.

Муниципальному служащему предоставляется отпуск без сохранения денежного содержания также в случаях, предусмотренных федеральными законами.

Выплата денежного содержания муниципальному служащему за период ежегодного оплачиваемого отпуска производится не позднее, чем за 10 календарных дней до начала указанного отпуска.

4) Медицинское обслуживание муниципального служащего и членов его семьи, в том числе после выхода муниципального служащего на пенсию.

Муниципальному служащему по его письменному заявлению предоставляется компенсация за медицинское обслуживание в объеме, установленном нормативными правовыми актами города Москвы для государственных гражданских служащих города Москвы, замещающих должности, отнесенные к соответствующим группам должностей государственной гражданской службы города Москвы.

Медицинское обслуживание муниципальных служащих и членов их семей обеспечивается в зависимости от группы, замещаемой муниципальным служащим должности муниципальной службы в следующем порядке:

- муниципальным служащим, замещающим должности муниципальной службы, относящиеся к груп-

пам высших и главных должностей муниципальной службы, предоставляется медицинское обслуживание со всеми членами их семей;

- муниципальным служащим, замещающим должности муниципальной службы, относящиеся к группам ведущих и старших должностей муниципальной службы, предоставляется медицинское обслуживание с одним членом семьи по выбору муниципального служащего, а в случае принятия муниципальным служащим решения о предоставлении медицинского обслуживания члену семьи – ребёнку и наличия в семье двух и более детей медицинское обслуживание предоставляется всем детям муниципального служащего;

- муниципальным служащим, замещающим должности муниципальной службы, относящиеся к группе младших должностей муниципальной службы, предоставляется медицинское обслуживание без членов их семей.

В случае наличия в семье муниципального служащего ребенка - инвалида с детства (независимо от возраста) ему предоставляется медицинское обслуживание на период нахождения родителя на муниципальной службе независимо от группы должностей муниципальной службы, к которой относится замещаемая им должность.

Муниципальным служащим, принятым на муниципальную службу с условием об испытании, медицинское обслуживание предоставляется после истечения испытательного срока.

Медицинское обслуживание муниципального служащего после его выхода с муниципальной службы на пенсию по старости или по инвалидности I или II групп, назначенную в соответствии с Федеральным законом от 17.12.2001 № 173-ФЗ «О трудовых пенсиях в Российской Федерации» или Федеральным законом от 28.12.2013 № 400-ФЗ «О страховых пенсиях» и Законом Российской Федерации от 19.04.1991 № 1032-1 «О занятости населения в Российской Федерации» при наличии права на установление ежемесячной доплаты к пенсии по старости или инвалидности I или II групп (далее в настоящем пункте – муниципальный служащий, вышедший на пенсию) предоставляется, по его письменному заявлению, в следующем порядке:

- муниципальным служащим, замещавшим должности муниципальной службы, относящиеся к группам высших и главных должностей муниципальной службы, сохраняется медицинское обслуживание с одним из членов их семей;

- муниципальным служащим, замещавшим должности муниципальной службы, относящиеся к группам ведущих, старших и младших должностей муниципальной службы, сохраняется медицинское обслуживание без членов их семей.

Под членами семьи муниципального служащего в настоящем пункте понимаются:

- супруг (супруга);

- несовершеннолетние дети (дети, не достигшие возраста 18 лет), в том числе дети-инвалиды, инвалиды с детства;

- дети, достигшие возраста 18 лет и обучающиеся по очной форме обучения в образовательных организациях, за исключением образовательных организаций дополнительного образования, до достижения ими возраста 23 лет.

Работающему муниципальному служащему, находящемуся в отпуске по уходу за ребенком до достижения им возраста трех лет, членам его семьи, а также муниципальному служащему, вышедшему на пенсию, на основании письменного заявления предоставляется компенсация за медицинское обслуживание.

Работающие муниципальные служащие один раз в декабре текущего календарного года получают компенсацию за медицинское обслуживание на очередной год.

Муниципальные служащие, находящиеся в отпуске по уходу за ребёнком до достижения им возраста трёх лет, один раз в декабре текущего календарного года на основании личного заявления получают компенсацию на медицинское обслуживание.

Лицам, вновь принятым на муниципальную службу (в том числе в порядке перевода на муниципальную службу) в текущем календарном году компенсация на медицинское обслуживание предоставляется на основании личного заявления при условии, что по прежнему месту муниципальной службы они

не получали соответствующую компенсацию или получили её не в полном объёме.

Лицам, назначенным на должности муниципальной службы в текущем календарном году без условия об испытании, компенсация на медицинское обслуживание предоставляется на основании личного заявления, пропорционально количеству оставшихся календарных дней текущего календарного года со дня назначения на должность муниципальной службы.

Лицам, назначенным на должности муниципальной службы в текущем календарном году с условием об испытании, компенсация за медицинское обслуживание предоставляется со дня, следующего за днем окончания испытательного срока, пропорционально количеству календарных дней текущего календарного года, оставшихся после окончания испытательного срока.

Лица, освобожденные от занимаемых должностей муниципальной службы, за исключением случаев освобождения от занимаемой должности муниципальной службы по инициативе представителя нанимателя (работодателя) за совершение муниципальным служащим виновных действий, получают компенсацию за медицинское обслуживание в текущем календарном году в размере пропорционально отработанному времени в текущем календарном году.

Муниципальные служащие, вышедшие на пенсию, один раз в течение текущего календарного года получают компенсацию за медицинское обслуживание. При этом лица, вышедшие на пенсию в течение текущего календарного года и не получившие компенсацию за медицинское обслуживание в полном объеме, получают ее пропорционально времени нахождения на пенсии.

Компенсация за медицинское обслуживание членов семьи муниципального служащего выплачивается в случае, если в течение текущего календарного года на них такая компенсация не выплачивалась.

Компенсация за медицинское обслуживание не выплачивается муниципальному служащему за период его нахождения в текущем календарном году в отпуске без сохранения денежного содержания продолжительностью не более одного года, предоставленному по его письменному заявлению решением представителя нанимателя (работодателя) в соответствии с частью 6 статьи 21 Федерального закона от 02.03.2007 № 25-ФЗ «О муниципальной службе в Российской Федерации».

Муниципальные служащие, находящиеся в отпуске по уходу за ребёнком до достижения им возраста трёх лет, вправе на основании их письменных заявлений получить компенсацию на медицинское обслуживание пропорционально количеству календарных дней отпуска по уходу за ребёнком в будущем календарном году.

Выплата компенсации за медицинское обслуживание осуществляется на основании распоряжения, изданного представителем нанимателя (работодателем).

5) Пенсионное обеспечение за выслугу лет и в связи с инвалидностью, а также пенсионное обеспечение членов семьи муниципального служащего в случае его смерти, наступившей в связи с исполнением им должностных обязанностей, в порядке и на условиях, установленных федеральным законом.

В области пенсионного обеспечения на муниципального служащего в полном объеме распространяются права государственного гражданского служащего, установленные федеральными законами и законами города Москвы.

Определение размера государственной пенсии муниципального служащего осуществляется в соответствии с установленным настоящим Законом соотношением должностей муниципальной службы и должностей государственной гражданской службы. Максимальный размер государственной пенсии муниципального служащего не может превышать максимальный размер государственной пенсии государственного гражданского служащего по соответствующей должности государственной гражданской службы.

В случае смерти муниципального служащего, связанной с исполнением им должностных обязанностей, в том числе наступившей после увольнения его с муниципальной службы, члены семьи умершего имеют право на получение пенсии по случаю потери кормильца в порядке, определяемом федеральными законами.

Выход на пенсию муниципального служащего осуществляется в порядке, установленном федеральным законом.

6) Обязательное государственное страхование на случай причинения вреда жизни, здоровью и имуществу муниципального служащего в связи с исполнением им должностных обязанностей.

Представитель нанимателя (работодатель) обязан обеспечить муниципальному служащему обязательное государственное страхование на случай причинения вреда жизни, здоровью и имуществу муниципального служащего в связи с исполнением им должностных обязанностей.

Указанная гарантия для муниципальных служащих предоставляется в объеме, не превышающем объем соответствующих гарантий, установленных для государственных гражданских служащих города Москвы, замещающих должности, отнесенные к соответствующим группам должностей государственной гражданской службы города Москвы.

Обязательное государственное страхование, указанное в настоящем пункте, обеспечивается путём заключения представителем нанимателя (работодателем) муниципальных служащих договоров (муниципальных контрактов) личного и имущественного страхования со страховой организацией в порядке, установленном законом.

Страхование жизни, здоровья и имущества муниципальных служащих, впервые принятых на муниципальную службу с условием об испытании, осуществляется со дня, следующего за днём истечения испытательного срока.

Случаи, порядок и размеры страховых выплат, причитающихся муниципальному служащему, определяются в соответствии с законами и иными нормативными правовыми актами города Москвы.

7) Обязательное государственное социальное страхование на случай заболевания или утраты трудоспособности в период прохождения им муниципальной службы или после ее прекращения, но наступивших в связи с исполнением муниципальным служащим должностных обязанностей.

Обязательное государственное социальное страхование муниципальных служащих на случай заболевания или утраты трудоспособности осуществляется в соответствии с Федеральным законом от 29 декабря 2006 года № 255-ФЗ «Об обязательном социальном страховании на случай временной нетрудоспособности и в связи с материнством» и иными нормативными правовыми актами Российской Федерации.

8) Защита муниципального служащего и членов его семьи, от насилия, угроз, других неправомерных действий в связи с исполнением им должностных обязанностей в случаях, порядке и на условиях, установленных федеральными законами.

Защита муниципального служащего и членов его семьи, от насилия, угроз, других неправомерных действий и преступных посягательств в связи с исполнением им должностных обязанностей регулируется уголовным и административным законодательством Российской Федерации и иными нормативными правовыми актами.

9) При расторжении трудового договора с муниципальным служащим в связи с ликвидацией органа местного самоуправления либо сокращением штата работников органа местного самоуправления муниципальному служащему предоставляются гарантии, установленные федеральным законодательством для работников в случае их увольнения в связи с ликвидацией организации либо сокращением штата работников организации.

III. Дополнительные гарантии, предоставляемые муниципальным служащим

В соответствии с законодательством города Москвы и Уставом муниципального округа Люблино муниципальному служащему предоставляются дополнительные гарантии:

1) Дополнительные денежные выплаты, предусмотренные законодательством города Москвы.

Дополнительные денежные выплаты, указанные в настоящем пункте, осуществляются в размере и порядке, установленными нормативными правовыми актами города Москвы и Порядком оплаты труда муниципальных служащих аппарата Совета депутатов муниципального округа Люблино, утвержденным решением Совета депутатов муниципального округа Люблино.

Дополнительные денежные выплаты, указанные в настоящем пункте, осуществляются на основании распоряжения представителя нанимателя (работодателя).

2) Бесплатная или льготная санаторно-курортная путевка, предоставляемая к ежегодному оплачиваемому отпуску, с оплатой проезда к месту отдыха и обратно или соответствующая компенсация.

Муниципальным служащим обеспечивается санаторно-курортное обслуживание в объёме, не превышающем объём соответствующих гарантий, установленных для государственных гражданских служащих города Москвы, замещающих должности, отнесённые к соответствующим группам должностей государственной гражданской службы города Москвы.

Муниципальные служащие, за исключением впервые и вновь принятых на муниципальную службу (в том числе в порядке перевода на муниципальную службу), не воспользовавшиеся санаторными путёвками один раз в течение текущего календарного года при предоставлении очередного ежегодного оплачиваемого отпуска на основании личного заявления получают по месту работы (службы) компенсацию в размере, предусмотренном для государственных гражданских служащих города Москвы.

Лица впервые или вновь принятые на муниципальную службу (в том числе в порядке перевода на муниципальную службу), не воспользовавшиеся санаторными- курортными путёвками при предоставлении очередного ежегодного оплачиваемого отпуска, на основании личных заявлений, получают по месту работы (службы) компенсацию в размере пропорционально отработанному времени в текущем календарном году.

Сумма компенсации за период времени, отработанный муниципальным служащим после отпуска, в текущем календарном году, выплачивается на основании его личного заявления в декабре текущего календарного года пропорционально отработанному времени. Лица, вновь принятые на муниципальную службу в текущем календарном году, получают указанную в настоящем абзаце компенсацию при условии, что по прежнему месту муниципальной службы они не получали соответствующую компенсацию или получили её не в полном объёме.

Лица, увольняемые с муниципальной службы, за исключением случаев увольнения по инициативе работодателя за совершение муниципальным служащим виновных действий, получают компенсацию за неиспользованные санаторно-курортные путёвки, в размере пропорционально отработанному времени в текущем календарном году по месту работы (службы), на основании личного заявления.

Гарантия, предусмотренная настоящим пунктом, предоставляется также муниципальным служащим, вышедшим на пенсию с муниципальной службы и имеющим право на доплату к пенсии по старости или по инвалидности I или II групп (далее в настоящем пункте – муниципальные служащие, вышедшие на пенсию). Один раз в декабре текущего календарного года муниципальные служащие, вышедшие на пенсию на основании личных заявлений, подданных не позднее 15 декабря текущего года, получают компенсацию в размере 100 процентов от суммы соответствующей компенсации, установленной для муниципальных служащих, проходящих муниципальную службу. При этом лица, вышедшие на пенсию в течение текущего календарного года и не получившие компенсацию за неиспользованную санаторно-курортную путёвку по месту работы (службы) в полном объёме, получают ее пропорционально времени нахождения на пенсии.

Выплата компенсации за неиспользованную санаторно-курортную путевку осуществляется на основании распоряжения, изданного представителем нанимателя (работодателем).

3) Дополнительное профессиональное образование с сохранением денежного содержания на период обучения.

Дополнительное профессиональное образование муниципального служащего включает в себя повышение квалификации и профессиональную переподготовку.

Дополнительное профессиональное образование муниципального служащего осуществляется в течение всего периода прохождения им муниципальной службы.

Повышение квалификации муниципального служащего осуществляется по мере необходимости, но не реже одного раза в пять лет.

Дополнительное профессиональное образование муниципального служащего осуществляется в организациях, осуществляющих образовательную деятельность по дополнительным профессиональным программам.

Дополнительное профессиональное образование муниципального служащего осуществляется в любой предусмотренной законодательством об образовании форме обучения с отрывом или без отрыва от муниципальной службы.

Вид, форма и продолжительность получения дополнительного профессионального образования устанавливаются представителем нанимателя (работодателем) его распоряжением, в зависимости от группы должностей муниципальной службы, к которой отнесена замещаемая муниципальным служащим должность муниципальной службы.

За муниципальным служащим, направляемым для получения дополнительного профессионального образования с отрывом от муниципальной службы, сохраняются на весь период обучения замещаемая должность муниципальной службы и денежное содержание.

4) Ежемесячная доплата к пенсии, устанавливаемая к страховой пенсии по старости или страховой пенсии по инвалидности инвалидам I и II групп, назначенной в соответствии с Законом Российской Федерации от 19 апреля 1991 года № 1032-1 «О занятости населения в Российской Федерации» (далее - доплата к пенсии), Федеральным законом от 15 декабря 2001 года № 166-ФЗ «О государственном пенсионном обеспечении в Российской Федерации», Федеральным законом от 17.12.2001 года № 173-ФЗ «О трудовых пенсиях в Российской Федерации», Федеральным законом от 28 декабря 2013 года № 400-ФЗ «О страховых пенсиях».

Указанная гарантия для муниципальных служащих предоставляется в объеме, не превышающем объем соответствующих гарантий, установленных для государственных гражданских служащих города Москвы, замещающих должности, отнесенные к соответствующим группам должностей государственной гражданской службы города Москвы.

Доплата устанавливается и выплачивается со дня подачи соответствующего заявления, но не ранее чем со дня увольнения с муниципальной службы и назначения пенсии в соответствии с Федеральным законодательством, при наличии стажа муниципальной службы, минимальная продолжительность которой, в соответствующем году, определяется согласно приложению 2 к Федеральному закону от 15 декабря 2001 года № 166-ФЗ «О государственном пенсионном обеспечении в Российской Федерации».

Доплата к пенсии устанавливается в таком размере, чтобы сумма страховой пенсии по старости или страховой пенсии по инвалидности инвалидам I и II групп и доплаты к пенсии составляла 55 процентов месячного денежного содержания муниципального служащего по последней должности муниципальной службы перед достижением возраста, указанного в приложении 5 к Федеральному закону «О страховых пенсиях», или перед увольнением с муниципальной службы. Размер доплаты к пенсии увеличивается на три процента месячного денежного содержания муниципального служащего за каждый полный год выслуги свыше определенной для соответствующего года федеральным законодательством минимальной продолжительности стажа муниципальной службы, при этом сумма страховой пенсии по старости или страховой пенсии по инвалидности инвалидам I и II групп и доплаты к пенсии не может превышать 80 процентов месячного денежного содержания муниципального служащего, учитываемого при исчислении доплаты к пенсии.

Выплата доплаты прекращается (приостанавливается) в случаях, установленных для государственных гражданских служащих города Москвы. Приостановление выплаты осуществляется с даты возникновения обстоятельств, влекущих её приостановление. При устранении указанных обстоятельств выплата возобновляется с даты возникновения права на возобновление доплаты.

5) Единовременное денежное поощрение при достижении возраста 50 лет и далее через каждые пять лет.

Выплата единовременного денежного поощрения при достижении муниципальным служащим возраста 50 лет и далее через каждые пять лет в размерах, не превышающем двухмесячное денежное содержание по замещаемым должностям муниципальной службы. Производится на основании распоряжения представителя нанимателя (работодателя).

6) Единовременное денежное поощрение при достижении стажа муниципальной службы 20 лет и далее через каждые пять лет.

Единовременное денежное поощрение при достижении стажа муниципальной службы 20 лет и далее через каждые пять лет в размерах, не превышающих двухмесячного денежного содержания по замещаемой должности муниципальной службы, при условии наличия не менее пяти лет стажа муниципальной службы в органах местного самоуправления в городе Москве. Производится на основании распоряжения нанимателя (работодателя).

7) Выплата один раз за весь период муниципальной службы денежного вознаграждения в случае освобождения его от замещаемой должности и увольнения при наличии права на получение пенсии по старости или по инвалидности при наличии ограничения способности к трудовой деятельности II и III степеней.

Выплата один раз за весь период муниципальной службы денежного вознаграждения в случае освобождения его от замещаемой должности и увольнения при наличии права на получение страховой пенсии по старости или страховой пенсии по инвалидности инвалидам I и II групп в размере, исчисленном исходя из среднемесячной заработной платы по последней замещаемой должности муниципальной службы перед прекращением муниципальной службы в кратности к количеству полных лет муниципальной службы, но не более чем за 10 лет на день прекращения муниципальной службы. Муниципальному служащему, получившему ранее аналогичную выплату при прекращении государственной гражданской службы города Москвы, выплата не производится. Муниципальному служащему, получившему ранее аналогичную выплату при прекращении федеральной военной службы, федеральной правоохранительной службы, государственной гражданской службы, государственной гражданской службы в других субъектах Российской Федерации и муниципальной службы в других субъектах Российской Федерации, выплата производится пропорционально количеству полных лет соответственно государственной гражданской службы в государственных органах города Москвы и муниципальной службы в городе Москве в органах местного самоуправления, муниципальных органах на основании распоряжения представителя нанимателя (работодателя).

8) Членам семьи муниципального служащего или иным лицам, осуществлявшим похороны муниципального служащего, возмещаются расходы на ритуальные услуги в порядке и на условиях, установленных для государственных гражданских служащих.

Возмещение затрат на погребение осуществляется независимо от получения социального пособия на погребение, выплачиваемого в соответствии с Законом Российской Федерации от 12 января 1996 года № 8-ФЗ «О погребении и похоронном деле».

Возмещение затрат на ритуальные услуги производится в размере фактических затрат, но не свыше определенного Правительством Москвы предельного размера расходов на ритуальные услуги, установленного для государственных гражданских служащих города Москвы.

Возмещение расходов на ритуальные услуги производится в течение месяца со дня заявления родственника, на основании распоряжения представителя нанимателя (работодателя), путем перечисления денежных средств на счет заявителя, открытый в кредитной организации и указанный в соответствующем заявлении.

IV. Расходы на предоставление гарантий муниципальному служащему и членам его семьи

Расходы, связанные с предоставлением муниципальному служащему и членам его семьи гарантий, предусмотренных настоящим Положением, производятся из средств местного бюджета муниципального округа Люблино.

РЕШЕНИЕ

21 сентября 2023 года № 10/9

Об утверждении Порядка поощрения депутатов Совета депутатов муниципального округа Люблино

В соответствии с частью 17 статьи 3 Закона города Москвы от 11 июля 2012 года № 39 «О наделении органов местного самоуправления муниципальных округов в городе Москве отдельными полномочиями города Москвы», Уставом муниципального округа Люблино,

Совет депутатов решил:

1. Утвердить Порядок поощрения депутатов Совета депутатов муниципального округа Люблино согласно приложению 1 к настоящему решению.
2. Утвердить состав Рабочей группы по поощрению депутатов Совета депутатов муниципального округа Люблино согласно приложению 2 к настоящему решению.
3. Признать утратившими силу решения Совета депутатов муниципального округа Люблино от 22 августа 2013 года № 10/2 «О Порядке поощрения депутатов Совета депутатов муниципального округа Люблино» и от 14 августа 2014 года № 11/2 «О внесении изменений в решение Совета депутатов муниципального округа Люблино от 22 августа 2013 года № 10/2 «О Порядке поощрения депутатов Совета депутатов муниципального округа Люблино».
4. Направить настоящее решение в Департамент территориальных органов исполнительной власти города Москвы.
5. Опубликовать настоящее решение в бюллетене «Московский муниципальный вестник» и разместить на официальном сайте муниципального округа Люблино www. lublino-mos.ru.
6. Контроль за исполнением настоящего решения возложить на главу муниципального округа Люблино **Багаутдинова Р.Х.**

Глава муниципального округа Люблино **Р.Х. Багаутдинов**

Приложение 1
к решению Совета депутатов муниципального округа Люблино
от 21 сентября 2023 года № 10/9

Порядок
поощрения депутатов Совета депутатов муниципального округа Люблино

1.Общие положения

1.1. Настоящий Порядок разработан в соответствии с Федеральным законом от 6 октября 2003 года № 131 «Об общих принципах организации местного самоуправления в городе Москве», Законом города Москвы от 6 ноября 2002 года № 56 «Об организации местного самоуправления в городе Москве»,

законами города Москвы от 11 июля 2012 года № 39 «О наделении органов местного самоуправления муниципальных округов в городе Москве отдельными полномочиями города Москвы» и Постановлением Правительства Москвы от 17 декабря 2013 года № 853-ПП «Об утверждении порядков предоставления межбюджетных трансфертов из бюджета города Москвы бюджетам внутригородских муниципальных образований», Уставом муниципального округа Люблино.

1.2. Настоящий Порядок устанавливает виды и порядок поощрения депутатов Совета депутатов муниципального округа Люблино (далее - депутат Совета депутатов).

1.3. Настоящий Порядок направлен на повышение эффективности осуществления Советом депутатов муниципального округа Люблино отдельных полномочий города Москвы, указанных в статье 1 Закона города Москвы № 39 от 11 июля 2012 года «О наделении органов местного самоуправления муниципальных округов в городе Москве отдельными полномочиями города Москвы».

1.4. Поощрение депутатов осуществляется межбюджетными трансфертами бюджету муниципального округа Люблино в случаях, предусмотренных в бюджете города Москвы на соответствующий финансовый год и плановый период, в порядке, определяемом Правительством Москвы (далее – межбюджетный трансферт).

2. Порядок поощрения

2.1. Исходя из результатов деятельности депутатов Совета депутатов, а также за активное участие в осуществлении переданных полномочий предусматривается поощрение.

2.2. Активность участия депутатов в осуществлении переданных полномочий определяется ежеквартально по следующим критериям:

1) участие депутатов в рассмотрении вопросов, связанных с осуществлением переданных полномочий (в комиссиях, рабочих группах) на заседаниях Совета депутатов муниципального округа Люблино:

- ежегодное заслушивание отчета главы управы района о результатах деятельности управы района;
- ежегодное заслушивание информации руководителя государственного бюджетного учреждения города Москвы Жилищник района о работе учреждения;
- ежегодное заслушивание информации руководителя многофункционального центра предоставления государственных услуг о работе по обслуживанию населения соответствующего муниципального округа;
- ежегодное заслушивание информации руководителя амбулаторно-поликлинического учреждения, обслуживающего население соответствующего муниципального округа, о работе учреждения;
- ежегодное заслушивание информации руководителя территориального центра социального обслуживания населения, обслуживающего население соответствующего муниципального округа, о работе учреждениях;
- ежегодное заслушивание информации руководителя подразделения государственного учреждения города Москвы, осуществляющего охрану, содержание и использование особо охраняемой природной территории, расположенной на территории соответствующего муниципального округа;
- заслушивание информации руководителя государственной общеобразовательной организации города Москвы, обслуживающей население соответствующего муниципального округа, об осуществлении образовательной деятельности - в случае необходимости, но не более одного раза в год;
- ежегодное заслушивание информации руководителя государственного учреждения города Москвы, подведомственного префектуре соответствующего административного округа города Москвы и осуществляющего организацию досуговой, социально-воспитательной, физкультурно-оздоровительной и спортивной работы с населением по месту жительства, обслуживающего население соответствующего муниципального округа, о работе учреждения;
- согласование внесенного главой управы района ежегодного адресного перечня дворовых территорий для проведения работ по благоустройству дворовых территорий;
- участие в работе комиссий, осуществляющих открытие работ и приемку выполненных работ по благоустройству дворовых территорий, а также участие в контроле за ходом выполнения указанных работ;

- согласование плана благоустройства парков и скверов, находящихся в ведении отраслевого органа исполнительной власти города Москвы, осуществляющего функции по разработке и реализации государственной политики в сферах жилищно-коммунального хозяйства и благоустройства, или в ведении префектуры административного округа города Москвы;

- согласование внесенного главой управы района адресного перечня объектов компенсационного озеленения на территории жилой застройки;

- согласование установки ограждающих устройств на придомовых территориях многоквартирных домов;

- согласование внесенного главой управы района ежегодного адресного перечня многоквартирных домов, подлежащих капитальному ремонту полностью за счет средств бюджета города Москвы;

- участие в работе комиссий, осуществляющих открытие работ и приемку выполненных работ по капитальному ремонту многоквартирных домов, финансирование которого осуществляется полностью за счет средств бюджета города Москвы, участие в контроле за ходом выполнения указанных работ;

- заслушивание руководителей управляющих организаций о работе по содержанию многоквартирных домов с учетом обращений жителей;

- организация проведения проверки деятельности управляющих организаций, созыв в случае необходимости по результатам проверки общего собрания собственников помещений в многоквартирном доме для решения вопроса о расторжении договора с управляющей организацией, выборе новой управляющей организации или изменении способа управления многоквартирным домом;

- согласование проекта правового акта уполномоченного органа исполнительной власти города Москвы, содержащего решение о подготовке проекта планировки территории, предусматривающего размещение объекта религиозного назначения;

- согласование подготовленного на основании схемы расположения земельного участка на кадастровом плане территории проекта правового акта уполномоченного органа исполнительной власти города Москвы о предварительном согласовании предоставления земельного участка в целях размещения объектов гаражного назначения и объектов религиозного назначения, если согласование проекта правового акта уполномоченного органа исполнительной власти города Москвы, содержащего решение о подготовке проекта планировки территории, предусматривающего размещение объекта религиозного назначения не проводилось;

- согласование проекта схемы и проекта изменения схемы размещения нестационарных торговых объектов;

- согласование проекта схемы и проекта изменения схемы размещения сезонных кафе;

- согласование проекта схемы и проекта изменения схемы размещения иных объектов в случаях, предусмотренных Правительством Москвы;

- формирование и утверждению плана дополнительных мероприятий по социально-экономическому развитию районов;

- согласование перечня нежилых помещений, находящихся в собственности города Москвы, предназначенных для организации досуговой,

социально - воспитательной, физкультурно – оздоровительной и спортивной работы с населением по месту жительства с участием социально ориентированных некоммерческих организаций;

- рассмотрение материалов конкурсной комиссии и принятие решения о победителе конкурса на право заключения договора на безвозмездной основе на реализацию социальных программ (проектов) по организации досуговой, социально - воспитательной, физкультурно - оздоровительной и спортивной работы с населением по месту жительства в нежилых помещениях, находящихся в собственности города Москвы;

- согласование внесенного главой управы района ежеквартального сводного районного календарного плана по досуговой, социально-воспитательной, физкультурно-оздоровительной и спортивной работе с населением по месту жительства;

- рассмотрение представленных в установленном порядке в уполномоченный орган исполнительной

власти города Москвы документов для перевода жилого помещения в нежилое и согласование проекта решения уполномоченного органа исполнительной власти города Москвы о переводе жилого помещения в нежилое в многоквартирном жилом доме;

- согласование мест размещения ярмарок выходного дня и проведение мониторинга их работы в соответствии с нормативными правовыми актами города Москвы.

2) участие депутатов в реализации других вопросов, в соответствии с Законом города Москвы № 39 от 11 июля 2012 года «О наделении органов местного самоуправления муниципальных округов в городе Москве отдельными полномочиями города Москвы», а также активность депутатов в работе с избирателями (приём населения муниципального округа Люблино, рассмотрение обращений жителей муниципального округа, а также организаций и подготовка ответов на них, встречи депутатов с жителями муниципального округа (избирателями) по вопросам, входящим в компетенцию органов местного самоуправления в соответствии с законами города Москвы и Уставом муниципального округа Люблино, а также участие депутатов во встречах органов государственной власти города Москвы с жителями муниципального округа.

2.3. Размер поощрения депутатов определяется Рабочей группой, созданной Советом депутатов муниципального округа Люблино в соответствии с настоящим Порядком, на основании предоставленных:

1) копий протоколов заседаний Совета депутатов, на которых рассматривались вопросы осуществления переданных полномочий, прошедших в текущем месяце или квартале – главой муниципального округа Люблино;

2) копий протоколов заседаний комиссий, на которых рассматривались вопросы осуществления переданных полномочий, прошедших в текущем месяце или квартале, – председателями комиссий;

3) копий документов, подтверждающих участие депутата в работе комиссий по открытию и приемке работ, в текущем месяце или квартале – депутатом.

2.4. Материалы, указанные в пункте 2.3. настоящего Порядка, предоставляются в Рабочую группу не позднее, чем за 3 (три) дня до заседания Совета депутатов, на котором планируется рассмотреть вопрос о поощрении депутатов.

2.5. По результатам рассмотрения материалов, указанных в пункте 2.4. настоящего Порядка, Рабочая группа осуществляет подготовку заключения и проекта решения Совета депутатов о поощрении депутатов (далее – проект решения).

2.6. Депутат поощряется в соответствии с критериями оценки деятельности.

2.7. Решение о поощрении депутатов принимается на заседании Совета депутатов на основании заключения Рабочей группы открытым голосованием большинством голосов от установленной численности депутатов.

3. Выплаты поощрения

3.1. Выплата поощрения производится в безналичной форме. Депутат информирует в письменном виде аппарат Совета депутатов муниципального округа Люблино (далее – аппарат Совета депутатов) о банковских реквизитах для выплаты поощрения.

3.2. Аппарат Совета депутатов на основании принятого Советом депутатов решения, обеспечивает выплату депутату поощрения.

3.3. Депутат имеет право отказаться от поощрения путем подачи письменного заявления в Рабочую группу до рассмотрения вопроса на заседании Совета Депутатов**.** Сведения о заявлении депутата вносятся в заключение Рабочей группы.

3.4. Неиспользованный остаток межбюджетного трансферта возвращаются в бюджет города Москвы в порядке и сроки, установленные соглашением между департаментом финансов города Москвы и аппаратом Совета депутатов муниципального округа Люблино о предоставлении межбюджетного трансферта из бюджета города Москвы.

Приложение 2
к решению Совета депутатов
муниципального округа
Люблино
от 21 сентября 2023 года № 10/9

Состав Рабочей группы
по поощрению депутатов
муниципального округа Люблино

Руководитель Рабочей группы:
Жуков Ярослав Николаевич - депутат Совета депутатов муниципального округа Люблино

Заместитель Руководителя
Рабочей группы
Андрианов Юрий Александрович - депутат Совета депутатов муниципального округа Люблино

Члены Рабочей группы:
Багаутдинов Руслан Харисович - глава муниципального округа Люблино

Пономарёв Константин Алексеевич - депутат Совета депутатов муниципального округа Люблино

Секретарь Рабочей группы:
Хохлов Илья Сергеевич - депутат Совета депутатов муниципального округа Люблино

РЕШЕНИЕ

21 сентября 2023 года № 10/10

О Почётном знаке муниципального округа
Люблино «Почётный житель»

В соответствии с Федеральным законом Российской Федерации от 6 октября 2003 года № 131-ФЗ «Об общих принципах организации местного самоуправления в Российской Федерации», Законами города Москвы от 6 ноября 2002 года № 56 «Об организации местного самоуправления в городе Москве», Уставом муниципального округа Люблино,

Совет депутатов решил:

1. Утвердить Положение о Почётном знаке муниципального округа Люблино «Почётный житель» согласно приложению 1 к настоящему решению.
2. Утвердить эскиз и описание Почётного знака муниципального округа Люблино «Почётный житель» согласно приложению 2 к настоящему решению.
3. Признать утратившими силу решение муниципального Собрания внутригородского муниципального образования Люблино в городе Москве от 16 сентября 2010 года № 8/4 «О Почётном знаке «Почётный житель внутригородского муниципального образования Люблино в городе Москве» и решение Совета депутатов муниципального округа Люблино от 24 декабря 2013 года № 17/13 «О внесении из-

менений в решение муниципального Собрания внутригородского муниципального образования Люблино в городе Москве от 16 сентября 2010 года № 8/4 «О Почётном знаке «Почётный житель внутригородского муниципального образования Люблино в городе Москве».

4. Направить настоящее решение в Департамент территориальных органов исполнительной власти города Москвы.

5. Опубликовать настоящее решение в бюллетене «Московский муниципальный вестник» и разместить на официальном сайте муниципального округа Люблино www. lublino-mos.ru.

6. Контроль за исполнением настоящего решения возложить на главу муниципального округа Люблино **Багаутдинова Р.Х.**

Глава муниципального округа
Люблино **Р.Х. Багаутдинов**

Приложение 1
к решению Совета депутатов
муниципального округа
Люблино
от 21 сентября 2023 года № 10/10

Положение
о Почётном знаке муниципального округа Люблино
«Почётный житель»

1. Почётный знак муниципального округа Люблино «Почётный житель» (далее – Почётный знак) учрежден в целях признания заслуг граждан Российской Федерации, иностранных граждан, лиц без гражданства (далее – лиц) перед жителями муниципального округа Люблино (далее – муниципальный округ), поощрения личной деятельности, направленной на пользу муниципального округа, обеспечение его благополучия и процветания.

2. Почётным знаком могут быть награждены:

- лица, проявившие себя в общественной, культурной, хозяйственной и благотворительной деятельности на территории муниципального округа;
- лица, внесшие большой вклад в развитие муниципального округа в иных областях;
- лица, совершившие мужественные поступки на территории муниципального округа.

3. Награждение Почётным знаком осуществляется решением Совета депутатов муниципального округа Люблино (далее – Совет депутатов). Награждение Почётным знаком не может производиться более одного раза.

4. Почётным знаком не может быть награждено лицо, имеющее неснятую или непогашенную судимость.

5. Награждение Почётным знаком лица, занимающего должность главы муниципального округа, не допускается. Награждение Почётным знаком указанного лица может быть произведено не ранее чем через один год после завершения срока его полномочий.

6. Награждение Почётным знаком депутатов муниципального округа допускается не ранее чем через один год после прекращения их полномочий.

7. В течение года Почётным знаком может быть награждено не более пяти лиц.

8. Предложения о награждении Почётным знаком вносятся главе муниципального округа:

- жителями муниципального округа Люблино, в количестве не менее 50 человек;
- органами исполнительной власти города Москвы;
- группой депутатов муниципального округа Люблино, состоящей не менее чем из 3 депутатов.

9. Предложение жителей муниципального округа Люблино подписывается уполномоченными ими представителями. К предложению прилагается протокол собрания жителей муниципального округа, в котором приняло участие не менее 50 человек, с указанием уполномоченных ими представителей, регистрационный лист жителей муниципального округа – участников собрания, содержащий сведения о месте их жительства (в соответствии с регистрацией), а также подписи жителей муниципального округа.

10. Предложение органа исполнительной власти города Москвы подписывается его руководителем.

11. Предложение группы депутатов муниципального округа подписывается всеми депутатами такой группы.

12. Ко всем предложениям прилагается ходатайство о награждении Почётным знаком, оформленное по установленной форме (приложение к настоящему Положению).

К предложению могут прилагаться и иные материалы, характеризующие личность и заслуги лица, чья кандидатура предлагается к награждению Почётным знаком.

Прилагается справка об отсутствии у кандидата судимости.

13. По поручению главы муниципального округа, аппарат Совета депутатов муниципального округа Люблино (далее – аппарат) проводит проверку правильности оформления поданных предложений.

14. Предложение, поданное с нарушением требований настоящего Положения, возвращается его инициатору с указанием причины возврата.

15. Предложения о награждении Почётным знаком вносятся главой муниципального округа на рассмотрение Совета депутатов.

16. Предложения о награждении Почётным знаком рассматриваются Советом депутатов в порядке их поступления. Решение о награждении Почётным знаком принимается большинством голосов от общего числа избранных депутатов Совета депутатов и оформляется решением Совета депутатов.

17. Лицам, удостоенным награждения Почётным знаком, вручаются Почётный знак «Почётный житель» и удостоверение к нему. Вручение производится главой муниципального округа или лицом, исполняющим его обязанности в торжественной обстановке, в присутствии депутатов Совета депутатов.

18. Имена лиц, удостоенных Почётным знаком «Почётный житель» вносятся в Книгу Почётных жителей муниципального округа, которая постоянно хранится в аппарате. Вместе с Книгой хранятся копии решений Совета депутатов и ходатайства.

19. Аппарат обеспечивает официальное опубликование и размещение на официальном сайте муниципального округа Люблино в информационно-телекоммуникационной сети «Интернет» решения Совета депутатов муниципального округа Люблино о лицах, удостоенных Почётным знаком «Почётный житель».

20. Лица, награжденные Почётным знаком «Почётный житель», приглашаются главой муниципального округа на все торжественные мероприятия, проводимые органами местного самоуправления на территории муниципального округа.

21. Лица, удостоенные Почётным знаком «Почётный житель» имеют право публичного пользования наименованием «Почётный житель муниципального округа Люблино» вместе со своим именем. Награждение Почётным знаком «Почётный житель» не влечет за собой каких-либо дополнительных прав и обязанностей.

Приложение
к Положению о Почётном знаке
муниципального округа
Люблино
«Почётный житель»

Форма ходатайства о награждении
Почётным знаком муниципального округа Люблино
«Почётный житель»

Ходатайство оформляется на листе формата А4. На лицевой стороне размещаются следующие сведения:

Ходатайство о награждении
Почётным знаком муниципального округа Люблино «Почётный житель»

1. Фамилия, имя, отчество.
2. Место работы, занимаемая должность (с точным наименованием организации).
3. Пол.
4. Дата рождения.
5. Место рождения (республика, край, область, округ, город, район, поселок, село, деревня).
6. Образование, ученая степень, ученое звание.
7. Какими государственными и ведомственными наградами награжден (а), даты награждений.
8. Домашний адрес.
9. Характеристика с указанием конкретных заслуг и достижений лица, представляемого к награждению Почётным знаком муниципального округа Люблино «Почётный житель».

На оборотной стороне продолжается пункт 9, и размещаются следующие сведения:

10. Кандидатура (фамилия, имя, отчество) представляется к награждению Почётным знаком муниципального округа Люблино «Почётный житель»:

- указываются сведения об инициаторе (ах) предложения (дата собрания жителей муниципального округа Люблино, их количество, подписи уполномоченных жителей), или (полное наименование органа исполнительной власти, подпись руководителя), или (Фамилии И.О. депутатов Совета депутатов и их подписи).

Прилагается справка об отсутствии у кандидата судимости.

Приложение 2
к решению Совета депутатов
муниципального округа
Люблино
от 21 сентября 2023 года № 10/10

Описание и эскиз
Почётного знака муниципального округа Люблино
«Почётный житель»

1. Описание Почётного знака муниципального округа Люблино «Почётный житель».

Почётный знак муниципального округа Люблино «Почётный житель» (далее – Почётный знак) имеет форму золотистого круга диаметром 31 мм. На лицевой стороне Почётного знака нанесены рельефные надписи по кругу сверху – «МУНИЦИПАЛЬНЫЙ ОКРУГ», снизу указывается «Люблино». В центре помещено цветное изображение герба муниципального округа Люблино размером 17 мм на 14 мм.

На оборотной стороне Почётного знака помещаются изображения лавровой и дубовой ветви, между ними сверху – слово «МОСКВА». В центре – знак «№», после которого указывается номер Почётного знака, соответствующий номеру по Книге Почётных жителей муниципального округа Люблино в формате 000.

Почётный знак при помощи ушка и кольца соединяется с золотистой колодкой, в центральной части которой, на темно-красной эмали помещена золотистая надпись: «ПОЧЁТНЫЙ ЖИТЕЛЬ». Нижняя часть колодки образована расходящимися лавровой и дубовой ветвями, окаймляющими центральную часть колодки по бокам. Общий размер колодки составляет 28 мм на 20 мм.

2. Изображение знака к Почётному знаку муниципального округа Люблино «Почётный житель» и форма удостоверения к Почётному знаку муниципального округа Люблино «Почётный житель» (на отдельном листе).

Изображение
Почетного знака муниципального округа Люблино
«Почётный житель»

Форма удостоверения к
Почетному знаку муниципального округа Люблино
«Почётный житель»

	Удостоверение к Почётному знаку муниципального округа «Почётный житель»

	_____ фамилия _____ имя _____ отчество Глава муниципального округа Люблино_____ М.П. Решение Совета депутатов от _____ 20 ___ г. № ____

РЕШЕНИЕ

21 сентября 2023 года № 10/11

О Почётной грамоте муниципального округа Люблино

В соответствии с Федеральным законом Российской Федерации от 6 октября 2003 года № 131-ФЗ «Об общих принципах организации местного самоуправления в Российской Федерации», Законами города Москвы от 6 ноября 2002 года № 56 «Об организации местного самоуправления в городе Москве», Уставом муниципального округа Люблино,

Совет депутатов решил:

1. Утвердить Положение о Почётной грамоте муниципального округа Люблино согласно приложению 1 к настоящему решению.
2. Утвердить эскиз и описание Почётной грамоты муниципального округа Люблино согласно приложению 2 к настоящему решению.
3. Признать утратившими силу решение муниципального Собрания внутригородского муниципального образования Люблино в городе Москве от 16 декабря 2010 года № 11/11-10 «О Почётной грамоте внутригородского муниципального образования Люблино в городе Москве» и решение Совета депутатов муниципального округа Люблино от 24 декабря 2013 года № 17/14 «О внесении изменений в решение муниципального Собрания внутригородского муниципального образования Люблино в городе Москве от 16 декабря 2010 года № 11/11-10 «О Почётной грамоте внутригородского муниципального образования Люблино в городе Москве».
4. Направить настоящее решение в Департамент территориальных органов исполнительной власти города Москвы.
5. Опубликовать настоящее решение в бюллетене «Московский муниципальный вестник» и разместить на официальном сайте муниципального округа Люблино www. lublino-mos.ru.
6. Контроль за исполнением настоящего решения возложить на главу муниципального округа Люблино **Багаутдинова Р.Х.**

Глава муниципального округа Люблино **Р.Х. Багаутдинов**

Приложение 1
к решению Совета депутатов
муниципального округа
Люблино
от 21 сентября 2023 года № 10/11

Положение
о Почётной грамоте муниципального округа Люблино

1. Почётная грамота муниципального округа Люблино (далее – Почётная грамота) учреждена для поощрения граждан Российской Федерации, иностранных граждан и лиц без гражданства (далее – лиц) и организаций, за заслуги и достижения перед жителями муниципального округа Люблино (далее – муниципальный округ).

2. Почётной грамотой могут награждаться лица и организации за заслуги и достижения на территории муниципального округа:

– в развитии местного самоуправления;

– в поддержании правопорядка;

– в развитии детского и молодежного движения;

– в развитии культурной, спортивной и творческой деятельности;

– в области здравоохранения, образования и патриотического воспитания;

– в охране окружающей природной среды;

– в развитии местных традиций и обрядов.

Почётной грамотой могут награждаться лица за длительную безупречную работу на территории муниципального округа в связи с юбилеями.

3. Ежегодно Почётной грамотой может награждаться не более 40 лиц и организаций.

4. Награждение Почётной грамотой лица, занимающего должность главы муниципального округа не допускается. Награждение Почётной грамотой может быть произведено только после завершения его полномочий.

5. Повторное награждение лица или организации Почётной грамотой допускается за иные заслуги и достижения не ранее чем через два года после предыдущего награждения.

6. Предложения о награждении Почётной грамотой вносятся главе муниципального округа:

- организациями всех форм собственности, осуществляющими свою деятельность на территории муниципального округа,

- жителями муниципального округа, в количестве не менее 20 человек;

- органами исполнительной власти города Москвы;

- группой депутатов Совета депутатов муниципального округа Люблино (далее – Совет депутатов), состоящей не менее чем из 3 депутатов муниципального Совета депутатов.

7. Предложение о награждении организации не может вноситься от имени этой организации, или лицами, работающими в ней.

8. Предложение организации подписывается ее руководителем.

9. Предложение жителей муниципального округа подписывается уполномоченными ими представителями. К предложению прилагается протокол собрания жителей муниципального округа, в котором приняло участие не менее 20 человек, с указанием уполномоченных ими представителей, регистрационный лист жителей муниципального округа – участников собрания, содержащий сведения о месте их жительства (в соответствии с регистрацией), а также подписи жителей муниципального округа.

10. Предложение органа исполнительной власти города Москвы подписывается его руководителем.

11. Предложение группы депутатов Совета депутатов подписывается всеми депутатами такой группы.

12. Ко всем предложениям прилагается предложение о награждении Почётной грамотой муниципального округа Люблино, оформленное по установленной форме (приложение). К предложению могут прилагаться и иные материалы, характеризующие личность и заслуги лица, чья кандидатура предлагается к награждению Почётной грамотой.

13. По поручению главы муниципального округа, аппарат Совета депутатов (далее - аппарат) проводит проверку правильности оформления внесенных предложений.

14. Предложение, внесенное с нарушением требований настоящего Положения, возвращается его инициатору с указанием причины возврата.

15. Глава муниципального округа вносит предложение о награждении Почётной грамотой на рассмотрение Совета депутатов.

16. Предложения о награждении Почётной грамотой рассматриваются Советом депутатов в порядке их поступления. Решение о награждении принимается большинством голосов от числа депутатов Совета депутатов, присутствующих на заседании, и оформляется решением Совета депутатов.

17. В решении Совета депутатов о награждении указывается фамилия, имя, отчество и должность награжденного лица или наименование организации, а также краткое описание заслуг и достижений.

18. Вручение Почётной грамоты производится главой муниципального округа или лицом, исполняющим его обязанности в торжественной обстановке, в присутствии депутатов Совета депутатов.

19. Аппарат обеспечивает официальное опубликование и размещение на официальном сайте муниципального округа Люблино в информационно-телекоммуникационной сети «Интернет» решения Совета депутатов муниципального округа Люблино о награждении Почётной грамотой.

Приложение
к Положению о Почётной
грамоте муниципального
округа Люблино

Форма предложения о награждении
Почётной грамотой муниципального округа Люблино

Ходатайство оформляется на листе формата А4. На лицевой стороне размещаются следующие сведения:

Предложение о награждении
Почётной грамотой муниципального округа Люблино

1. Фамилия, имя, отчество.
2. Место работы, занимаемая должность (с точным наименованием организации).
3. Пол.
4. Дата рождения.
5. Место рождения (республика, край, область, округ, город, район, поселок, село, деревня).
6. Образование, ученая степень, ученое звание.
7. Какими государственными и ведомственными наградами награжден (а), даты награждений.
8. Домашний адрес.
9. Характеристика с указанием конкретных заслуг и достижений лица или организации, представляемых к награждению Почётной грамотой муниципального округа Люблино.

На оборотной стороне продолжается пункт 9, и размещаются следующие сведения:

10. Кандидатура (фамилия, имя, отчество) представляется к награждению Почётной грамотой муниципального округа Люблино указываются:

- сведения об инициаторе(ах) предложения (полное наименование организации, подпись руководителя), или (дата собрания жителей муниципального округа Люблино, их количество, подписи уполномоченных жителей), или (полное наименование органа исполнительной власти, подпись руководителя), или (Фамилии И.О. депутатов Совета депутатов и их подписи).

При представлении к награждению Почётной грамотой организаций предложение о награждении оформляется в произвольной форме - мотивированным обращением к главе муниципального округа с изложением сведений о наименовании, видах и масштабе деятельности организации, а также ее конкретных заслуг и достижений на территории муниципального округа. Предложение о награждении подписывается аналогично пункту 10 настоящего Приложения.

Приложение 2
к решению Совета депутатов
муниципального округа
Люблино
от 21 сентября 2023 года № 10/11

Описание и эскиз
Почётной грамоты муниципального округа Люблино

1. Описание Почётной грамоты муниципального округа Люблино.

Почётная грамота муниципального округа Люблино представляет собой лист плотной бумаги форматом 210 х 297 мм, с градиентной радиальной заливкой голубого цвета по краям покрытый белой гильоширной сеткой.

На листе помещена желтая кайма из дубовых листьев, с внешним размером 200 х 280 мм, включающая в верхней части листа внутреннюю кайму с элементами лавровых веток, нижнюю кайму, и сопровождаемая во внутренних углах лавровыми венками.

В верхней кайме помещен герб муниципального округа Люблино размером 22 х 27 мм. В центре помещено изображение герба Москвы.

Под верхней каймой, на расстоянии 63 мм от верхнего края листа помещена надпись:

Муниципальный округ
Люблино

ПОЧЁТНАЯ
ГРАМОТА

Слова «Муниципальный округ» выполнены черным цветом, слова «Люблино» и «ПОЧЁТНАЯ ГРАМОТА» выполнены синим цветом.

В нижней части листа помещена надпись черного цвета «Глава муниципального округа Люблино», инициалы и фамилия главы муниципального округа.

На бланке Почётной грамоты размещается фамилия, имя, отчество награжденного (его должность и иные данные, если это необходимо), приводится формулировка заслуг награжденного, приведенная в решении Совета депутатов, дата и номер решения Совета депутатов о награждении. Почётная грамота подписывается главой муниципального округа.

Почётная грамота помещается в темно-красную папку, на титульном листе которой помещается изображение герба муниципального округа Люблино и надпись:

«Муниципальный округ
Люблино
ПОЧЁТНАЯ ГРАМОТА»

2. Эскиз Почётной грамоты (на отдельном листе).

ЛЮБЛИНО
Муниципальный округ
Люблино
ПОЧЕТНАЯ
ГРАМОТА
Глава муниципального округа
Люблино
Москва

РЕШЕНИЕ

21 сентября 2023 года № 10/12

О Почётном дипломе муниципального округа Люблино

В целях поощрения организаций и трудовых коллективов за заслуги и достижения перед жителями муниципального округа Люблино, в соответствии Законом города Москвы от 6 ноября 2002 года № 56 «Об организации местного самоуправления в городе Москве», Уставом муниципального округа Люблино,

Совет депутатов решил:

1. Учредить Почётный диплом муниципального округа Люблино.
2. Утвердить Положение о Почётном дипломе муниципального округа Люблино согласно приложению 1 к настоящему решению.
3. Утвердить описание и эскиз Почётного диплома муниципального округа Люблино согласно приложению 2 к настоящему решению.
4. Направить настоящее решение в Департамент территориальных органов исполнительной власти города Москвы.
5. Опубликовать настоящее решение в бюллетене «Московский муниципальный вестник» и разместить на официальном сайте муниципального округа Люблино www. lublino-mos.ru.
6. Контроль за исполнением настоящего решения возложить на главу муниципального округа Люблино **Багаутдинова Р.Х.**

Глава муниципального округа Люблино **Р.Х. Багаутдинов**

Приложение 1
к решению Совета депутатов муниципального округа Люблино
от 21 сентября 2023 года № 10/12

Положение
о Почётном дипломе муниципального округа Люблино

1. Почётный диплом муниципального округа Люблино (далее – Почётный диплом) учрежден для поощрения организаций и трудовых коллективов за заслуги и достижения перед жителями муниципального округа Люблино (далее – муниципальный округ).
2. Основанием для награждения Почётным дипломом является значительный трудовой, творческий и материально-финансовый вклад в развитие муниципального округа в сфере:
– развития местного самоуправления;
– развития социальных видов деятельности;
– поддержания правопорядка;
– развития молодежного и детского движения;
– развития культурной, спортивной и творческой деятельности;

– поддержки социально незащищенных жителей муниципального округа;
– в области здравоохранения, образования и патриотического воспитания;
– охраны окружающей природной среды;
– организации местных праздников.

3. Ежегодно Почётным дипломом может награждаться не более 5 организаций и трудовых коллективов.

4. Повторное награждение организаций и трудовых коллективов допускается за иные заслуги не ранее чем через два года после предыдущего награждения.

5. Предложения о награждении Почётным дипломом вносятся главой муниципального округа:
– жителями муниципального округа, в количестве не менее 20 человек;
– органами исполнительной власти города Москвы;
– депутатами Совета депутатов.

6. Предложение о награждении организации или трудового коллектива не может вноситься лицами, работающими в ней (состоящими в трудовом коллективе).

7. Предложение жителей муниципального округа подписывается уполномоченными ими представителями. К предложению прилагается протокол собрания жителей муниципального округа, в котором приняло участие не менее 20 человек, с указанием уполномоченных ими представителей, регистрационный лист жителей муниципального округа – участников собрания, содержащий сведения о месте их жительства (в соответствии с регистрацией), а также подписи жителей муниципального округа (приложение 1) к Положению о Почетном дипломе.

8. Предложение органа исполнительной власти города Москвы подписывается его руководителем.

9. Предложение группы депутатов Совета депутатов подписывается всеми депутатами такой группы.

10. Предложение о награждении оформляется в произвольной форме – мотивированным обращением к главе муниципального округа с изложением сведений о наименование, видах и масштабе деятельности организации (трудового коллектива), а также ее (его) конкретных заслуг на территории муниципального округа или по развитию муниципального округа иным образом.

11. По поручению главы муниципального округа, аппарат Совета депутатов муниципального округа Люблино (далее – аппарат) проводит проверку правильности оформления внесенных предложений.

12. Предложение, внесенное с нарушением требований настоящего Положения, возвращается его инициатору с указанием причины возврата.

13. Глава муниципального округа вносит предложение о награждении Почётным дипломом на рассмотрение Совета депутатов.

14. Предложения о награждении Почётным дипломом рассматриваются Советом депутатов в порядке их поступления.

15. Решение о награждении принимается большинством голосов от числа депутатов Совета депутатов, присутствующих на заседании, и оформляется решением Совета депутатов.

16. В решении Совета депутатов о награждении указывается наименование организации (трудового коллектива), а также краткое описание заслуг.

17. Вручение Почётного диплома руководителю организации (представителям трудового коллектива) производится главой муниципального округа или лицом, исполняющим его обязанности в торжественной обстановке, в присутствии депутатов Совета депутатов.

18. Аппарат обеспечивает официальное опубликование и размещение на официальном сайте муниципального округа Люблино в информационно-телекоммуникационной сети «Интернет» решения Совета депутатов муниципального округа Люблино о награждении Почётным дипломом.

Приложение 1
к Положению о Почётном дипломе муниципального округа Люблино

Регистрационный лист
Граждан - участников Собрания по выдвижению кандидатуры к награждению Почётным дипломом муниципального округа Люблино

_____ _____ _____
(место проведения) (дата) (время)

№ п/п	Ф.И.О.	Домашний адрес, телефон	Подпись
1	2	3	4

Всего _____ подписей на _____ листах

Уполномоченные Собранием представитель(и):

_____ _____
(Ф.И.О.) (подпись)

_____ _____
(Ф.И.О.) (подпись)

_____ _____
(Ф.И.О.) (подпись)

Приложение 2
к решению Совета депутатов
муниципального округа
Люблино
от 21 сентября 2023 года № 10/12

Описание и эскиз Почётного диплома
муниципального округа Люблино

1. Описание Почётного диплома муниципального округа Люблино.

Почётный диплом муниципального округа Люблино представляет собой тонкую металлическую пластину серебристого цвета размером 224 х 130 мм, наложенную на деревянное основание размером 270 х 167 х 15 мм темного цвета, с боковых ребер которого снята декоративная фаска. На задней плоскости основания предусмотрены фигурные отверстия для вывешивания на стене.

Элементы художественного оформления и надписи на пластине выполнены черным цветом в горизонтальном (альбомном) варианте.

Пластину обрамляет кайма толщиной 8 мм, представляющая собой изображение лавровых (на левой половине пластины) и дубовых (на правой половине пластины листьев).

В верхней части пластины на расстоянии 3 мм от края каймы посередине помещено изображение герба муниципального округа Люблино размером 14 на 17 мм. Ниже помещена надпись гравировкой «муниципальный округ Люблино».

Ниже помещается надпись:

«ПОЧЁТНЫЙ ДИПЛОМ
Награждается»

В нижней части пластины помещается надпись «глава муниципального округа Люблино».

При награждении на пластину дополнительно наносятся гравировкой надписи: наименование организации или трудового коллектива, краткое описание заслуг, инициалы и фамилия главы муниципального округа, дата и номер решения Совета депутатов о награждении. Также наносится изображение подписи главы муниципального округа.

2. Эскиз Почётного диплома муниципального округа (на отдельном листе).

МУНИЦИПАЛЬНЫЙ ОКРУГ ЛЮБЛИНО
ПОЧЁТНЫЙ ДИПЛОМ
награждается
РЕШЕНИЕ СОВЕТА ДЕПУТАТОВ
от
№
ГЛАВА МУНИЦИПАЛЬНОГО ОКРУГА
ЛЮБЛИНО

РЕШЕНИЕ

21 сентября 2023 года № 10/13

Об утверждении плана заседаний Совета депутатов муниципального округа Люблино на четвёртый квартал 2023 года

В соответствии с Федеральным законом от 6 октября 2003 года № 131-ФЗ «Об общих принципах организации местного самоуправления в Российской Федерации», Уставом муниципального округа Люблино,

Совет депутатов решил:

1. Утвердить план заседаний Совета депутатов муниципального округа Люблино на четвёртый квартал 2023 года согласно приложению к настоящему решению.
2. Направить настоящее решение в Департамент территориальных органов исполнительной власти города Москвы, префектуру Юго-Восточного административного округа города Москвы, управу района Люблино города Москвы.
3. Опубликовать настоящее решение в бюллетене «Московский муниципальный вестник» и разместить на официальном сайте муниципального округа Люблино www. lublino-mos.ru.
4. Контроль за исполнением настоящего решения возложить на главу муниципального округа Люблино **Багаутдинова Р.Х.**

Глава муниципального округа Люблино **Р.Х. Багаутдинов**

Приложение к решению Совета депутатов муниципального округа Люблино от 21 сентября 2023 № 10/13

ПЛАН заседаний Совета депутатов муниципального округа Люблино на четвёртый квартал 2023 года

19 октября 2023 года

1. О проведении внешней проверки годового отчета Контрольно-Счетной палатой города Москвы.
2. Об утверждении перечня местных праздничных и иных зрелищных мероприятий на территории муниципального округа Люблино в 2024 году.
3. О ходе проведения осенней призывной кампании 2023 года в ряды Вооруженных сил Российской Федерации.
4. Разное.

16 ноября 2023 года

1. О проекте решения Совета депутатов муниципального округа Люблино «Об утверждении бюджета муниципального округа Люблино на 2024 год и плановый период 2025 и 2026 годов.».

2. О ходе проведения осенней призывной кампании 2023 года в ряды Вооруженных сил Российской Федерации.

3. Разное.

14 декабря 2023 года

1. О бюджете муниципального округа Люблино на 2024 год и плановый период 2025 и 2026 годов.

2. Об утверждении плана заседаний Совета депутатов муниципального округа Люблино на первый квартал 2024 года.

3. Об утверждении графика приема населения депутатами Совета депутатов муниципального округа Люблино в 2024 году.

4. О ходе проведения осенней призывной кампании 2023 года в ряды Вооруженных сил Российской Федерации.

5. О согласовании сводного районного календарного плана по досуговой, социально-воспитательной, физкультурно-оздоровительной и спортивной работе с населением по месту жительства на первый квартал 2024 года.

6. Об утверждении Плана мероприятий по противодействию коррупции в муниципальном округе Люблино на 2024 год.

7. Разное.

МУНИЦИПАЛЬНЫЙ ОКРУГ МАРЬИНО В ГОРОДЕ МОСКВЕ

СОВЕТ ДЕПУТАТОВ

РЕШЕНИЕ

08 августа 2023 года №8/2

Об исполнении бюджета муниципального округа Марьино за 1 полугодие 2023 года

В соответствии с Бюджетным кодексом Российской Федерации, Законом города Москвы от 06.11.2002 № 56 «Об организации местного самоуправления в городе Москве», Законом города Москвы от 10.09.2008 № 39 «О бюджетном устройстве и бюджетном процессе в городе Москве», Уставом муниципального округа Марьино, Положением о бюджетном процессе в муниципальном округе Марьино, утвержденным Решением Совета депутатов муниципального округа Марьино от 19.09.2018 №10/3

СОВЕТ ДЕПУТАТОВ РЕШИЛ:

1. Принять к сведению отчет об исполнении бюджета муниципального округа Марьино за 1 полугодие 2023 года согласно приложению.
2. Опубликовать настоящее решение в бюллетене «Московский муниципальный вестник» и разместить на официальном сайте муниципального округа Марьино www.asdmom.ru.
3. Контроль за исполнением настоящего решения возложить на главу муниципального округа Марьино Сотскова В.С.

Глава муниципального округа Марьино **В.С. Сотсков**

Полный текст настоящего решения, включая приложение к нему, опубликован в официальном сетевом издании «Московский муниципальный вестник» (amom-mmv.ru) 17 октября 2023 года.

РЕШЕНИЕ

20 сентября 2023 года №9/1

О внесении изменений в решение Совета депутатов муниципального округа Марьино от 08 августа 2023 года №8/1 «О согласовании направления средств стимулирования управы района Марьино города Москвы на проведение мероприятий по благоустройству, содержанию территории района Марьино города Москвы в 2023 году»

В соответствии с постановлением Правительства Москвы от 26 декабря 2012 года № 849-ПП «О стимулировании управ районов города Москвы» и обращением управы района Марьино города Москвы вх. №02-01-14-145/23 от 20 сентября 2023 года,

СОВЕТ ДЕПУТАТОВ РЕШИЛ:

1. Внести изменение в решение Совета депутатов муниципального округа Марьино от 08 августа 2023 года №8/1 «О согласовании направления средств стимулирования управы района Марьино города Москвы на проведение мероприятий по благоустройству, содержанию территории района Марьино города Москвы в 2023 году», изложив приложение в новой редакции (приложение).
2. Направить настоящее решение в управу района Марьино города Москвы, в префектуру ЮВАО города Москвы и Департамент территориальных органов исполнительной власти города Москвы в течение трех дней со дня его принятия.
3. Опубликовать настоящее решение в бюллетене «Московский муниципальный вестник» и разместить на официальном сайте муниципального округа Марьино www.asdmom.ru.
4. Настоящее решение вступает в силу со дня его принятия.
5. Контроль за выполнением настоящего решения возложить на главу муниципального округа Сотскова В.С.

Глава муниципального
округа Марьино **В.С. Сотсков**

Полный текст настоящего решения, включая приложение к нему, опубликован в официальном сетевом издании «Московский муниципальный вестник» (amom-mmv.ru) 17 октября 2023 года.

РЕШЕНИЕ

20 сентября 2023 года №9/2

О внесении изменений в решение Совета депутатов муниципального округа Марьино от 15 декабря 2022 года №15/3 «О проведении дополнительных мероприятий по социально-экономическому развитию района Марьино в 2023 году»

В соответствии с частью 6 статьи 1 Закона города Москвы от 11 июля 2012 года № 39 «О наделении органов местного самоуправления муниципальных округов в городе Москве отдельными полномочиями города Москвы», п.1.1 постановления Правительства Москвы от 13.09.2012 №484-ПП «О дополнительных мероприятиях по социально-экономическому развитию районов города Москвы» и на основании обращения главы управы района Марьино города Москвы вх. №02-01-14-141/23 от 18.09.2023,

СОВЕТ ДЕПУТАТОВ РЕШИЛ:

1. Внести изменения в решение Совета депутатов муниципального округа Марьино от 15 декабря 2022 года №15/3 «О проведении дополнительных мероприятий по социально-экономическому развитию района Марьино в 2023 году», изложив приложение в новой редакции (приложение).
2. Главе управы района Марьино города Москвы обеспечить реализацию дополнительных мероприятий по социально-экономическому развитию района Марьино города Москвы на 2023 год, указанных в п.1 настоящего решения.
3. Направить настоящее решение в управу района Марьино города Москвы, в префектуру Юго-восточного административного округа города Москвы и Департамент территориальных органов исполнительной власти города Москвы.
4. Опубликовать настоящее решение в бюллетене «Московский муниципальный вестник» и разместить на официальном сайте муниципального округа Марьино www.asdmom.ru.
5. Контроль за исполнением настоящего решения возложить на главу муниципального округа Марьино Сотскова В.С.

Глава муниципального округа Марьино **В.С. Сотсков**

Приложение
к решению Совета депутатов
муниципального округа Марьино
от 20 сентября 2023 года №9/2

Дополнительные мероприятия по социально-экономическому развитию района Марьино города Москвы на 2023 год

№ п/п	Наименование расходов в соответствии с 484-ПП	Адресный перечень	Сумма, тыс. руб.
1. Ремонт жилых помещений инвалидов ВОВ, ветеранов ВОВ, детей-сирот и детей, оставшихся без попечения родителей, а также других граждан, признанных нуждающимися районной комиссией по оказанию адресной социальной помощи			**3 611,4**
1.1	Ремонт квартир участников и ветеранов ВОВ, 3 адреса	1. ул. Донецкая, д.29, кв.176 (194 314,69 руб.); 2. ул. Донецкая, д.23, кв.34 (556 555,68 руб.); 3. ул. Новомарьинская, д.16/1, кв.155 (93 527,95 руб.)	844,5
1.2	Ремонт квартир детей-сирот и детей, оставшихся без попечения родителей, 3 адреса	1. ул. Братиславская, д.18, корп.1, кв.115 (517 762,03руб.) 2. ул. Маршала Голованова, д.1, кв. 231 (531 419,54 руб.) 3. ул. Новомарьинская, д.15, кв.169 (444 256,96 руб.)	1 493,5
1.3	Ремонт жилых помещений других граждан, признанных нуждающимися, 6 адресов	1. Ул.Новомарьинская, д.19, кв.242 (86 153,10 руб.) 2. Ул.Братиславская, д.15/1, кв.122 (87 558,28 руб.) 3. Ул.Братиславская, д.34/2, кв.172 (222 497,81 руб.) 4. Батайский пр-д, д.5, кв.377 (214 133,74 руб.) 5. Ул.Перерва, д.50, кв. 241 (405 527,98 руб.) 6. ул. Подольская, д.27, корп.1, кв.4 (257 427,8 руб.)	1 273,4
2. Оказание социально-бытовых услуг льготным категориям граждан, оказание адресной материальной помощи, в том числе			**5 750,8**
2.1	Оказание адресной материальной помощи		5 750,8
3. Реализация дополнительных мероприятий в сфере досуговой, социально-воспитательной работы с населением по месту жительства, приобретение и содержание имущества для указанной работы (стенды, елки, игрушки, гирлянды**)**			**6 127,1**
4. Капитальный ремонт многоквартирных домов, капитальный ремонт нежилых помещений, в том числе переданных органам местного самоуправления для реализации отдельных полномочий города Москвы, спортивных площадок и иных объектов благоустройства, предназначенных для организации физкультурно-оздоровительной и спортивной работы с населением по месту жительства и находящихся в ведении района ограничениями жизнедеятельности (устройство входных групп в подъездах для инвалидов -пандус, поручни, расширение крыльца, двери)			**5 108,9**
1. Новочеркасский б-р, д. 5 (148 273,20 руб.) **2.** ул. Белореченская, д. 43 (324 945,54 руб.) **3.** Мячковский б-р, д. 8, корп. 2 (343 855,28 руб.) **4.** Мячковский б-р, д. 19 (506 090,38 руб.) **5.** ул. Поречная, д. 3, корп. 2 (342 109,40 руб.) **6.** Перервинский б-р, д. 22/1, подъезд 5 (84 755,88 руб.) **7.** ул. Братиславская, д. 24, подъезд 5 (84 755,88 руб.) **8.** Мячковский б-р, д. 8, корп. 2 (286 751,20 руб.) **9.** ул. Донецкая, д. 18, корп. 2 (346 396,08 руб.) **10.** ул. Новомарьинская, д. 32 (70 961,22 руб.) **11.** ул. Донецкая, д. 26, подъезд 1,2,3,5,6 (865 983,18 руб.) **12.** ул. Подольская ул., д.27 корп.4, подъезд №1,2 (1 153 080,98 руб.) **13.** ул. Донецкая ул., д.26, подъезд №1,2,4,6 (262 671,46 руб.) **14.** ул. Поречная ул., д.13 корп.1, подъезд №8 (99 167,93 руб.) **15.** ул. Братиславская ул., д.19 корп.2, подъезд №3 (99 153,54 руб.) **16.** ул. Новомарьинская ул., д.5 корп.2, подъезд №1,2,3,4 (89 925,09 руб.)			
ИТОГО			**20 598,2**

РЕШЕНИЕ

20 сентября 2023 года №9/3

О согласовании ежеквартального сводного районного календарного плана по досуговой, социально-воспитательной, физкультурно-оздоровительной и спортивной работе с населением по месту жительства в муниципальном округе Марьино на IV квартал 2023 года

В соответствии с пунктом 3 части 7 статьи 1 Закона города Москвы от 11 июля 2012 года № 39 «О наделении органов местного самоуправления муниципальных округов в городе Москве отдельными полномочиями города Москвы» и на основании обращения заместителя главы управы района Марьино города Москвы вх. №02-01-14-143/23 от 19 сентября 2023 года,

СОВЕТ ДЕПУТАТОВ РЕШИЛ:

1. Согласовать ежеквартальный сводный районный календарный план по досуговой, социально-воспитательной, физкультурно-оздоровительной и спортивной работе с населением по месту жительства в муниципальном округе Марьино на IV квартал 2023 года (приложение).
2. Направить настоящее решение в Департамент территориальных органов исполнительной власти города Москвы, префектуру Юго-Восточного административного округа города Москвы и управу района Марьино города Москвы в течение 3 дней со дня его принятия.
3. Опубликовать настоящее решение в бюллетене «Московский муниципальный вестник» и разместить на официальном сайте www.asdmom.ru.
4. Контроль за выполнением настоящего решения возложить на главу муниципального округа Марьино Сотскова В.С.

Глава муниципального округа Марьино **В.С. Сотсков**

Полный текст настоящего решения, включая приложение к нему, опубликован в официальном сетевом издании «Московский муниципальный вестник» (amom-mmv.ru) 17 октября 2023 года.

РЕШЕНИЕ

20 сентября 2023 года №9/4

О согласовании места размещения ярмарки выходного дня на 2024 год в муниципальном округе Марьино

В соответствии с частью 9 статьи 1 Закона города Москвы от 11.07.2012 №39 «О наделении органов местного самоуправления муниципальных округов в городе Москве отдельными полномочиями города Москвы» и на основании обращения заместителя префекта ЮВАО города Москвы вх.

№02-01-14-126/23 от 10.08.2023 года,

СОВЕТ ДЕПУТАТОВ РЕШИЛ:

1. Согласовать место размещения ярмарки выходного дня на 2024 год в муниципальном округе Марьино по адресу: г. Москва, ул. Перерва, вл.51 (сквер).
2. Направить настоящее решение в Департамент территориальных органов исполнительной власти города Москвы, префектуру ЮВАО города Москвы, управу района Марьино города Москвы в течение 3 дней со дня его принятия.
3. Опубликовать настоящее решение в бюллетене «Московский муниципальный вестник» и разместить на официальном сайте муниципального округа Марьино www.asdmom.ru.
4. Контроль за исполнением настоящего решения возложить на главу муниципального округа Марьино Сотскова В.С.

Глава муниципального
округа Марьино **В.С. Сотсков**

РЕШЕНИЕ

20 сентября 2023 года №9/9

О плане работы Совета депутатов
муниципального округа Марьино
на IV квартал 2023 года

В соответствии со статьей 12 Закона города Москвы от 6 ноября 2002 года №56 «Об организации местного самоуправления в городе Москве» и статьей 15 Регламента Совета депутатов муниципального округа Марьино,

СОВЕТ ДЕПУТАТОВ РЕШИЛ:

1. Принять за основу и утвердить план работы Совета депутатов муниципального округа Марьино на IV квартал 2023 года (приложение).
2. Опубликовать настоящее решение в бюллетене «Московский муниципальный вестник» и разместить на официальном сайте муниципального округа Марьино www.asdmom.ru.
3. Настоящее решение вступает в силу со дня его принятия.
4. Контроль за исполнением настоящего решения возложить на главу муниципального округа Марьино Сотскова В.С.

Глава муниципального
округа Марьино **В.С. Сотсков**

Приложение
к решению Совета депутатов
муниципального округа Марьино
от 20 сентября 2023 года №9/9

План работы Совета депутатов муниципального округа Марьино на IV квартал 2023 года

№ п/п	Наименование мероприятия	Примечание
	октябрь	
1.	Об исполнении бюджета за 9 месяцев 2023 года.	
2.	О проекте решения Совета депутатов муниципального округа Марьино «О бюджете муниципального округа Марьино в городе Москве на 2024 год и плановый период 2025 и 2026 годов».	
	ноябрь	
1.	По мере поступления	
	декабрь	
1.	О бюджете муниципального округа Марьино в городе Москве на 2024 год и плановый период 2025 и 2026 годов.	
2.	О назначении даты заседания Совета депутатов муниципального округа Марьино в городе Москве в 2024 году по заслушиванию отчета главы управы района Марьино города Москвы.	
3.	О назначении даты заседания Совета депутатов муниципального округа Марьино в городе Москве в 2024 году по заслушиванию информации руководителей городских организаций.	
4.	О согласовании ежеквартального сводного районного календарного плана по досуговой, социально-воспитательной, физкультурно-оздоровительной и спортивной работе с населением по месту жительства в муниципальном округе Марьино на I квартал 2024 года.	

МУНИЦИПАЛЬНЫЙ ОКРУГ НЕКРАСОВКА В ГОРОДЕ МОСКВЕ

СОВЕТ ДЕПУТАТОВ

РЕШЕНИЕ

21 сентября 2023 года № 8/3

Об утверждении Правил аккредитации журналистов средств массовой информации при органах местного самоуправления муниципального округа Некрасовка

В соответствии со статьей 48 Закона Российской Федерации от 27 декабря 1991 года № 2124-1 «О средствах массовой информации»,

Совет депутатов муниципального округа Некрасовка решил:

1. Утвердить Правила аккредитации журналистов средств массовой информации при органах местного самоуправления муниципального округа Некрасовка (приложение).
2. Признать утратившим силу решение Совета депутатов муниципального округа Некрасовка от 27 октября 2016 года №64/8 «Об утверждении Правил аккредитации журналистов средств массовой информации при органах местного самоуправления муниципального округа Некрасовка».
3. Опубликовать настоящее решение в бюллетене «Московский муниципальный вестник» и разместить на официальном сайте органов местного самоуправления муниципального округа Некрасовка.

Глава муниципального округа Некрасовка **И.В. Ухаботина**

Приложение
к решению Совета депутатов
муниципального округа
Некрасовка
от 21 сентября 2023 года №8/3

Правила
аккредитации журналистов средств массовой информации при органах местного самоуправления муниципального округа Некрасовка

Общие положения

1. Настоящие Правила устанавливают порядок аккредитации журналистов средств массовой информации (далее – журналисты, СМИ) при органах местного самоуправления муниципального округа Некрасовка (далее – органы местного самоуправления).

2. Аккредитация журналистов при органах местного самоуправления (далее – аккредитация) проводится в целях широкого, оперативного и свободного распространения достоверной, объективной и полной информации о деятельности органов местного самоуправления, организации деятельности аккредитованных журналистов в органах местного самоуправления.

3. Право на аккредитацию имеют действующие и зарегистрированные в Роскомнадзоре СМИ, а также иностранные СМИ, аккредитованные Министерством иностранных дел Российской Федерации.

4. Организация процедуры аккредитации осуществляется аппаратом Совета депутатов муниципального округа Некрасовка (далее – аппарат Совета депутатов).

5. Аккредитация может быть постоянной или разовой. В нерабочее время, а также в выходные и праздничные дни действует только разовая аккредитация.

6. Аппарат Совета депутатов размещает информацию о правилах и сроках проведения постоянной аккредитации (не позднее чем за 10 дней до даты начала ее проведения) и разовой аккредитации (не позднее чем за 3 дня до дня проведения мероприятия) на официальном сайте органа местного самоуправления в информационно-телекоммуникационной сети «Интернет» (далее – официальный сайт).

7. Редакция СМИ может представить заявку на аккредитацию не более трех журналистов, а также не более трех работников технического персонала, сопровождающего журналиста (далее – технический персонал).

Постоянная аккредитация

8. Постоянная аккредитация проводится ежегодно и действует в течение календарного года.

9. Заявки на постоянную аккредитацию подаются редакциями СМИ в период с 1 по 10 декабря (включительно) текущего года.

10. Заявка на постоянную аккредитацию подается в аппарат Совета депутатов редакцией СМИ в подлиннике на официальном бланке за подписью руководителя редакции и заверенная печатью (при наличии) и (или) в виде электронного образа (скана), в которой указывается:

1) полное наименование (название) СМИ, учредитель или издатель, уставные задачи, тираж, периодичность, местонахождение редакции, регион распространения, почтовый адрес (в том числе индекс), номера контактных телефонов и факсов, адрес электронной почты и редакционного сайта;

2) фамилия, имя, отчество журналиста и технического персонала, занимаемые должности, номера рабочих и мобильных телефонов.

11. К заявке на постоянную аккредитацию прилагаются:

1) заверенные печатью (при наличии) копии:

а) свидетельства о государственной регистрации СМИ;

б) лицензии на телевизионное вещание или радиовещание (для телеканалов или радиоканалов);

в) договора с вещателем, имеющим лицензию на вещание телеканала, радиоканала (если распространение телеканала или радиоканала осуществляется в неизменном виде);

г) удостоверений журналиста и технического персонала, предлагаемых к аккредитации;

д) удостоверения, выданного Пресс-центром Министерства иностранных дел Российской Федерации (для аккредитации журналистов иностранных СМИ);

2) цветные фотографии (размером 3х4 см) журналиста и технического персонала, предлагаемых к аккредитации;

3) оригиналы двух последних номеров издания (для печатных СМИ);

4) скриншоты последних двух информационных материалов (для интернет-сайтов или информационных агентств).

12. Заявка на постоянную аккредитацию, не содержащая предусмотренных пунктами 10 и 11 сведений и документов или поданная с нарушением срока, указанного в пункте 9 настоящих Правил, к рассмотрению не принимается.

13. Решение о постоянной аккредитации принимается не позднее десяти рабочих дней со дня полу-

чения заявки:

1) в отношении аккредитации при главе муниципального округа Некрасовка (далее – глава муниципального округа) или Совете депутатов муниципального округа (далее – Совет депутатов) – главой муниципального округа;

2) в отношении аккредитации при аппарате Совета депутатов – главой муниципального округа Некрасовка.

14. В случае принятия положительного решения оформляется аккредитационное удостоверение по форме согласно приложению к настоящим Правилам.

15. Информация о принятом решении доводится муниципальным служащим аппарата Совета депутатов, ответственным за организацию аккредитации (далее – муниципальный служащий), до сведения редакции СМИ по номеру контактного телефона или адресу электронной почты, указанным в заявке на постоянную аккредитацию, не позднее трех рабочих дней со дня принятия решения.

16. Аккредитационное удостоверение вручается лично аккредитованному журналисту при предъявлении редакционного удостоверения или иного документа, удостоверяющего личность и полномочия этого журналиста, под роспись в журнале учета выдачи аккредитационных удостоверений (далее – журнал). Аккредитованному журналисту также выдается аккредитационное удостоверение в отношении аккредитованного технического персонала.

17. В журнал вносятся следующие сведения:

1) фамилия, имя, отчество аккредитованного журналиста и технического персонала;

2) дата и номер аккредитационных удостоверений;

3) наименование органа местного самоуправления, при котором получена аккредитация;

4) дата получения аккредитационных удостоверений журналиста, технического персонала и подпись журналиста.

Журнал ведется муниципальным служащим. Листы журнала должны быть пронумерованы, прошнурованы и скреплены печатью аппарата Совета депутатов и заверены подписью главы муниципального округа. Журнал хранится в месте, исключающем доступ к нему посторонних лиц.

18. Аккредитационные удостоверения дают право вноса (выноса) в помещения (из помещений) органа местного самоуправления звукозаписывающей, съемочной и осветительной аппаратуры.

19. В случае утери, кражи или порчи аккредитационного удостоверения редакция СМИ или лицо, его утратившее, обязаны незамедлительно в письменной форме известить об указанных обстоятельствах:

1) в отношении аккредитации при главе муниципального округа или Совете депутатов – главу муниципального округа;

2) в отношении аккредитации при аппарате Совета депутатов – руководителя аппарата Совета депутатов.

20. Глава муниципального округа в случае:

1) кражи аккредитационного удостоверения выдает его дубликат в срок, установленный пунктом 13 настоящих Правил;

2) утери или порчи аккредитационного удостоверения аннулирует аккредитацию до конца календарного года. При этом редакция СМИ вправе получить разовую аккредитацию.

21. При необходимости более широкого освещения отдельных мероприятий, проводимых органами местного самоуправления, редакции СМИ могут оформить дополнительную разовую аккредитацию на основании письменной заявки (пункт 23).

Разовая аккредитация

22. Разовая аккредитация предусматривается для выполнения заданий и поручений редакции СМИ по освещению определенных мероприятий, проводимых органами местного самоуправления, в том числе в нерабочее время, а также в выходные и праздничные дни, либо для замены постоянно аккредитованного журналиста или технического персонала в случае его болезни, отпуска, командировки.

23. Для получения разовой аккредитации редакция СМИ обязана предоставить заявку на официальном бланке за подписью руководителя редакции, заверенной печатью (при наличии) и (или) в виде электронного образа (скана), в которой указывается:

1) фамилия, имя, отчество журналиста, технического персонала, занимаемые ими должности, номера рабочих и мобильных телефонов;

2) название мероприятия;

3) дата и время проведения мероприятия;

4) перечень звукозаписывающей, съемочной и иной аппаратуры, которую будут иметь с собой журналист, технический персонал.

24. Заявка на разовую аккредитацию должна быть предоставлена по факсу или электронной почте аппарата Совета депутатов не позднее чем за два часа до начала мероприятия, либо не позднее срока, указанного в анонсе мероприятия.

В случае проведения органами местного самоуправления мероприятий в нерабочее время, а также в выходные и праздничные дни, заявка должна быть представлена указанным способом не позднее последнего рабочего дня до дня проведения мероприятия.

25. Заявка на разовую аккредитацию, не содержащая предусмотренных подпунктами 1-3 пункта 23 сведений или поданная с нарушением сроков, указанных в пункте 24 настоящих Правил, к рассмотрению не принимается.

26. Решение о разовой аккредитации принимается в день поступления заявки:

1) в отношении аккредитации при главе муниципального округа или Совете депутатов – главой муниципального округа;

2) в отношении аккредитации при аппарате Совета депутатов – главой муниципального округа.

27. Информация о принятом решении незамедлительно доводится муниципальным служащим до сведения аккредитованного журналиста, технического персонала по номерам контактных телефонов, указанным в заявке на разовую аккредитацию.

28. Для входа в помещения органа местного самоуправления журналист, технический персонал, получившие разовую аккредитацию, должны предъявить редакционное удостоверение или иной документ, удостоверяющий личность и полномочия этих лиц.

Отказ в аккредитации, прекращение, лишение и аннулирование аккредитации

29. Должностные лица, указанные в пункте 19 настоящих Правил, имеют право отказать в аккредитации СМИ, которые по роду своей деятельности являются сугубо рекламными, специализированными изданиями и не имеют опубликованных материалов, освещающих деятельность органов местного самоуправления либо не занимающимися освещением деятельности органов местного самоуправления, а также в случае предоставления редакциями СМИ недостоверных данных о СМИ и аккредитуемых журналистах, технического персонала.

30. Аккредитация журналистов, технического персонала прекращается в случаях:

а) истечения периода, на который принято решение об аккредитации;

б) прекращения деятельности СМИ, которое они представляют;

в) увольнения журналиста, технического персонала из редакции СМИ, по заявке которой они аккредитованы;

г) смерти журналиста, технического персонала;

д) поступления должностным лицам, указанным в пункте 19 настоящих Правил, решения руководителя редакции СМИ об отстранении журналиста, технического персонала от освещения деятельности органа местного самоуправления, отзыве и (или) об их замене.

О наступлении обстоятельств, указанных в подпунктах «б», «в» и «г» настоящего пункта, руководитель редакции СМИ незамедлительно информирует должностных лиц, указанных в пункте 19 настоящих Правил.

31. Журналист может быть лишен аккредитации, если им или редакцией нарушены установленные правила аккредитации либо распространены не соответствующие действительности сведения, порочащие честь и достоинство организации, аккредитовавшей журналиста, что подтверждено вступившим в законную силу решением суда в соответствии с частью 5 статьи 48 Закона Российской Федерации от 27 декабря 1991 года № 2124-1 «О средствах массовой информации».

32. Журналист лишается аккредитации, если в соответствии со статьей 56.2 Закона Российской Федерации от 27 декабря 1991 года № 2124-1 «О средствах массовой информации» признаны недействительными регистрация средства массовой информации, лицензия на вещание средства массовой информации, по заявке которого такой журналист был аккредитован.

33. Журналист, в том числе зарубежный корреспондент, лишается аккредитации, представительство зарубежного средства массовой информации прекращает свою деятельность, если в соответствии с Федеральным законом от 28 декабря 2012 года № 272-ФЗ «О мерах воздействия на лиц, причастных к нарушениям основополагающих прав и свобод человека, прав и свобод граждан Российской Федерации» на территории Российской Федерации запрещена деятельность иностранного средства массовой информации, по заявке которого такой журналист был аккредитован, представительство которого было создано в соответствии с частью 1 статьи 55 Закона Российской Федерации от 27 декабря 1991 года № 2124-1 «О средствах массовой информации».

34. Решение о прекращении и (или) лишении журналиста, технического персонала аккредитации принимает должностное лицо, указанное в пункте 19 настоящих Правил, с указанием причины, не позднее трех рабочих дней со дня установления причины для принятия такого решения. Сведения о прекращении и (или) лишении журналиста, технического персонала аккредитации размещаются на официальном сайте или направляются в соответствующую редакцию СМИ, подавшую заявку.

35. Должностные лица, указанные в пункте 19 настоящих Правил, аннулируют аккредитацию журналистов, технического персонала редакций СМИ, которые прекратили или приостановили свою деятельность. Мониторинг официального сайта Роскомнадзора на предмет прекращения или приостановления деятельности редакций СМИ осуществляет аппарат Совета депутатов.

Права и обязанности аккредитованных журналистов, технического персонала

36. Аккредитованные журналисты имеют право:

1) получать информацию о предстоящих заседаниях, совещаниях и других мероприятиях органов местного самоуправления (данная информация должна размещаться аппаратом Совета депутатов на официальном сайте не позднее чем за один день до дня проведения указанных мероприятий);

2) присутствовать на заседаниях, совещаниях и других мероприятиях органов местного самоуправления, за исключением случаев, когда принято решение о проведении закрытого мероприятия;

3) знакомиться с информационно-справочными материалами (при их наличии) – протоколами, повесткой дня, текстами письменных заявлений, пресс-релизами, стенограммой и иными документами, если они не содержат сведений, составляющих государственную или иную специально охраняемую законом тайну;

4) производить записи, в том числе с использованием средств аудио- и видеотехники, кино- и фотосъемки;

5) посещать брифинги, пресс-конференции и иные мероприятия органов местного самоуправления, специально предназначенные для прессы.

37. Аккредитованные журналисты обязаны:

1) соблюдать требования настоящих Правил и Закона Российской Федерации «О средствах массовой информации»;

2) уважать права, законные интересы, честь и достоинство должностных лиц местного самоуправления, депутатов Совета депутатов и муниципальных служащих аппарата Совета депутатов;

3) соблюдать общепризнанные нормы журналистской этики;

4) всесторонне и объективно информировать читателей, телезрителей и радиослушателей о работе органов местного самоуправления;

5) не использовать свои профессиональные возможности в целях сокрытия информации или фальсификации общественно значимых сведений, распространения слухов под видом достоверных сообщений, сбора информации в пользу постороннего лица или организации, не являющейся СМИ;

6) не использовать свои права на распространение информации с целью опорочить должностных лиц местного самоуправления, депутатов Совета депутатов и муниципальных служащих аппарата Совета депутатов по признакам пола, возраста, расовой или национальной принадлежности, языка, отношения к религии, профессии, места жительства и места работы, а также в связи с их политическими убеждениями;

7) не нарушать общественный порядок и нормы поведения в помещениях органов местного самоуправления или местах проведения указанными органами мероприятий;

8) не вмешиваться в ход мероприятия (кроме пресс-конференций и брифингов). Под вмешательством понимаются: устные высказывания или действия, имеющие целью привлечь к себе внимание присутствующих или прервать ход мероприятия; ведение видео- или фотосъемки способами, мешающими ходу мероприятия, а также другие действия, отрицательно влияющие на ход мероприятия, на котором аккредитованный журналист присутствует при выполнении профессиональных обязанностей в качестве наблюдателя;

9) вести видео- и фотосъемку в строго отведенных для этого местах.

38. Технический персонал пользуется правами, предусмотренными подпунктами 2, 4-5 пункта 36 и исполняет обязанности, предусмотренные подпунктами 1-2, 5-9 пункта 37 настоящих Правил.

39. В помещениях органов местного самоуправления или местах проведения указанными органами мероприятий не допускается присутствие журналистов, технического персонала в спортивной, пляжной одежде и обуви, а также в неопрятном или нетрезвом виде.

Приложение
к Правилам аккредитации журналистов средств массовой информации при органах местного самоуправления муниципального округа Некрасовка

На бланке

Цветная фотография размером 3х4 см

М.П.[1]

Аккредитационное удостоверение

«___» _____ 20___ г. № _____

Настоящим удостоверяется, что *журналист / сотрудник технического персонала*

_____,
(фамилия, имя отчество)

представляющий _____
(название средства массовой информации)

свидетельство о регистрации СМИ _____
(серия, номер и дата выдачи свидетельства,

_____,
кем выдано свидетельство)

является аккредитованным при *главе муниципального округа/Совете депутатов муниципального округа/аппарате Совета депутатов муниципального округа* Некрасовка.

Аккредитационное удостоверение действительно до «___» _____ 20__ г.

Наименование должности _____/ _____/
(подпись) (ФИО)

[1] *Печать аппарата Совета депутатов или Совета депутатов проставляется с наложением на правый нижний угол фотографии.*

РЕШЕНИЕ

21 сентября 2023 года № 8/4

О согласовании проекта изменений в Схему размещения нестационарных торговых объектов на территории района Некрасовка Юго-Восточного административного округа города Москвы

В соответствии с пунктом 1 части 5 статьи 1 Закона города Москвы от 11.07.2012 №39 «О наделении органов местного самоуправления муниципальных округов в городе Москве отдельными полномочиями города Москвы», постановлениями Правительства Москвы от 03.02.2011 №26-ПП «О размещении нестационарных торговых объектов, расположенных в городе Москве на земельных участках, в зданиях, строениях и сооружениях, находящихся в государственной собственности» и на основании обращения Департамента средств массовой информации и рекламы города Москвы от 06.09.2023 №02-25-537/23

Совет депутатов муниципального округа Некрасовка решил:

1. Согласовать проект изменений в Схему размещения нестационарных торговых объектов (далее – Схема) со специализацией «Печать» на территории района Некрасовка Юго-Восточного административного округа города Москвы по адресу: ул.1-я Вольская, дом 1 корпус 3 (приложение).
2. Направить настоящее решение в Департамент территориальных органов исполнительной власти города Москвы, Департамент средств массовой информации и рекламы города Москвы.
3. Опубликовать настоящее решение в бюллетене «Московский муниципальный вестник» и разместить на официальном сайте органов местного самоуправления муниципального округа Некрасовка.
4. Контроль за выполнением настоящего решения возложить на главу муниципального округа Некрасовка Ухаботину И.В.

Глава муниципального округа Некрасовка **И.В. Ухаботина**

Приложение
к решению Совета депутатов
муниципального округа
Некрасовка
от 21 сентября 2023 года №8/4

Адресный перечень проекта размещения нестационарного торгового объекта - киоск «Печать»

№п/п	Округ, район	Адрес размещения	Вид объекта	Площадь кв.м.	Специ-ализация	Период размещения	Корректировка схемы
1.	ЮВАО/ Некрасовка	1-я Вольская, улица, дом 1 корпус 3	киоск	10 кв.м.	Печать	с 1 января по 31 декабря	Изменение площади с 9 кв.м до 10 кв.м. Уточнение адреса: с 1-я Вольская, д.1 корп.3 на 1-я Вольская, дом 1, корпус 3

РЕШЕНИЕ

21 сентября 2023 года № 8/5

О внесении изменений в решение Совета депутатов муниципального округа Некрасовка от 01 декабря 2022 года №12/4

В соответствии с частью 6 статьи 1 Закона города Москвы от 01.07.2012 №39 «О наделении органов местного самоуправления муниципальных округов в городе Москве отдельными полномочиями города Москвы», постановлением Правительства Москвы от 13.09.2014 №484-ПП «О дополнительных мероприятиях по социально-экономическому развитию районов города Москвы», рассмотрев обращение управы района Некрасовка от 18.09.2023 №01-10-912/23

Совет депутатов муниципального округа Некрасовка решил:

1. Внести в решение Совета депутатов муниципального округа Некрасовка (далее – решение) от 01 декабря 2022 года №12/4 «О проведении дополнительных мероприятий по социально-экономическому развитию района Некрасовка города Москвы в 2023 году» (в редакции решения Совета депутатов муниципального округа Некрасовка от 22 марта 2023 года №4/6, от 17 мая 2023 года №6/4 от 14.06.2023 №7/5) изменение:

1.1. Приложение 1 к решению изложить в редакции согласно приложению к настоящему решению.

2. Направить настоящее решение в Департамент территориальных органов исполнительной власти города Москвы, в префектуру Юго-Восточного административного округа города Москвы и управу района Некрасовка города Москвы в течение 3 дней со дня его принятия.

3. Опубликовать настоящее решение в бюллетене «Московский муниципальный вестник» и разместить на официальном сайте органов местного самоуправления муниципального округа Некрасовка.

4. Контроль за выполнением настоящего решения возложить на главу муниципального округа Некрасовка Ухаботину И.В.

Глава муниципального округа Некрасовка **И.В. Ухаботина**

Приложение
к решению Совета депутатов
муниципального округа
Некрасовка
от 21 сентября 2023 года №8/5

Приложение 1
к решению Совета депутатов
муниципального округа
Некрасовка
от 01 декабря 2022 года №12/4

Мероприятия в социальной сфере

№ п/п	Наименование мероприятия	Объем работ	Стоимость работ (услуг), руб.
1.	Оказание материальной помощи	по личному заявлению	1 178 000, 00
2.	Проведение мероприятий к социально-значимым датам: День Победы, День общественного советника	2 мероприятия	911 281,7
3.	Приобретение билетов для льготных категорий граждан (инвалиды, многодетные семьи, ветераны, малоимущие), активистов района на посещение концертов, спектаклей, мероприятий, парков, музеев, экскурсий.	400	533 200,00
4.	Приобретение билетов на посещение жителями района Некрасовка новогодних представлений, спектаклей.	1299	1 520 718,3
5.	Проведение ремонтных работ в жилых помещениях, в которых проживают дети-сироты и дети, оставшиеся без попечения родителей	1 квартира (ул.2-я Вольская, д.1 к.2 кв.125)	489 000,00
6.	Проведение ремонтных работ в жилых помещениях, в которых проживают граждане, признанные нуждающимися районной комиссией по оказанию адресной социальной помощи	1 квартира (ул. 2-я Вольская, д.7 к.1 кв.71)	51 000,00
	ИТОГО:		**4 683 200,00**

РЕШЕНИЕ

21 сентября 2023 года № 8/6

О согласовании ежеквартального сводного районного календарного плана по досуговой, социально-воспитательной, физкультурно-оздоровительной и спортивной работе с населением по месту жительства в муниципальном округе Некрасовка на 4 квартал 2023 года

В соответствии с пунктом 3 части 7 статьи 1 Закона города Москвы от 11.07.2012 №39 «О наделении органов местного самоуправления муниципальных округов в городе Москве отдельными полно-

мочиями города Москвы»

Совет депутатов муниципального округа Некрасовка решил:

1. Согласовать ежеквартальный сводный районный календарный план по досуговой, социально-воспитательной, физкультурно-оздоровительной и спортивной работе с населением по месту жительства в муниципальном округе Некрасовка на 4 квартал 2023 года (приложение).

2. Направить настоящее решение в Департамент территориальных органов исполнительной власти города Москвы, префектуру Юго-Восточного административного округа города Москвы, управу района Некрасовка в течение трех дней со дня его принятия.

3. Опубликовать настоящее решение в бюллетене «Московский муниципальный вестник» и разместить на официальном сайте органов местного самоуправления муниципального округа Некрасовка.

4. Контроль за выполнением настоящего решения возложить на главу муниципального округа Некрасовка Ухаботину И.В.

Глава муниципального округа Некрасовка **И.В. Ухаботина**

Приложение
к решению Совета депутатов
муниципального округа
Некрасовка
от 21 сентября 2023 года №8/6

Сводный районный календарный план по досуговой, социально-воспитательной, физкультурно-оздоровительной и спортивной работе с населением по месту жительства в районе Некрасовка на 4 квартал 2023 года

№ пп	Название мероприятия	Дата и время проведения	Место проведения	Организатор
1	Соревнования по настольному теннису «Золотая ракетка ЮВАО»	06.10.2023 17:00	ул. Маресьева, д.1 ГБУ «Юго-Восток»	ГБУ «Юго-Восток»
2	Турнир по настольному теннису «Золотая ракетка ЮВАО»	14.10.2023 17:00	ул. Маресьева, д.1 ГБУ «Юго-Восток»	ГБУ «Юго-Восток»
3	«В единстве наша сила» Праздничное мероприятие, посвященное Дню народного единства	03.11.2023 16.00	Рождественская, 21, корп.6 Дворовая площадка	ГБУ «Юго-Восток»
4	Турнир по настольному теннису «Золотая ракетка ЮВАО»	03.11.2023 16.00	ул. Маресьева, д.1 ГБУ «Юго-Восток»	ГБУ «Юго-Восток»
5	Ледовая эстафета «Некрасовский лед»	14.12.2023 18:00	2-я Вольская, 11 А, каток	ГБУ «Юго-Восток»
6	Ледовая эстафета «Полный вперед»	21.12.2023 18:00	2-я Вольская, 11 А, каток	ГБУ «Юго-Восток»
7	«Новогоднее чудо» Концерт, посвященный Новому 2024 году	23.12.2023 18:00	Рождественская, 21, корп.6 ГБУ «Юго-Восток»	ГБУ «Юго-Восток»

РЕШЕНИЕ

21 сентября 2023 года № 8/7

Об утверждении графика приема граждан депутатами Совета депутатов муниципального округа Некрасовка на 4 квартал 2023 года

В соответствии с Федеральными законами от 06.10.2003 №131-ФЗ «Об общих принципах организации местного самоуправления в Российской Федерации», от 02.05.2006 №59-ФЗ «О порядке рассмотрения обращений граждан Российской Федерации», Законами города Москвы от 06.11.2002 №56 «Об организации местного самоуправления в городе Москве», от 25.11.2009 №9 «О гарантиях осуществления полномочий лиц, замещающих муниципальные должности в городе Москве», Уставом муниципального округа Некрасовка, Порядком организации и осуществления личного приема граждан депутатами Совета депутатов муниципального округа Некрасовка, утвержденным решением Совета депутатов муниципального округа Некрасовка от 27.10.2016 №65/9

Совет депутатов муниципального округа Некрасовка решил:

1. Утвердить график приема граждан депутатами Совета депутатов муниципального округа Некрасовка на 4 квартал 2023 года (приложение).
2. Направить настоящее решение в управу района Некрасовка города Москвы для информации.
3. Опубликовать настоящее решение в бюллетене «Московский муниципальный вестник» и разместить на официальном сайте органов местного самоуправления муниципального округа Некрасовка.
4. Контроль за выполнением настоящего решения возложить на главу муниципального округа Некрасовка Ухаботину И.В.

Глава муниципального округа Некрасовка **И.В. Ухаботина**

Приложение
к решению Совета депутатов
муниципального округа
Некрасовка
от 21 сентября 2023 года №8/7

График приема граждан депутатами Совета депутатов
муниципального округа Некрасовка на 4 квартал 2023 года

предварительная запись на прием по телефону:
8(495)706-97-88, 8(495)706-97-89

ИЗБИРАТЕЛЬНЫЙ ОКРУГ № 1

Перечень домовладений, входящих в избирательный округ № 1

Улица 1-я Вольская:
д.1; д.1 (корп. 3); д.6 (корп. 1); д.7 (корп. 1); д.10; д.12 (корп. 1); д.13 (корп.2);
д. 15 (корп. 1,2); д.16; д. 17 (корп.1); д.18 (корп. 1, 2); д.24 (корп. 1)
Улица 2-я Вольская:
д.1 (корп. 1, 2, 3); д.2; д.3; д.5 (корп. 2); д.6; д.7 (корп. 1); д.20; д.22 (корп.1, 2); д.24; д.26; д.28
Улица Некрасовская: д.5; д.7; д.9
Улица Вертолётчиков:
д.2; д.2 (корп. 1, 2); д. 2 А (корп.1, 2, 3); д.4; д.4 (корп.1, 2, 3, 4, 5, 6, 7, 8, 9)
Улица Лавриненко
д.1; д.2; д.3; д.3А; д.4; д.5; д.6; д.8; д.11 (корп.1, 2); д.13 (корп.1, 2, 3)
Улица Маресьева: д.10 (корп. 1, 2, 3); д.12 (корп.1, 2, 3, 4, 5)
Улица Маршала Ерёменко: д.3 (корп.1, 2, 3, 4); д.5 (корп. 1, 2, 3, 4, 5)
Улица Липчанского: д.7 (корп.1); д.9.

Глава муниципального округа Некрасовка	День, дата и время приёма	Место проведения приема
Ухаботина Ирина Витальевна	понедельник с 15.00 до 17.00	ул. 1-я Вольская, д.24 к.1 помещение Совета депутатов

Депутаты Совета депутатов	День, дата и время приёма	Место проведения приема
Артемьев Александр Николаевич	2-й вторник с 15.00 до 17.00	ул.1-я Вольская, д.9 к.3 каб.111
Пономаренко Марина Витальевна	1-й понедельник с 16.00 до 18.00	ул.1-я Вольская, д.3 к.1 каб.506
Самбурова Анна Михайловна	1-й понедельник с 16.00 до 18.00	ул.1-я Вольская, д.3 к.1 каб.315

ИЗБИРАТЕЛЬНЫЙ ОКРУГ № 2

Перечень домовладений, входящих в избирательный округ № 2

Улица Липчанского:
д.1; д.2; д.3; д.4; д.5 (корп.1); д.6; д.8;
Улица Недорубова:
д.3; д.5; д.7; д.10; д.11; д.12; д.14; д.15; д.18 (корп. 1,2,3); д.20 (корп. 1, 2); д.21; д.24; д.26; д.28; д.30; д.32
Улица Рождественская:
д.31; д.32; д.33; д.34; д.37; д.39.
Улица Покровская:
д.12; д.14; д.16; д.18; д. 17 (корп.1, 2, 3, 4, 5); д. 17А (корп. 1, 2, 3); д.21; д.23;
Улица Ухтомского Ополчения:
д.2; д.3; д.4; д.5; д.8.
Проспект Защитников Москвы:
д.8; д.10; д.14;
Улица Вертолётчиков
д.1; д.5 (корп.1); д.7 (корп.1, 2); д.9 (корп.1, 2); д.11; д.13
Улица Льва Яшина
д.1; д.5 (корп. 1,2,3); д.7; д.9.
Улица Маресьева
д.6 (кор.1); д.6 (кор.2)

Депутаты Совета депутатов	День, дата и время приёма	Место проведения приема
Булаева Майя Валерьевна	3-й понедельник с 09.00 до 11.00	ул.Льва Яшина, д.3, ГБОУ Школа в Некрасовке
Воронина Виолетта Владимировна	2-я среда с 15.00 до 17.00	ул.1-я Вольская, д.24 к.1 помещение Совета депутатов
Воскресенская Ольга Николаевна	1-й понедельник с 16.00 до 18.00	ул. Недорубова, д.2 каб.144
Сискова Галина Сергеевна	2-я среда с 09.00 до 11.00	ул. Вертолетчиков, д.2В каб.120

ИЗБИРАТЕЛЬНЫЙ ОКРУГ № 3

Перечень домовладений, входящих в избирательный округ № 3

Улица Покровская:
д.31; д.37; д.39; д.41.
Улица Рождественская:
д.4; д.6; д.8; д.10; д.12; д.14; д.15; д.16; д.17; д.18; д.19 (корп. 1,2); д.21 (корп. 1,2,4,5,6); д.23/33; д.25; д.27 (корп.1, 2); д.29
Проспект Защитников Москвы:
д.1; д.3 (корп.1); д.5; д.7 (корп. 1,2); д.9 (корп.1); д.11; д.13; д. 12; д.15
Улица Маресьева
д.3;
Улица Недорубова

д. 25; д.27; д.29
Улица Сочинская
д.2; д. 3 корп.1; д.5
Улица Ухтомского Ополчения:
д.1

Депутаты Совета депутатов	День, дата и время приёма	Место проведения приема
Дегтярев Олег Николаевич	3-й четверг с 18.00 до 19.00	ул. Рождественская, д.27 к.2 помещение Партии «Единая Россия»
Малютина Ольга Витальевна	3-й вторник с 16.00 до 17.00	ул.2-я Вольская, д.7/2
Прочуханов Кирилл Константинович	3-й четверг с 14.00 до 15.00	ул.1-я Вольская, д.24 к.1 помещение Совета депутатов
Семенова Елена Николаевна	2-я среда с 16.00 до 18.00	Пр. Защитников Москвы, д.9 к.2 ГБОУ СОШ № 2051

РЕШЕНИЕ

21 сентября 2023 года № 8/12

Об избрании заместителя Председателя Совета депутатов муниципального округа Некрасовка

В соответствии со статьей 14 Устава муниципального округа Некрасовка, утвержденным решением Совета депутатов муниципального округа Некрасовка от 25 ноября 2003 года №5,

Совет депутатов муниципального округа Некрасовка решил:

1. Избрать заместителем Председателя Совета депутатов муниципального округа Некрасовка Воронину Виолетту Владимировну.
2. Опубликовать настоящее решение в бюллетене «Московский муниципальный вестник» и разместить на официальном сайте органов местного самоуправления муниципального округа Некрасовка.

Глава муниципального округа Некрасовка **И.В. Ухаботина**

МУНИЦИПАЛЬНЫЙ ОКРУГ БИРЮЛЕВО ВОСТОЧНОЕ В ГОРОДЕ МОСКВЕ

АППАРАТ СОВЕТА ДЕПУТАТОВ

ПОСТАНОВЛЕНИЕ

15.09.2023 № 02-01-05-19

О внесении изменений и дополнений в постановление аппарата Совета депутатов муниципального округа Бирюлево Восточное от 17.04.2023 № 02-01-05-15

В соответствии с федеральными законами от 2 марта 2007 года № 25-ФЗ «О муниципальной службе в Российской Федерации», от 25 декабря 2008 года № 273-ФЗ «О противодействии коррупции»:

1. Внести в постановление аппарата Совета депутатов муниципального округа Бирюлево Восточное от 17 апреля 2023 года № 02-01-05-15 «О порядке применения к муниципальным служащим взысканий за несоблюдение ограничений и запретов, требований о предотвращении или об урегулировании конфликта интересов и неисполнение обязанностей, установленных в целях противодействия коррупции» следующие изменения и дополнения:

1.1. В пункте 3 приложения к постановлению:

1.1.1. дополнить подпункт 1 словами «за исключением случаев, установленных федеральными законами»;

1.1.2. в подпункте 2 слова «заведомо недостоверных или неполных сведений» заменить словами «неполных сведений, за исключением случаев, установленных федеральными законами, либо представление заведомо недостоверных сведений, если иное не установлено федеральными законами».

1.2. Дополнить приложение к постановлению:

1.2.1. подпунктом 3 пункта 3 следующего содержания:

«3) непринятие руководителем аппарата Совета депутатов муниципального округа Бирюлево Восточное, которому стало известно о возникновении у муниципального служащего личной заинтересованности, которая приводит или может привести к конфликту интересов, мер по предотвращению или урегулированию конфликта интересов, за исключением случаев, установленных федеральными законам»;

1.2.2. пунктом 3.1. следующего содержания:

«3.1. Муниципальный служащий освобождается от ответственности за несоблюдение ограничений и запретов, требований о предотвращении или об урегулировании конфликта интересов и неисполнение обязанностей, установленных Федеральным законом от 2 марта 2007 года № 25-ФЗ «О муниципальной службе в Российской Федерации» и другими федеральными законами в целях противодействия коррупции, в случае, если несоблюдение таких ограничений, запретов и требований, а также неисполнение таких обязанностей признается следствием не зависящих от него обстоятельств в порядке, предусмотренном частями 3 - 6 статьи 13 Федерального закона от 25 декабря 2008 года № 273-ФЗ «О противодействии коррупции».

2. Опубликовать настоящее постановление в бюллетене «Московский муниципальный вестник».

3. Контроль за выполнением настоящего постановления возложить на руководителя аппарата Совета депутатов муниципального округа Бирюлево Восточное Кузину М.Ю.

Руководитель аппарата Совета депутатов
муниципального округа
Бирюлево Восточное **М.Ю. Кузина**

ПОСТАНОВЛЕНИЕ

15.09.2023 № 02-01-05-20

О внесении изменения в постановление аппарата Совета депутатов муниципального округа Бирюлево Восточное от 19 июня 2018 года № 02-01-05-06

В соответствии с федеральными законами от 2 марта 2007 года № 25-ФЗ «О муниципальной службе в Российской Федерации», от 25 декабря 2008 года № 273-ФЗ «О противодействии коррупции»:

1. Внести изменение в постановление аппарата Совета депутатов муниципального округа Бирюлево Восточное от 19 июня 2018 года № 02-01-05-06 «О представлении гражданами, претендующими на замещение должностей муниципальной службы, и муниципальными служащими, замещающими указанные должности, сведений о доходах, расходах, об имуществе и обязательствах имущественного характера» заменив в пункте 14 приложения к постановлению слова «заведомо ложных сведений» словами «неполных сведений, за исключением случаев, установленных федеральными законами, либо представления заведомо недостоверных сведений».

2. Опубликовать настоящее постановление в бюллетене «Московский муниципальный вестник».

3. Контроль за выполнением настоящего постановления возложить на руководителя аппарата Совета депутатов муниципального округа Бирюлево Восточное Кузину М.Ю.

Руководитель аппарата Совета депутатов
муниципального округа
Бирюлево Восточное **М.Ю. Кузина**

МУНИЦИПАЛЬНЫЙ ОКРУГ БРАТЕЕВО В ГОРОДЕ МОСКВЕ

СОВЕТ ДЕПУТАТОВ

РЕШЕНИЕ

19.09.2023 № МБР-01-03-58/23

Об утверждении Порядка оплаты труда муниципальных служащих аппарата Совета депутатов муниципального округа Братеево

В соответствии Федеральным законом от 2 марта 2007 года № 25-ФЗ «О муниципальной службе в Российской Федерации», Законом города Москвы от 22 октября 2008 года № 50 «О муниципальной службе в городе Москве», иными нормативными правовыми актами,

Совет депутатов муниципального округа Братеево решил:

1. Утвердить Порядок оплаты труда муниципальных служащих аппарата Совета депутатов муниципального округа Братеево согласно приложению к настоящему решению.

2. Признать утратившими силу:

2.1. решение муниципального Собрания внутригородского муниципального образования Братеево в городе Москве от 30 июня 2011 года № МБР-03-26/11 «Об утверждении Порядка оплаты труда муниципальных служащих муниципалитета внутригородского муниципального образования Братеево в городе Москве»;

2.2. решение Совета депутатов муниципального округа Братеево от 18 июня 2013 года № МБР-03-55/13 «О внесении изменений в решение муниципального Собрания внутригородского муниципального образования Братеево в городе Москве от 30.06.2011 года № МБР-03-26/11 «Об утверждении Порядка оплаты труда муниципальных служащих администрации муниципального округа Братеево»;

2.3. решение Совета депутатов муниципального округа Братеево от 18 июня 2019 года № МБР-01-03-44/19 «О внесении изменений в решение Совета депутатов муниципального округа Братеево от 30.06.2011 года № МБР-03-26/11 «Об утверждении Порядка оплаты труда муниципальных служащих аппарата Совета депутатов муниципального округа Братеево»».

3. Опубликовать настоящее решение в бюллетене «Московский муниципальный вестник» и разместить на официальном сайте www.mun-brateevo.ru.

4. Настоящее решение вступает в силу со дня его официального опубликования.

5. Контроль за выполнением настоящего решения возложить на главу муниципального округа Братеево Власенко Антона Юрьевича.

Глава муниципального округа Братеево **А.Ю. Власенко**

Приложение
к решению Совета депутатов
муниципального округа Братеево
от «19» 09.2023 № МБР-01-03-58/23

ПОРЯДОК
оплаты труда муниципальных служащих аппарата Совета депутатов муниципального округа Братеево

1. Общие положения

1.1. Настоящий Порядок разработан в соответствии с Федеральным законом от 2 марта 2007 года № 25-ФЗ «О муниципальной службе в Российской Федерации», Законом города Москвы от 22 октября 2008 года № 50 «О муниципальной службе в городе Москве», иными нормативными правовыми актами.

1.2. Оплата труда муниципального служащего аппарата Совета депутатов муниципального округа Братеево (далее – муниципальный служащий) производится в виде денежного содержания, являющегося основным средством его материального обеспечения и стимулирования профессиональной деятельности по замещаемой должности муниципальной службы в аппарате Совета депутатов муниципального округа Братеево (далее – муниципальная служба).

1.3. Денежное содержание муниципального служащего состоит из должностного оклада муниципального служащего в соответствии с замещаемой им должностью муниципальной службы (далее – должностной оклад), а также из ежемесячных и иных дополнительных выплат (далее – дополнительные выплаты).

1.4. К дополнительным выплатам относятся:

- ежемесячная надбавка к должностному окладу за классный чин (далее – надбавка за классный чин);
- ежемесячная надбавка за выслугу лет (далее – надбавка за выслугу лет);
- ежемесячная надбавка за особые условия муниципальной службы (далее – надбавка за особые условия);
- ежемесячное денежное поощрение;
- премии за выполнение особо важных и сложных заданий;
- единовременная выплата к очередному ежегодному оплачиваемому отпуску (далее – единовременная выплата к отпуску);
- материальная помощь.

1.5. Должностной оклад и надбавка за классный чин составляют оклад денежного содержания муниципального служащего (далее – оклад денежного содержания).

1.6. Размеры должностного оклада и дополнительных выплат (в случае, если такие размеры не определены настоящим Порядком), устанавливаются решением Совета депутатов муниципального округа Братеево (далее – Совет депутатов) по представлению аппарата Совета депутатов муниципального округа Братеево (далее – аппарата СД МО Братеево) в соответствии с федеральными законами, иными нормативными правовыми актами Российской Федерации, законами города Москвы и настоящим Порядком.

1.7. Расходы на выплату денежного содержания муниципальным служащим осуществляются за счет средств фонда оплаты труда муниципальных служащих, предусмотренного бюджетом муниципального округа Братеево.

Планирование бюджетных ассигнований на оплату труда муниципальных служащих производится по нормативам образования фонда оплаты труда, установленным нормативными правовыми актами города Москвы для государственных гражданских служащих города Москвы (далее – гражданские служащие).

2. Условия и осуществление выплаты денежного содержания муниципального служащего

2.1. Должностной оклад.

2.1.1. Размер должностного оклада устанавливается в абсолютном размере (рублях) в зависимости от замещаемой муниципальным служащим должности муниципальной службы.

2.1.2. Выплата должностного оклада производится со дня назначения муниципального служащего на должность муниципальной службы на основании распоряжения аппарата Совета депутатов муниципального округа Братеево (далее – распоряжение аппарата СД МО Братеево).

2.1.3. Размер должностного оклада увеличивается (индексируется) в порядке и сроки, установленные нормативными правовыми актами города Москвы для гражданских служащих и принимаемым в соответствии с ними решением Совета депутатов муниципального округа Братеево.

2.1.4. При увеличении (индексации) должностного оклада его размер подлежит округлению до целого рубля в сторону увеличения.

2.2. Надбавка за классный чин.

2.2.1. Размер надбавки за классный чин устанавливается в абсолютном размере (рублях) в зависимости от присвоенного муниципальному служащему классного чина.

2.2.2. Выплата надбавки за классный чин производится на основании распоряжения аппарата СД МО Братеево со дня присвоения муниципальному служащему соответствующего классного чина.

2.2.3. Прекращение выплаты надбавки за соответствующий классный чин производится на основании распоряжения аппарата СД МО Братеево в случае:

- лишения муниципального служащего присвоенного классного чина по приговору суда;
- отмены распоряжения аппарата СД МО Братеево о присвоении муниципальному служащему классного чина в случае представления муниципальным служащим подложных документов или заведомо ложных сведений, на основании которых был присвоен классный чин, или при нарушении установленного Законом города Москвы от 22 октября 2008 года № 50 «О муниципальной службе в городе Москве» порядка присвоения классного чина.

2.2.4. Размер надбавки за классный чин увеличивается (индексируется) в порядке и сроки, установленные нормативными правовыми актами города Москвы для гражданских служащих и принимаемым в соответствии с ними решением Совета депутатов муниципального округа Братеево.

2.2.5. При увеличении (индексации) надбавки за классный чин ее размер подлежит округлению до целого рубля в сторону увеличения.

2.3. Надбавка за выслугу лет.

2.3.1. Надбавка за выслугу лет выплачивается в процентах от должностного оклада в следующем размере:

при стаже муниципальной службы	в процентах
от 1 года до 5 лет	10
от 5 лет до 10 лет	15
от 10 лет до 15 лет	20
свыше 15 лет	30

2.3.2. Выплата надбавки за выслугу лет осуществляется на основании распоряжения аппарата СД МО Братеево со дня достижения муниципальным служащим соответствующего стажа муниципальной службы, в том числе с учетом периодов работы, включенных в стаж муниципальной службы по решению Комиссии муниципального округа Братеево по исчислению стажа муниципальной службы.

2.3.3. В случае если право на надбавку за выслугу лет возникает не с начала месяца, сумма надбав-

ки определяется пропорционально продолжительности работы до и после указанной даты в расчетном периоде.

2.4. Надбавка за особые условия.

2.4.1. Надбавка за особые условия выплачивается в следующих размерах:

- по высшей группе должностей муниципальной службы – от 150 до 200 процентов должностного оклада;
- по главной группе должностей муниципальной службы – от 120 до 150 процентов должностного оклада;
- по ведущей группе должностей муниципальной службы – от 90 до 120 процентов должностного оклада;
- по старшей группе должностей муниципальной службы – от 60 до 90 процентов должностного оклада;
- по младшей группе должностей муниципальной службы – до 60 процентов должностного оклада.

2.4.2. Конкретный размер надбавки за особые условия, выплачиваемой согласно пункту 2.4.1. настоящего пункта:

- по высшей группе должностей муниципальной службы определяется решением Совета депутатов муниципального округа Братеево по представлению главы муниципального округа Братеево;
- по главной группе должностей муниципальной службы определяется распоряжением аппарата СД МО Братеево;
- по иным группам должностей муниципальной службы определяется распоряжением аппарата СД МО Братеево.

2.4.3. Основными показателями для установления конкретных размеров надбавки за особые условия являются:

- профессиональный уровень исполнения муниципальным служащим должностных обязанностей;
- сложность и срочность выполняемой работы, знание и правильное применение соответствующих нормативных правовых актов;
- компетентность при выполнении наиболее важных, сложных и ответственных работ;
- качественное и оперативное выполнение работ высокой напряженности и интенсивности (большой объем, систематическое выполнение срочных и неотложных поручений, а также работ, требующих повышенного внимания и др.).

2.4.4. За ненадлежащее исполнение должностных обязанностей, может быть принято, в порядке, предусмотренном пунктом 2.4.2. настоящего Порядка, решение о снижении ранее установленного размера надбавки, но не ниже минимального размера, установленного пунктом 2.4.1. настоящего Порядка.

2.4.5. Выплата муниципальному служащему соответствующей надбавки за особые условия производится на основании распоряжения аппарата СД МО Братеево:

1) со дня назначения муниципального служащего на должность муниципальной службы;
2) со дня изменения ранее определенного размера надбавки за особые условия.

2.5. Ежемесячное денежное поощрение.

2.5.1. Ежемесячное денежное поощрение устанавливается по группам должностей муниципальной службы в размере:

- по должностям, отнесенным к группам высших и главных должностей муниципальной службы – не менее трех должностных окладов;
- по должностям, отнесенным к иным группам должностей муниципальной службы – не менее 4 должностных окладов с возможностью повышения указанных размеров ежемесячного денежного поощрения по решению главы МО Братеево, принимаемому исходя из профессиональных качеств муниципального служащего, сложности и значимости выполняемых им обязанностей.

2.5.2. При наличии у муниципального служащего почетного звания Российской Федерации размер

ежемесячного денежного поощрения, увеличивается на 20% должностного оклада.

2.5.3. Выплата ежемесячного денежного поощрения производится на основании распоряжения аппарата СД МО Братеево со дня назначения муниципального служащего на должность муниципальной службы.

2.6. Премия за выполнение особо важных и сложных заданий (далее – премия, премирование).

2.6.1. Размер премии устанавливается, независимо от проработанного времени, за исключением случаев, указанных в подпункте 2.6.6. настоящего пункта, в абсолютном размере (рублях) или в процентах к окладу денежного содержания, в должностных окладах или окладах денежного содержания.

2.6.2. При определении размера премии учитывается:

- достижение муниципальным служащим значимых результатов профессиональной деятельности;
- успешное выполнение заданий, связанных со срочной разработкой муниципальных нормативных и иных правовых актов, с участием в организации и проведении мероприятий, а также других заданий, обеспечивающих выполнение функций органами местного самоуправления по решению вопросов местного значения муниципального округа и переданных отдельных полномочий города Москвы с обязательным соблюдением качества их исполнения, проявленную при этом инициативу и творческий подход, оперативность и профессионализм;
- использование новых форм и методов, положительно отразившихся на результатах профессиональной деятельности;
- иные показатели, связанные с профессиональной деятельностью муниципального служащего.

2.6.3. Премирование муниципального служащего производится за счет средств фонда оплаты труда, начислений на выплаты по оплате труда, а также иных выплат муниципальным служащим, не входящих в состав денежного содержания и максимальным размером не ограничивается. В случае сложившейся в течение текущего финансового года экономии по материальным затратам на содержание муниципальных служащих (за исключением расходов на текущий и капитальный ремонт, на увеличение стоимости основных средств) главе муниципального округа предоставляется право принимать решение об использовании высвободившихся в результате этого средств на материальное стимулирование муниципальных служащих.

2.6.4. Решение о премировании главы МО Братеево, принимается Советом депутатов муниципального округа Братеево по представлению главы муниципального округа.

2.6.5. Премирование муниципального служащего осуществляется на основании распоряжения аппарата СД МО Братеево с указанием в нем оснований для такого премирования и размера премии.

2.6.6. Муниципальные служащие, имеющие неснятые дисциплинарные взыскания или допустившие несоблюдение сроков исполнения поручений или не обеспечившие должного качества исполнения поручений к премированию не представляются.

2.6.7. Муниципальные служащие, принятые на муниципальную службу со сроком испытания, в период его прохождения представляются к премированию в общем порядке.

2.6.8. В качестве премируемого (отчетного) периода для начисления премии принимается месяц, квартал, год.

2.7. Единовременная выплата к отпуску.

2.7.1. Единовременная выплата к отпуску производится по письменному заявлению муниципального служащего и на основании распоряжения аппарата СД МО Братеево один раз в календарном году в размере двух окладов денежного содержания при предоставлении ежегодного оплачиваемого отпуска.

2.7.2. В случае, если муниципальный служащий не использовал в течение года свое право на отпуск, единовременная выплата к отпуску производится в конце года.

2.8. Материальная помощь.

2.8.1. Материальная помощь предоставляется по письменному заявлению муниципального служа-

щего и на основании распоряжения аппарата СД МО Братеево один раз в календарном году в размере одного оклада денежного содержания.

2.8.2. Муниципальному служащему материальная помощь выплачивается при предоставлении ежегодного оплачиваемого отпуска или по семейным обстоятельствам и в иных случаях.

2.8.3. При наличии экономии фонда оплаты труда материальная помощь может выплачиваться муниципальному служащему дополнительно в связи с рождением ребенка, свадьбой муниципального служащего, смертью близких родственников (родителей, детей, супруга), утратой личного имущества в результате кражи, пожара, стихийного бедствия или иных случаях в размере, не превышающем двух окладов денежного содержания по замещаемой должности на день обращения.

2.8.4. Решение о выплате материальной помощи в случаях, указанных в пункте 2.8.3. настоящего Порядка и ее размере принимается для:

- главы МО Братеево – решением Совета депутатов муниципального округа Братеево по представлению главы муниципального округа;
- иных муниципальных служащих – распоряжением аппарата СД МО Братеево.

2.8.5. Выплата материальной помощи в соответствии с пунктом 2.8.3. настоящего Порядка производится на основании письменного заявления, к которому прилагается копия документа (свидетельства о рождении, браке, смерти и т.п.) и распоряжения аппарата СД МО Братеево.

РЕШЕНИЕ

26.09.2023 № МБР-01-03-62/23

О согласовании проекта изменения схемы размещения нестационарных торговых объектов на территории муниципального округа Братеево

В соответствии с пунктом 1 части 5 статьи 1 Закона города Москвы от 11.07.2012 № 39 «О наделении органов местного самоуправления муниципальных округов в городе Москве отдельными полномочиями города Москвы», постановлением Правительства Москвы от 03.02.2011 № 26-ПП «О размещении нестационарных торговых объектов, расположенных в городе Москве на земельных участках, в зданиях, строениях и сооружениях, находящихся в государственной собственности», постановлением Правительства Москвы от 09.06.2015 № 343-ПП «О мерах по совершенствованию порядка размещения нестационарных торговых объектов в городе Москве, внесении изменений в правовые акты города Москвы и признании утратившими силу правовых актов (отдельных положений правовых актов) города Москвы», принимая во внимание обращение Департамента средств массовой информации и рекламы города Москвы от 21.09.2023 № 02-25-629/23,

Совет депутатов муниципального округа Братеево решил:

1. Согласовать проект изменения схемы размещения нестационарных торговых объектов на территории муниципального округа Братеево, в части исключения из схемы размещения нестационарных торговых объектов киоска «Печать», расположенного по адресу: Москва, ул. Борисовские пруды, д. 14, корп. 4, в связи с невостребованностью и отсутствием заявок предпринимателей на участие в конкурсах на осуществление торговой деятельности в нестационарном торговом объекте «Печать».

2. Направить заверенную копию настоящего решения в Департамент территориальных органов исполнительной власти города Москвы, префектуру Южного административного округа города Москвы, управу района Братеево города Москвы в течение 3 дней со дня его принятия.

3. Опубликовать настоящее решение в бюллетене «Московский муниципальный вестник» и разместить на официальном сайте www.mun-brateevo.ru.

4. Настоящее решение вступает в силу со дня его принятия.

5. Контроль за выполнением настоящего решения возложить на главу муниципального округа Братеево Власенко Антона Юрьевича.

Глава муниципального округа Братеево **А.Ю. Власенко**

РЕШЕНИЕ

26.09.2023 № МБР-01-03-63/23

О частичном согласовании проекта изменения схемы размещения нестационарных торговых объектов на территории муниципального округа Братеево

В соответствии с пунктом 1 части 5 статьи 1 Закона города Москвы от 11.07.2012 № 39 «О наделении органов местного самоуправления муниципальных округов в городе Москве отдельными полномочиями города Москвы», постановлением Правительства Москвы от 03.02.2011 № 26-ПП «О размещении нестационарных торговых объектов, расположенных в городе Москве на земельных участках, в зданиях, строениях и сооружениях, находящихся в государственной собственности», постановлением Правительства Москвы от 09.06.2015 № 343-ПП «О мерах по совершенствованию порядка размещения нестационарных торговых объектов в городе Москве, внесении изменений в правовые акты города Москвы и признании утратившими силу правовых актов (отдельных положений правовых актов) города Москвы», принимая во внимание обращение префектуры Южного административного округа города Москвы от 18.09.2023 № ЮАО01-23-7512/3,

Совет депутатов муниципального округа Братеево решил:

1. Согласовать проект изменения схемы размещения нестационарных торговых объектов на территории муниципального округа Братеево в соответствии с разработанным Москомархитектурой проектом:

1.1. в части корректировки элемента схемы размещения нестационарного торгового объекта вида «Киоск» со специализацией «Мороженое», расположенного по адресу: Москва, ул. Борисовские пруды, вл. 28/1: увеличения площади с 6,0 кв.м. до 9,3 кв.м и изменения адресной привязки с ул. Борисовские пруды, вл. 28/1 на ул. Борисовские пруды, д. 28/1;

1.2. в части включения в схему размещения нестационарных торговых объектов на территории муниципального округа Братеево нестационарного торгового объекта вида «Встроенный постамат» (встроенного в НТО «Мороженое»), расположенного по адресу: ул. Борисовские пруды, д. 28/1, площадью 0,7 кв. м.

2. Отказать в согласовании проекта изменения схемы размещения нестационарных торговых объектов на территории муниципального округа Братеево в соответствии с разработанным Москомархитектурой проектом по корректировке элемента схемы размещения нестационарного торгового объекта вида «Киоск» со специализацией «Мороженое», расположенного по адресу: Москва, ул. Борисовские пруды, вл. 18, корп. 3, в части увеличения площади с 6,0 кв.м. до 10,0 кв.м. и изменения адресной привязки с ул. Борисовские пруды, вл. 18, корп. 3 на ул. Борисовские пруды, д. 18, корп. 3, в связи с нарушением интересов жителей муниципального округа Братеево.

3. Направить заверенную копию настоящего решения в Департамент территориальных органов исполнительной власти города Москвы, префектуру Южного административного округа города Москвы, управу района Братеево города Москвы в течение 3 дней со дня его принятия.

4. Опубликовать настоящее решение в бюллетене «Московский муниципальный вестник» и разместить на официальном сайте www.mun-brateevo.ru.

5. Настоящее решение вступает в силу со дня его принятия.

6. Контроль за выполнением настоящего решения возложить на главу муниципального округа Братеево Власенко Антона Юрьевича.

Глава муниципального округа Братеево **А.Ю. Власенко**

РЕШЕНИЕ

26.09.2023 № МБР-01-03-64/23

О внесении изменения в решение Совета депутатов муниципального округа Братеево от 08.11.2022 № МБР-01-03-58/22 «Об утверждении перечня местных праздников, местных праздничных и иных зрелищных мероприятий в муниципальном округе Братеево»

В соответствии с пунктом 8 части 1 статьи 8 Закона города Москвы от 06.11.2002 № 56 «Об организации местного самоуправления в городе Москве»», Уставом муниципального округа Братеево, Порядком установления местных праздников и организации местных праздничных и иных зрелищных мероприятий в муниципальном округе Братеево, в связи с экономией бюджетных средств 2023 года,

Совет депутатов муниципального округа Братеево решил:

1. Внести изменение в решение Совета депутатов муниципального округа Братеево от 08.11.2022 № МБР-01-03-58/22 «Об утверждении перечня местных праздников, местных праздничных и иных зрелищных мероприятий в муниципальном округе Братеево» (в редакции решения от 29.05.2023 № МБР-01-03-40/23), изложив приложение в новой редакции, согласно приложению к настоящему решению.

2. Опубликовать настоящее решение в бюллетене «Московский муниципальный вестник» и разместить на официальном сайте www.mun-brateevo.ru.

3. Настоящее решение вступает в силу со дня его принятия.

4. Контроль за выполнением настоящего решения возложить на главу муниципального округа Братеево Власенко Антона Юрьевича.

Глава муниципального округа Братеево **А.Ю. Власенко**

Приложение
к решению Совета депутатов
муниципального округа Братеево
от «26» 09.2023 № МБР-01-03-64/23

Приложение
к решению Совета депутатов
муниципального округа Братеево
от «08» 11.2022 № МБР-01-03-58/22

Перечень местных праздников, местных праздничных и иных зрелищных мероприятий в муниципальном округе Братеево

№ п/п	*Наименование мероприятий*	*Планируемый период проведения мероприятия*
1.	Выездное праздничное мероприятие в «Оружейную палату», посвящённое Дню Победы, в рамках военно-патриотического воспитания допризывной молодежи муниципального округа Братеево	1 полугодие
2.	Выездное праздничное мероприятие в «Оружейную палату», посвящённое Дню Победы, в рамках военно-патриотического воспитания допризывной молодежи муниципального округа Братеево	1 полугодие
3.	Выездное праздничное мероприятие в «Оружейную палату», посвящённое Дню Победы, в рамках военно-патриотического воспитания допризывной молодежи муниципального округа Братеево	1 полугодие
4.	Выездное праздничное мероприятие в «Оружейную палату», посвящённое Дню Победы, в рамках военно-патриотического воспитания допризывной молодежи муниципального округа Братеево	1 полугодие
5.	Реконструкция: интерактивная военно-патриотическая реконструкция «Равнение на героев – Великая Отечественная война 1941 – 1945 г.г.»	1 полугодие
6.	Военно-патриотическое мероприятие «Пейнтбол»	1 полугодие
7.	Военно-патриотическое мероприятие «Пейнтбол»	1 полугодие
8.	Военно-патриотическое мероприятие «Зарница»	1 полугодие
9.	Местный праздник «День семьи, любви и верности»	2 полугодие
10.	Местный праздник «День района Братеево»	2 полугодие
11.	Военно-патриотическое мероприятие «Пейнтбол»	2 полугодие
12.	Военно-патриотическое мероприятие «Пейнтбол»	2 полугодие
13.	Мероприятие, приуроченное ко Дню бабушек и дедушек	2 полугодие
14.	Местный праздник «Новогодние гулянья»	2 полугодие

РЕШЕНИЕ

26.09.2023 № МБР-01-03-65/23

О внесении изменений в решение Совета депутатов муниципального округа Братеево от 19.02.2013 № МБР-03-09/13 «Об удостоверении и нагрудном знаке главы муниципального округа Братеево»

В соответствии с Уставом муниципального округа Братеево,

Совет депутатов муниципального округа Братеево решил:

1. Внести изменения в решение Совета депутатов муниципального округа Братеево от 19.02.2013 № МБР-03-09/13 «Об удостоверении и нагрудном знаке главы муниципального округа Братеево» изложив:

1.1. пункт 2.8 Приложения 1 к решению в следующей редакции:

«2.8. Выдача нового удостоверения по основаниям, указанным в пункте 2.7 настоящего Положения, осуществляется муниципальным служащим по кадровой работе в течение двух недель со дня поступления в аппарат Совета депутатов муниципального округа Братеево (далее – аппарат) фотографии в соответствии с пунктом 2.3 настоящего Положения, письменного заявления главы муниципального округа об оформлении нового удостоверения (подпункт 1 и 2) или со дня изменения описания удостоверения (подпункт 3).»;

1.2. пункт 3.3 Приложения 1 к решению в следующей редакции:

«3.3. Выдача нового нагрудного знака (при утрате или его порче) осуществляется в течение двух недель со дня поступления в аппарат письменного объяснения главы муниципального округа.».

2. Опубликовать настоящее решение в бюллетене «Московский муниципальный вестник» и разместить на официальном сайте www.mun-brateevo.ru.

3. Настоящее решение вступает в силу со дня его официального опубликования.

4. Контроль за выполнением настоящего решения возложить на главу муниципального округа Братеево Власенко Антона Юрьевича.

Глава муниципального округа Братеево **А.Ю. Власенко**

РЕШЕНИЕ

26.09.2023 № МБР-01-03-66/23

О внесении изменений в решение Совета депутатов муниципального округа Братеево от 19.02.2013 № МБР-03-10/13 «Об удостоверении и нагрудном знаке депутата Совета депутатов муниципального округа Братеево»

В соответствии с Уставом муниципального округа Братеево,

Совет депутатов муниципального округа Братеево решил:

1. Внести изменения в решение Совета депутатов муниципального округа Братеево от 19.02.2013 № МБР-03-10/13 «Об удостоверении и нагрудном знаке депутата Совета депутатов муниципального округа Братеево» в редакции решений от 28.07.2015 № МБР-03-65/15, от 17.09.2019 № МБР-01-03-49/19, изложив пункт 3.3 раздела 3 Приложения 1 к решению в следующей редакции:

«3.3. Выдача нового нагрудного знака (при утрате или его порче) осуществляется в течение двух недель со дня поступления в аппарат Совета депутатов муниципального округа Братеево письменного объяснения депутата.».

2. Опубликовать настоящее решение в бюллетене «Московский муниципальный вестник» и разместить на официальном сайте www.mun-brateevo.ru.

3. Настоящее решение вступает в силу со дня его официального опубликования.

4. Контроль за выполнением настоящего решения возложить на главу муниципального округа Братеево Власенко Антона Юрьевича.

Глава муниципального округа Братеево **А.Ю. Власенко**

РЕШЕНИЕ

26.09.2023 № МБР-01-03-67/23

О согласовании направления средств стимулирования управы района Братеево города Москвы на проведение мероприятий по благоустройству и содержанию территории района Братеево города Москвы в 2023 году за счет экономии бюджетных средств 2023 года

В соответствии с постановлением Правительства Москвы от 26.12.2012 № 849-ПП «О стимулировании управ районов города Москвы», принимая во внимание обращение исполняющего обязанности главы управы района Братеево города Москвы от 25.09.2023 № Бр-16-598/3,

Совет депутатов муниципального округа Братеево решил:

1. Согласовать направление средств стимулирования управы района Братеево города Москвы на проведение мероприятий по благоустройству и содержанию территории района Братеево города Москвы в 2023 году за счет экономии бюджетных средств 2023 года в размере 174 000 (сто семьдесят четыре тысячи) рублей 00 копеек, согласно приложению к настоящему решению.

2. Направить заверенную копию настоящего решения в Департамент территориальных органов исполнительной власти города Москвы, префектуру Южного административного округа города Москвы и управу района Братеево города Москвы не позднее 3 рабочих дней со дня его принятия.

3. Опубликовать настоящее решение в бюллетене «Московский муниципальный вестник» и разместить на официальном сайте www.mun- brateevo.ru.

4. Настоящее решение вступает в силу со дня его принятия.

5. Контроль за выполнением настоящего решения возложить на главу муниципального округа Братеево Власенко Антона Юрьевича.

Глава муниципального округа Братеево **А.Ю. Власенко**

Приложение
к решению Совета депутатов
муниципального округа Братеево
от «26» 09.2023 № МБР-01-03-67/23

Направление средств стимулирования управы района Братеево города Москвы на проведение мероприятий по благоустройству и содержанию территории района Братеево города Москвы в 2023 году за счет экономии бюджетных средств 2023 года

№ п/п	Адрес	Наименование мероприятия	Объем, кг	Стоимость (руб.)
1.	Территория района Братеево	Закупка травосмеси газонной	500	174 000,00

МУНИЦИПАЛЬНЫЙ ОКРУГ ДАНИЛОВСКИЙ В ГОРОДЕ МОСКВЕ

СОВЕТ ДЕПУТАТОВ

РЕШЕНИЕ

19 сентября 2023 года № МДА-01-03-80

О согласовании включения места размещения нестационарного торгового объекта лоток «Овощи и фрукты» площадью 6,0 кв.м. при стационарном торговом объекте ИП Исаев Рамиль Айдын оглы по адресу: ул. Лестева, д. 6 в схему размещения нестационарных торговых объектов

В соответствии с пунктом 1 части 5 статьи 1 Закона города Москвы от 11 июля 2012 года № 39 «О наделении органов местного самоуправления муниципальных округов в городе Москве отдельными полномочиями города Москвы», постановлением Правительства Москвы от 23 июня 2016 года № 355-ПП «О размещении в городе Москве нестационарных торговых объектов при стационарных торговых объектах», на основании обращения префектуры Южного административного округа от 05.09.2023 г. № 01-23-7135/3,

Совет депутатов муниципального округа Даниловский решил:

1. Согласовать включение места размещения нестационарного торгового объекта лоток «Овощи и фрукты» площадью 6,0 кв. м. при стационарном торговом объекте ИП Исаев Рамиль Айдын оглы по адресу: ул. Лестева, д. 6 в схему размещения нестационарных торговых объектов.
2. Направить заверенную копию настоящего решения в Департамент территориальных органов исполнительной власти города Москвы и префектуру Южного административного округа города Москвы не позднее трех календарных дней со дня его принятия.
3. Опубликовать настоящее решение в бюллетене «Московский муниципальный вестник» и сетевом издании «Московский муниципальный вестник».

Глава муниципального округа Даниловский **Л.В. Григорьева**

МУНИЦИПАЛЬНЫЙ ОКРУГ ДОНСКОЙ В ГОРОДЕ МОСКВЕ

СОВЕТ ДЕПУТАТОВ

РЕШЕНИЕ

28 сентября 2023 года № 01-03-44

О согласовании сводного районного календарного плана по досуговой, социально-воспитательной, физкультурно-оздоровительной и спортивной работе с населением по месту жительства на 4 квартал 2023 года

В соответствии с пунктом 3 части 7 статьи 1 Закона города Москвы от 11 июля 2012 года № 39 «О наделении органов местного самоуправления муниципальных округов в городе Москве отдельными полномочиями города Москвы» на основании обращения главы управы Донского района Соколова Д.Н. от 20 сентября 2023 года № ДО-16-386/3 (входящий от 21 сентября 2023 года № 260),

Совет депутатов муниципального округа Донской решил:

1. Согласовать сводный районный календарный план по досуговой, социально-воспитательной, физкультурно-оздоровительной и спортивной работе с населением по месту жительства на 4 квартал 2023 года (приложение).
2. Направить настоящее решение в Департамент территориальных органов исполнительной власти города Москвы, префектуру Южного административного округа города Москвы и управу Донского района города Москвы в течение трех дней со дня его принятия.
3. Опубликовать настоящее решение в бюллетене «Московский муниципальный вестник» и разместить на официальном сайте муниципального округа Донской www.mo-donskoy.ru.
4. Контроль за исполнением настоящего решения возложить на Председателя комиссии Совета депутатов муниципального округа Донской по культурно-массовой работе **Резкова В.В.**

Глава муниципального округа Донской **Т.В. Кабанова**

Полный текст настоящего решения, включая приложение к нему, опубликован в официальном сетевом издании «Московский муниципальный вестник» (amom-mmv.ru) 17 октября 2023 года.

РЕШЕНИЕ

28 сентября 2023 года № 01-03-45

О согласовании места размещения ярмарки выходного дня на 2024 год

В соответствии с частью 9 статьи 1 Закона города Москвы от 11 июля 2012 года № 39 «О наделении органов местного самоуправления муниципальных округов в городе Москве отдельными полномочиями города Москвы», постановлением Правительства Москвы от 4 мая 2011 года № 172-ПП «Об утверждении Порядка организации ярмарок и продажи товаров (выполнения работ, оказания услуг) на них на территории города Москвы», рассмотрев обращение префектуры Южного административного округа города Москвы от 21 августа 2023 года № 01-23-6862/3 (входящий от 23 августа 2023 года № 237),

Совет депутатов муниципального округа Донской решил:

1. Согласовать место размещения ярмарки выходного дня на 2024 год по адресу: г. Москва, 1-й Донской проезд на 28 торговых мест.
2. Направить настоящее решение в Департамент территориальных органов исполнительной власти города Москвы, префектуру Южного административного округа города Москвы, управу Донского района города Москвы в течение трех дней со дня его принятия.
3. Опубликовать настоящее решение в бюллетене «Московский муниципальный вестник» и разместить на официальном сайте муниципального округа Донской www.mo-donskoy.ru.
4. Контроль за исполнением настоящего решения возложить на главу муниципального округа Донской **Кабанову Т.В.**

Глава муниципального округа Донской **Т.В. Кабанова**

РЕШЕНИЕ

28 сентября 2023 года № 01-03-46

О результатах мониторинга работы ярмарки выходного дня на территории муниципального округа Донской в 3 квартале 2023 года

В соответствии с частью 9 статьи 1 Закона города Москвы от 11 июля 2012 года № 39 «О наделении органов местного самоуправления муниципальных округов в городе Москве отдельными полномочиями города Москвы», Уставом муниципального округа Донской, Регламентом реализации отдельных полномочий города Москвы по согласованию мест размещения ярмарок выходного дня и проведению мониторинга их работы, утвержденного решением Совета депутатов муниципального округа Донской от 12 марта 2014 года № 03/8,

Совет депутатов муниципального округа Донской решил:

1. Принять к сведению информацию о результатах проведения мониторинга работы ярмарки выходного дня на территории муниципального округа Донской в 3 квартале 2023 года.

2. Направить настоящее решение в Департамент территориальных органов исполнительной власти города Москвы, Департамент торговли и услуг города Москвы и префектуру Южного административного округа города Москвы в течение трех дней со дня его принятия.

3. Опубликовать настоящее решение в бюллетене «Московский муниципальный вестник» и разместить на официальном сайте муниципального округа Донской www.mo-donskoy.ru.

4. Контроль за исполнением настоящего решения возложить на главу муниципального округа Донской **Кабанову Т.В.**

Глава муниципального
округа Донской **Т.В. Кабанова**

РЕШЕНИЕ

28 сентября 2023 года № 01-03-47

О Регламенте реализации отдельных полномочий города Москвы в сфере организации и проведения капитального ремонта общего имущества в многоквартирных домах в рамках реализации региональной программы капитального ремонта общего имущества в многоквартирных домах на территории города Москвы

На основании части 2 статьи 8 Закона города Москвы от 14 июля 2004 года № 50 «О порядке наделения органов местного самоуправления внутригородских муниципальных образований в городе Москве отдельными полномочиями города Москвы (государственными полномочиями)» и в соответствии с Законом города Москвы от 16 декабря 2015 года № 72 «О наделении органов местного самоуправления внутригородских муниципальных образований в городе Москве отдельными полномочиями города Москвы в сфере организации и проведения капитального ремонта общего имущества в многоквартирных домах в рамках реализации региональной программы капитального ремонта общего имущества в многоквартирных домах на территории города Москвы», постановлениями Правительства Москвы от 25 февраля 2016 года № 57-ПП «Об утверждении Порядка реализации органами местного самоуправления внутригородских муниципальных образований в городе Москве отдельного полномочия города Москвы по участию в работе комиссий, осуществляющих открытие работ и приемку оказанных услуг и (или) выполненных работ по капитальному ремонту общего имущества в многоквартирных домах» и от 1 июня 2017 года № 328-ПП «Об утверждении Порядка реализации органами местного самоуправления внутригородских муниципальных образований в городе Москве отдельного полномочия города Москвы по согласованию адресного перечня многоквартирных домов, подлежащих включению в краткосрочный план реализации региональной программы капитального ремонта общего имущества в многоквартирных домах на территории города Москвы»,

Совет депутатов муниципального округа Донской решил:

1. Утвердить Регламент реализации отдельных полномочий города Москвы в сфере организации и проведения капитального ремонта общего имущества в многоквартирных домах в рамках реализации региональной программы капитального ремонта общего имущества в многоквартирных домах на территории города Москвы (приложение).

2. Признать утратившим силу решение Совета депутатов муниципального округа Донской от 20 декабря 2017 года № 01-03-107 «Об утверждении Регламента реализации отдельных полномочий города Москвы в сфере организации и проведения капитального ремонта общего имущества в многоквартирных домах в рамках реализации региональной программы капитального ремонта общего имущества в многоквартирных домах на территории города Москвы».

3. Опубликовать настоящее решение в бюллетене «Московский муниципальный вестник» и сетевом издании «Московский муниципальный вестник» в соответствии с Уставом муниципального округа Донской и разместить на официальном сайте муниципального округа Донской www.mo-donskoy.ru.

4. Контроль за исполнением настоящего решения возложить на главу муниципального округа Донской **Кабанову Т.В.**

Глава муниципального
округа Донской **Т.В. Кабанова**

Приложение
к решению Совета депутатов
муниципального округа Донской
от 28 сентября 2023 года № 01-03-47

Регламент
реализации отдельных полномочий города Москвы
в сфере организации и проведения капитального ремонта общего имущества в многоквартирных домах в рамках реализации региональной программы капитального ремонта общего имущества в многоквартирных домах на территории города Москвы

1. Настоящий Регламент определяет порядок реализации Советом депутатов муниципального округа Донской (далее – Совет депутатов, муниципальный округ) отдельных полномочий города Москвы в сфере организации и проведения капитального ремонта общего имущества в многоквартирных домах в рамках реализации региональной программы капитального ремонта общего имущества в многоквартирных домах на территории города Москвы (далее – переданные полномочия):

1) согласование адресного перечня многоквартирных домов, подлежащих включению в краткосрочный план реализации региональной программы капитального ремонта общего имущества в многоквартирных домах на территории города Москвы, в части распределения по годам сроков проведения капитального ремонта общего имущества в многоквартирных домах, расположенных на территории муниципального округа, в пределах сроков реализации краткосрочного плана (далее – адресный перечень, краткосрочный план);

2) участие в работе комиссий, осуществляющих открытие работ и приемку оказанных услуг и (или) выполненных работ по капитальному ремонту общего имущества в многоквартирных домах (далее – комиссии), проведение которого обеспечивает Фонд капитального ремонта многоквартирных домов города Москвы (далее – Фонд), в том числе подписание актов приемки оказанных услуг и (или) выполненных работ по капитальному ремонту общего имущества в многоквартирном доме, проведение которого обеспечивает Фонд (далее – акт приемки).

2. Организацию работы по реализации Советом депутатов переданных полномочий осуществляют глава муниципального округа и комиссия Совета депутатов по социально-экономическому развитию муниципального округа Донской (далее – комиссия Совета депутатов) в соответствии с Регламентом Совета депутатов, Положением о комиссии Совета депутатов (в части, касающейся порядка ее деятельности) с учетом особенностей, установленных настоящим Регламентом.

Порядок согласования адресного перечня

3. Началом реализации переданного полномочия, указанного в подпункте 1 пункта 1 настоящего Регламента, является внесение префектурой Южного административного округа города Москвы (далее – префектура) в Совет депутатов проекта адресного перечня.

4. Регистрация проекта адресного перечня осуществляется в день его поступления и не позднее следующего рабочего дня направляется (в бумажном и (или) электронном виде) депутатам Совета депутатов (далее – депутаты) и в комиссию Совета депутатов.

5. В срок не позднее 5 календарных дней со дня регистрации проекта адресного перечня депутаты вправе направить в комиссию Совета депутатов предложения по изменению периодов работ по капитальному ремонту общего имущества в многоквартирных домах, расположенных на территории их избирательных округов, в пределах сроков реализации краткосрочного плана.

6. Комиссия Совета депутатов на своем заседании рассматривает проект адресного перечня, предложения, указанные в пункте 5 настоящего Регламента (при их наличии), и подготавливает информацию о соответствии (несоответствии) таких предложений пункту 7.2 приложения к постановлению Правительства Москвы от 1 июня 2017 года № 328-ПП «Об утверждении Порядка реализации органами местного самоуправления внутригородских муниципальных образований в городе Москве отдельного полномочия города Москвы по согласованию адресного перечня многоквартирных домов, подлежащих включению в краткосрочный план реализации региональной программы капитального ремонта общего имущества в многоквартирных домах на территории города Москвы», а также проект решения Совета депутатов.

О дате, времени и месте заседания комиссии Совета депутатов сообщается всем депутатам не менее чем за 2 календарных дня до дня заседания.

7. Проект адресного перечня, информация и проект решения Совета депутатов, указанные в пункте 6 настоящего Регламента, рассматриваются на заседании Совета депутатов в срок не позднее 21 календарного дня со дня регистрации проекта адресного перечня, за исключением случая, предусмотренного пунктом 11 настоящего Регламента.

8. Информация о датах, времени и месте заседаний Совета депутатов, указанных в пунктах 7 и 11 настоящего Регламента, направляется главой муниципального округа в письменной форме в префектуру не позднее чем за 3 календарных дня до дня проведения соответствующего заседания.

9. По результатам рассмотрения проекта адресного перечня и информации, указанной в пункте 6 настоящего Регламента, Совет депутатов открытым голосованием большинством голосов от установленной численности депутатов принимает одно из следующих решений:

1) согласовать проект адресного перечня в полном объеме;

2) согласовать проект адресного перечня с учетом предложений по изменению периодов работ по капитальному ремонту общего имущества в многоквартирных домах, расположенных на территории муниципального округа в пределах сроков реализации краткосрочного плана без изменения предельного размера общей площади указанных многоквартирных домов.

10. Совет депутатов принимает решение, указанное в подпункте 1 пункта 9 настоящего Регламента, также в случае, установленном пунктом 8 приложения к постановлению Правительства Москвы от 1 июня 2017 года № 328-ПП «Об утверждении Порядка реализации органами местного самоуправления внутригородских муниципальных образований в городе Москве отдельного полномочия города Москвы по согласованию адресного перечня многоквартирных домов, подлежащих включению в краткосрочный план реализации региональной программы капитального ремонта общего имущества в мно-

гоквартирных домах на территории города Москвы».

11. В случае если в течение 21 календарного дня со дня регистрации проекта адресного перечня вопрос о согласовании проекта адресного перечня рассмотрен на заседании Совета депутатов, но ни одно из решений, предусмотренных пунктом 9 настоящего Регламента, не принято, то вопрос о согласовании проекта адресного перечня повторно рассматривается на заседании Совета депутатов в срок не позднее 30 календарных дней со дня регистрации проекта адресного перечня.

В этом случае глава муниципального округа в срок не позднее 3 календарных дней со дня проведения заседания Совета депутатов, на котором ни одно из решений, предусмотренных пунктом 9 настоящего Регламента, не было принято, направляет в префектуру протокол указанного заседания.

12. В решении Совета депутатов (пункт 9) также указываются: наименование префектуры, дата и номер обращения, даты поступления и его регистрации в Совете депутатов. К решению Совета депутатов прилагается проект адресного перечня, в том числе содержащий предложения Совета депутатов в случае принятия Советом депутатов решения, предусмотренного подпунктом 2 пункта 9 настоящего Регламента.

13. Глава муниципального округа направляет решение Совета депутатов (пункт 9) в префектуру в срок не позднее 3 календарных дней со дня его принятия, обеспечивает размещение указанного решения на официальном сайте муниципального округа в информационно-телекоммуникационной сети «Интернет» в течение 3 рабочих дней со дня его принятия и официальное опубликование в порядке, установленном Уставом муниципального округа.

14. В случае принятия Советом депутатов решения о внесении изменений в решение Совета депутатов (пункт 9) осуществляются действия, предусмотренные пунктом 13 настоящего Регламента.

Порядок участия депутатов в работе комиссий

15. Основанием для реализации переданного полномочия, указанного в подпункте 2 пункта 1 настоящего Регламента, является получение Советом депутатов уведомления Фонда о необходимости направления уполномоченных депутатов для участия в работе комиссий (далее – уведомление).

16. Регистрация уведомления осуществляется в день его получения и не позднее следующего рабочего дня направляется (в бумажном и (или) электронном виде) депутатам и в комиссию Совета депутатов.

17. В срок не позднее 5 календарных дней со дня регистрации уведомления депутаты направляют в комиссию Совета депутатов предложения по их участию в работе комиссий, действующих на территории их избирательных округов.

18. Комиссия Совета депутатов на основании предложений депутатов (пункт 17) подготавливает проект решения Совета депутатов об участии депутатов в работе комиссий. Если указанные предложения не поступили, комиссия Совета депутатов подготавливает проект решения Совета депутатов об участии депутатов в работе комиссий с учетом требований, установленных пунктом 20 настоящего Регламента.

Проект решения Совета депутатов об участии депутатов в работе комиссий подлежит рассмотрению на заседании комиссии Совета депутатов. О дате, времени и месте заседания комиссии Совета депутатов сообщается всем депутатам не менее чем за 2 календарных дня до дня его проведения.

19. Совет депутатов не позднее чем через 21 календарный день со дня получения уведомления рассматривает проект решения (пункт 18) и открытым голосованием принимает большинством голосов от установленной численности депутатов решение об участии депутатов в работе комиссий.

20. Решением Совета депутатов об участии депутатов в работе комиссий предусматривается направление двух уполномоченных депутатов (один депутат – основной, второй – резервный) в комиссии, действующие на территории их избирательных округов, по каждому указанному в уведомлении многоквартирному дому.

При наличии в Совете депутатов вакантного депутатского мандата указанным решением предусматривается направление иного депутата в комиссию, действующую на территории соответствующего избирательного округа.

21. В решении Совета депутатов об участии депутатов в работе комиссий также указываются: полное наименование Фонда, дата и номер уведомления, даты поступления и его регистрации в Совете депутатов.

22. Заверенная копия решения Совета депутатов об участии депутатов в работе комиссий направляется главой муниципального округа в Департамент капитального ремонта города Москвы и Фонд в течение 3 рабочих дней со дня его принятия.

23. Глава муниципального округа обеспечивает размещение решения Совета депутатов об участии депутатов в работе комиссий на официальном сайте муниципального округа в информационно-телекоммуникационной сети «Интернет» в течение 3 рабочих дней со дня его принятия и официальное опубликование указанного решения в порядке, установленном Уставом муниципального округа.

24. В случае принятия Советом депутатов решения о внесении изменений в решение Совета депутатов об участии депутатов в работе комиссий осуществляются действия, предусмотренные пунктами 22 и 23 настоящего Регламента.

25. Уполномоченные депутаты (пункт 20) принимают участие в работе комиссий в соответствии с положением о таких комиссиях, утвержденным Департаментом капитального ремонта города Москвы, в том числе подписывают акт приемки.

Резервный уполномоченный депутат направляется главой муниципального округа для участия в работе комиссии в случае поступления в Совет депутатов письменного уведомления основного уполномоченного депутата об отсутствии возможности принять участие в работе комиссии.

26. В случае отказа уполномоченного депутата от подписания акта приемки он не позднее 3 рабочих дней со дня отказа от подписания акта приемки оформляет письменное особое мнение с указанием замечаний к оказанным услугам и (или) выполненным работам по капитальному ремонту общего имущества в многоквартирных домах. Письменное особое мнение передается уполномоченным депутатом сотруднику Фонда, являющемуся членом соответствующей комиссии.

РЕШЕНИЕ

28 сентября 2023 года № 01-03-51

О внесении изменений в решение Совета депутатов муниципального округа Донской от 22 декабря 2022 года № 01-03-76 «О бюджете муниципального округа Донской на 2023 год и плановый период 2024 и 2025 годов»

В соответствии с Бюджетным кодексом Российской Федерации, Федеральным законом от 6 октября 2003 года № 131-ФЗ «Об общих принципах организации местного самоуправления в Российской Федерации», законами города Москвы от 6 ноября 2002 года № 56 «Об организации местного самоуправления в городе Москве», от 10 сентября 2008 года № 39 «О бюджетном устройстве и бюджетном процессе в городе Москве», Уставом муниципального округа Донской, Положением о бюджетном процессе в муниципальном округе Донской,

Совет депутатов муниципального округа Донской решил:

1. Внести изменения в решение Совета депутатов муниципального округа Донской от 22 декабря 2022 года № 01-03-76 «О бюджете муниципального округа Донской на 2023 год и плановый период

2024 и 2025 годов» (в редакции решений Совета депутатов муниципального округа Донской от 21 февраля 2023 года № 01-03-08, от 27 апреля 2023 года № 01-03-31):

1.1. В подпункте 2) пункта 2 решения сумму «24 054,8 тыс. (двадцать четыре миллиона пятьдесят четыре тысячи восемьсот) рублей» заменить на «24 354,8 тыс. (двадцать четыре миллиона триста пятьдесят четыре тысячи восемьсот) рублей».

1.2. В подпункте 3) пункта 2 решения сумму «0,0 тысяч рублей» заменить на «300,0 тыс. (триста тысяч) рублей».

1.3. Изложить приложение 3 к решению в новой редакции согласно приложению 1 к настоящему решению.

1.4. Изложить приложение 5 к решению в новой редакции согласно приложению 2 к настоящему решению.

1.5. Изложить приложение 7 к решению в новой редакции согласно приложению 3 к настоящему решению.

2. Определить источник финансирования образовавшегося дефицита бюджета муниципального округа Донской – свободный остаток средств местного бюджета, образовавшийся на 1 января 2023 года.

3. Настоящее решение вступает в силу со дня его принятия.

4. Опубликовать настоящее решение в бюллетене «Московский муниципальный вестник» и разместить на официальном сайте муниципального округа Донской www.mo-donskoy.ru.

5. Контроль за исполнением настоящего решения возложить на главу муниципального округа Донской **Кабанову Т.В.**

Глава муниципального
округа Донской **Т.В. Кабанова**

Полный текст настоящего решения, включая приложения к нему, опубликован в официальном сетевом издании «Московский муниципальный вестник» (amom-mmv.ru) 17 октября 2023 года.

МУНИЦИПАЛЬНЫЙ ОКРУГ ЗЯБЛИКОВО В ГОРОДЕ МОСКВЕ

АППАРАТ СОВЕТА ДЕПУТАТОВ

ПОСТАНОВЛЕНИЕ

03.10.2023 №МЗБ-02-01-04-31/23

Об исполнении бюджета муниципального округа Зябликово за 9 месяцев 2023 года

В соответствии с Бюджетным кодексом Российской Федерации, Федеральным законом от 06.10.2003г. № 131-ФЗ «Об общих принципах организации местного самоуправления в Российской Федерации», Уставом муниципального округа Зябликово и решением Совета депутатов муниципального округа от 05.10.2022 №МЗБ-01-03-77/22 «Об утверждении Положения о бюджетном процессе в муниципальном округе Зябликово»:

1. Утвердить отчет об исполнении бюджета муниципального округа Зябликово за 9 месяцев 2023 года (приложение).
2. Опубликовать настоящее постановление в бюллетене «Московский муниципальный вестник» и разместить на официальном сайте муниципального округа Зябликово в информационно-телекоммуникационной сети «Интернет» www.mos-zyablikovo.ru.
3. Контроль за исполнением настоящего постановления возложить на руководителя аппарата Совета депутатов муниципального округа Зябликово **Красильникову Елену Викторовну.**

Врио руководителя аппарата
Совета депутатов
муниципального округа Зябликово **Т.И. Гуридова**

Полный текст настоящего постановления, включая приложение к нему, опубликован в официальном сетевом издании «Московский муниципальный вестник» (amom-mmv.ru) 17 октября 2023 года.

ПОСТАНОВЛЕНИЕ

03.10.2023 №МЗБ-02-01-04-32/23

О внесении изменений в постановление аппарата Совета депутатов муниципального округа Зябликово от 27.05.2019 № МЗБ-02-01-04-6/19 «Об утверждении Порядка определения нормативных затрат на обеспечение функций аппарата Совета депутатов муниципального округа Зябликово»

В соответствии с пунктом 2 части 4 статьи 19 Федерального закона от 05.04.2013 г. № 44-ФЗ «О контрактной системе в сфере закупок товаров, работ, услуг для обеспечения государственных и муниципальных нужд», постановлением Правительства Российской Федерации от 13.10.2014 № 1047 «Об общих правилах определения нормативных затрат на обеспечение функций государственных органов, органов управления государственными внебюджетными фондами и муниципальных органов»,

аппарат Совета депутатов муниципального округа Зябликово постановляет:

1. Внести следующие изменения в постановление аппарата Совета депутатов муниципального округа Зябликово от 27.05.2019 №МЗБ-02-01-04-6/19 «Об утверждении Порядка определения нормативных затрат на обеспечение функций аппарата Совета депутатов муниципального округа Зябликово»:

1.1 Приложение 2 к Порядку определения нормативных затрат на обеспечение функций аппарата Совета депутатов муниципального округа Зябликово, изложить в новой редакции согласно приложению к настоящему постановлению.

2. Главному бухгалтеру-начальнику отдела бухгалтерского учета и отчетности Гунцевой Е.В. руководствоваться утвержденными нормативными затратами исходя из бюджетных ассигнований на содержание аппарата Совета депутатов муниципального округа Зябликово при формировании плана-закупок товаров, работ, услуг для обеспечения муниципальных нужд.

3. Настоящее постановление подлежит официальному опубликованию на официальном сайте «Единая информационная система в сфере закупок» (www.zakupki.gov.ru), в бюллетене «Московский муниципальный вестник» и разместить на официальном сайте муниципального округа Зябликово www.mos-zyablikovo.ru в информационно-телекоммуникационной сети «Интернет».

4. Контроль за исполнением настоящего постановления возложить на руководителя аппарата Совета депутатов муниципального округа Зябликово **Красильникову Елену Викторовну.**

Врио руководителя аппарата
Совета депутатов
муниципального округа Зябликово **Т.И. Гуридова**

Полный текст настоящего постановления, включая приложение к нему, опубликован в официальном сетевом издании «Московский муниципальный вестник» (amom-mmv.ru) 17 октября 2023 года.

МУНИЦИПАЛЬНЫЙ ОКРУГ МОСКВОРЕЧЬЕ-САБУРОВО В ГОРОДЕ МОСКВЕ

АППАРАТ СОВЕТА ДЕПУТАТОВ

РАСПОРЯЖЕНИЕ

25.09.2023 № 01-07-18

О внесении изменения в распоряжение аппарата Совета депутатов муниципального округа Москворечье-Сабурово от 21 марта 2016 года № 01-18-10

В соответствии с федеральными законами от 2 марта 2007 года № 25-ФЗ «О муниципальной службе в Российской Федерации», от 25 декабря 2008 года № 273-ФЗ «О противодействии коррупции»:

1. Внести изменение в распоряжение аппарата Совета депутатов муниципального округа Москворечье-Сабурово от 21 марта 2016 № 01-18-10 «О порядке применения к муниципальным служащим аппарата Совета депутатов муниципального округа Москворечье-Сабурово взысканий за несоблюдение ограничений и запретов, требований о предотвращении или об урегулировании конфликта интересов и неисполнение обязанностей, установленных в целях противодействия коррупции» заменив в пункте 10 приложения к распоряжению слова «о применении к муниципальному служащему взыскания в виде увольнения» словами «об увольнении муниципального служащего».

2. Настоящее распоряжение опубликовать в бюллетене «Московский муниципальный вестник» и разместить на официальном сайте муниципального округа Москворечье-Сабурово http://mos-saburovo.ru в информационно-телекоммуникационной сети «Интернет».

3. Контроль за выполнением настоящего распоряжения возложить на **главу муниципального округа Москворечье-Сабурово Заусаеву Н.В.**

Глава муниципального округа
Москворечье-Сабурово **Н.В. Заусаева**

СОВЕТ ДЕПУТАТОВ

РЕШЕНИЕ

19 сентября 2023 года № 01-05-68

О согласовании сводного календарного плана по досуговой, социально-воспитательной, физкультурно-оздоровительной и спортивной работе с населением по месту жительства на 4-й квартал 2023 года района Москворечье-Сабурово

В соответствии с пунктом 3 части 7 статьи 1 Закона города Москвы от 11.07.2012 № 39 «О наделении органов местного самоуправления муниципальных округов в городе Москве отдельными полномочиями города Москвы», Регламентом реализации отдельных полномочий города Москвы в сфере работы с населением по месту жительства, утвержденным решением Совета депутатов муниципального округа Москворечье-Сабурово от 15.04.2014 № 01-05-34/14, рассмотрев обращение главы управы района Москворечье-Сабурово от 12.09.2023 № МС-16-401/3 (вх. №МС-01-08-120/23 от 12.09.2023),

Совет депутатов муниципального округа Москворечье-Сабурово решил:

1. Согласовать сводный календарный план по досуговой, социально-воспитательной, физкультурно-оздоровительной и спортивной работе с населением по месту жительства на 4-й квартал 2023 года района Москворечье-Сабурово (приложение).
2. Направить настоящее решение в Департамент территориальных органов исполнительной власти города Москвы, префектуру Южного административного округа города Москвы, управу района Москворечье-Сабурово города Москвы.
3. Настоящее решение опубликовать в бюллетене «Московский муниципальный вестник» и разместить на официальном сайте муниципального округа Москворечье-Сабурово /http://mos-saburovo.ru в информационно-телекоммуникационной сети «Интернет».
4. Контроль за выполнением настоящего решения возложить на **главу муниципального округа Москворечье-Сабурово Н.В. Заусаеву.**

Глава муниципального округа Москворечье-Сабурово **Н.В. Заусаева**

Полный текст настоящего решения, включая приложение к нему, опубликован в официальном сетевом издании «Московский муниципальный вестник» (amom-mmv.ru) 17 октября 2023 года.

РЕШЕНИЕ

03 октября 2023 года № 01-05-71

Об осуществлении экспертизы проекта бюджета муниципального округа Москворечье-Сабурово на 2024 и плановый период 2025-2026 годов

В соответствии с п. 2.3 Соглашения о передаче Контрольно-счетной палате Москвы полномочий по осуществлению внешнего муниципального финансового контроля в муниципальном округе Москворечье-Сабурово в городе Москве от 15.09.2015 № 226/01/14,

Совет депутатов муниципального округа Москворечье-Сабурово решил:

1. Провести экспертизу проекта бюджета муниципального округа Москворечье-Сабурово на 2024 и плановый период 2025-2026 годов.
2. Настоящее решение опубликовать в бюллетене «Московский муниципальный вестник» и разместить на официальном сайте муниципального округа Москворечье-Сабурово http://mos-saburovo.ru в информационно-телекоммуникационной сети «Интернет».
3. Контроль за выполнением настоящего решения возложить на **главу муниципального округа Москворечье-Сабурово Н.В. Заусаеву**.

Глава муниципального округа
Москворечье-Сабурово **Н.В. Заусаева**

РЕШЕНИЕ

03 октября 2023 года № 01-05-72

Об осуществлении внешнего муниципального финансового контроля за 2023 год

В соответствии с пунктом 2.3 Соглашения о передаче Контрольно-счетной палате Москвы полномочий по осуществлению внешнего муниципального финансового контроля в муниципальном округе Москворечье-Сабурово в городе Москве от 15.09.2015 № 226/01/14,

Совет депутатов муниципального округа Москворечье-Сабурово решил:

1. Провести внешнюю проверку годового отчета об исполнении местного бюджета муниципального округа Москворечье-Сабурово за 2023 год.
2. Настоящее решение опубликовать в бюллетене «Московский муниципальный вестник» и разместить на официальном сайте муниципального округа Москворечье-Сабурово http://mos-saburovo.ru в информационно-телекоммуникационной сети «Интернет».
3. Контроль за выполнением настоящего решения возложить на главу муниципального округа Москворечье-Сабурово **Заусаеву Н.В.**

Глава муниципального округа
Москворечье-Сабурово **Н.В. Заусаева**

МУНИЦИПАЛЬНЫЙ ОКРУГ НАГОРНЫЙ В ГОРОДЕ МОСКВЕ

СОВЕТ ДЕПУТАТОВ

РЕШЕНИЕ

03.10.2023 № 12-01/23

О внесении изменений в решение Совета депутатов муниципального округа Нагорный от 21.07.2023 № 08-01/23 «О направлении средств стимулирования управы Нагорного района города Москвы на реализацию в 2023 году мероприятий по благоустройству территории Нагорного района; по обустройству улиц, в том числе приобретение материалов и основных средств для проведения локально-реконструктивных мероприятий на территориях Нагорного района; по финансовому обеспечению предоставления субсидий на софинансирование расходов по установке ограждающих устройств (шлагбаумов) на придомовых территориях, расположенных в Нагорном районе»

В соответствии с постановлением Правительства Москвы от 26 декабря 2012 года № 849-ПП «О стимулировании управ районов города Москвы», рассмотрев обращение исполняющего обязанности главы управы района Нагорного города Москвы от 29.09.2023 № НА-16-798/23 (вх. № 01-17-37/23 от 29.09.2023),

Совет депутатов муниципального округа Нагорный решил:

1. Внести в решение Совета депутатов муниципального округа Нагорный от 21.07.2023 № 08-01/23 «О направлении средств стимулирования управы Нагорного района города Москвы на реализацию в 2023 году мероприятий по благоустройству территории Нагорного района; по обустройству улиц, в том числе приобретение материалов и основных средств для проведения локально-реконструктивных мероприятий на территориях Нагорного района; по финансовому обеспечению предоставления субсидий на софинансирование расходов по установке ограждающих устройств (шлагбаумов) на придомовых территориях, расположенных в Нагорном районе» следующие изменения:

1) Приложение 1 изложить в редакции согласно приложению 1 к настоящему решению.

2) Приложение 3 изложить в редакции согласно приложению 2 к настоящему решению.

2. Опубликовать настоящее решение в бюллетене «Московский муниципальный вестник», сетевом издании «Московский муниципальный вестник» и разместить на официальном сайте муниципального округа Нагорный http://monagornoe.ru в информационно-телекоммуникационной сети «Интернет».

3. Направить настоящее решение в управу Нагорного района города Москвы и Департамент территориальных органов исполнительной власти города Москвы в течение трех дней со дня его принятия.

4. Контроль за исполнением настоящего решения возложить на главу муниципального округа Нагорный **Шутова П.В.**

Глава муниципального округа
Нагорный **П.В. Шутов**

Полный текст настоящего решения, включая приложения к нему, опубликован в официальном сетевом издании «Московский муниципальный вестник» (amom-mmv.ru) 17 октября 2023 года.

РЕШЕНИЕ

03.10.2023 № 12-02/23

О внесении изменений в решение Совета депутатов муниципального округа Нагорный от 21.07.2023 № 08-02/23 «О согласовании направления средств стимулирования управы Нагорного района города Москвы на проведение мероприятий по благоустройству, текущему, капитальному ремонту и содержанию дворовых территорий Нагорного района в 2023 году»

В соответствии с постановлением Правительства Москвы от 26.12.2012 № 849-ПП «О стимулировании управ районов города Москвы» и обращением исполняющего обязанности главы управы Нагорного района города Москвы от 29.09.2023 № НА-16-796/23 (вх. № 01-17-38/23 от 29.09.2023),

Совет депутатов муниципального округа Нагорный решил:

1. Внести изменения в решение Совета депутатов муниципального округа Нагорный от 21.07.2023 № 08-02/23 «О согласовании направления средств стимулирования управы Нагорного района города Москвы на проведение мероприятий по благоустройству, текущему, капитальному ремонту и содержанию дворовых территорий Нагорного района в 2023 году», изложив приложение к решению в новой редакции согласно приложению к настоящему решению.

2. Опубликовать настоящее решение в бюллетене «Московский муниципальный вестник», сетевом издании «Московский муниципальный вестник» и разместить на официальном сайте муниципального округа Нагорный http://monagornoe.ru в информационно-телекоммуникационной сети «Интернет».

3. Направить настоящее решение в управу Нагорного района города Москвы и Департамент территориальных органов исполнительной власти города Москвы в течение трех дней со дня его принятия.

4. Контроль за исполнением настоящего решения возложить на главу муниципального округа Нагорный **Шутова П.В.**

Глава муниципального округа
Нагорный **П.В. Шутов**

Приложение
к решению Совета депутатов
муниципального округа Нагорный
от 03.10.2023 № 12-02/23

МЕРОПРИЯТИЯ
по благоустройству, текущему, капитальному ремонту и содержанию дворовых территорий Нагорного района в 2023 году, сложившейся в результате экономии конкурсных процедур

№ п/п	Адрес объекта	Конкретные мероприятия	Виды работ	Объем	Ед. измерения	Затраты (тыс. руб.)
Мероприятия по благоустройству территории Нагорного района города Москвы						
1	Территория подведомственная ГБУ «Жилищник Нагорного района»	Содержание дворовых территорий	Клей полиуретановый для резиновой крошки	320	кг	124,56
			семена газонных трав	600	кг	123,24
			Почвогрунт	150	куб.м.	199,38
			Дорожные знаки	173	шт	127,38
					ИТОГО:	**574,56**

РЕШЕНИЕ

03.10.2023 № 12-03/23

О внесении изменений в решение Совета депутатов муниципального округа Нагорный от 21.07.2023 № 08-03/23 «О согласовании направления средств стимулирования управы Нагорного района города Москвы на проведение мероприятий по благоустройству, текущему, капитальному ремонту и содержанию дворовых территорий Нагорного района в 2023 году»

В соответствии с постановлением Правительства Москвы от 26.12.2012 № 849-ПП «О стимулировании управ районов города Москвы» и обращением исполняющего обязанности главы управы Нагорного района города Москвы от 29.09.2023 № НА-16-797/23 (вх. № 01-17-39/23 от 29.09.2023),

Совет депутатов муниципального округа Нагорный решил:

1. Внести изменения в решение Совета депутатов муниципального округа Нагорный от 21.07.2023 № 08-03/23 «О согласовании направления средств стимулирования управы Нагорного района города Москвы на проведение мероприятий по благоустройству, текущему, капитальному ремонту и содержанию дворовых территорий Нагорного района в 2023 году», изложив приложение к решению в новой редакции согласно приложению к настоящему решению.
2. Опубликовать настоящее решение в бюллетене «Московский муниципальный вестник», сетевом издании «Московский муниципальный вестник» и разместить на официальном сайте муниципального округа Нагорный http://monagornoe.ru в информационно-телекоммуникационной сети «Интернет».
3. Направить настоящее решение в управу Нагорного района города Москвы и Департамент территориальных органов исполнительной власти города Москвы в течение трех дней со дня его принятия.
4. Контроль за исполнением настоящего решения возложить на главу муниципального округа Нагорный **Шутова П.В.**

Глава муниципального округа
Нагорный **П.В. Шутов**

Приложение
к решению Совета депутатов
муниципального округа Нагорный
от 03.10.2023 № 12-03/23

МЕРОПРИЯТИЯ
по благоустройству, текущему, капитальному ремонту и содержанию дворовых территорий Нагорного района в 2023 году, сложившихся в результате экономии средств при проведении конкурсных процедур

№ п/п	Адрес объекта	Конкретные мероприятия	Виды работ	Объем	Ед. измерения	Затраты (тыс. руб.)
Мероприятия по благоустройству территории Нагорного района города Москвы						
1	Территория подведомственная ГБУ «Жилищник Нагорного района»	Благоустройство дворовых территорий	Борт-камень	1436	шт.	984,95
2	Территория подведомственная ГБУ «Жилищник Нагорного района»	Содержание дворовых территорий	Краска дорожная	1865	кг	222,83
3	Территория подведомственная ГБУ «Жилищник Нагорного района»	Содержание дворовых территорий	Дорожные знаки	29	шт.	40,0
ИТОГО:						**1 247,78**
Локально-реконструктивные мероприятия						
1	Территория подведомственная ГБУ «Жилищник Нагорного района»	Содержание объектов дорожного хозяйства	Искусственные дорожные неровности	330	шт.	320,15
ИТОГО:						**320,15**
ИТОГО ПО ВСЕМ ОБЪЕКТАМ						**1 567,93**

РЕШЕНИЕ

03.10.2023 № 12-04/23

О внесении изменений в решение Совета депутатов муниципального округа Нагорный от 14.12.2022 № 17-01/22 «О проведении дополнительных мероприятий по социально-экономическому развитию Нагорного района города Москвы в 2023 году»

В соответствии с частью 6 статьи 1 Закона города Москвы от 11 июля 2012 года № 39 «О наделении органов местного самоуправления муниципальных округов в городе Москве отдельными полномочиями города Москвы», постановлением Правительства Москвы от 13 сентября 2012 года № 484 «О дополнительных мероприятиях по социально-экономическому развитию районов города Москвы», принимая во внимание обращение исполняющего обязанности главы управы Нагорного района от 29.09.2023 № НА-16-799/23 (вх. № 01-17-40/23 от 29.09.2023) и согласование проекта решения с исполняющим обязанности главы управы Нагорного района,

Совет депутатов муниципального округа Нагорный решил:

1. Внести изменения в решение Совета депутатов муниципального округа Нагорный от 14.12.2022 № 17-01/22 «О проведении дополнительных мероприятий по социально-экономическому развитию Нагорного района города Москвы в 2023 году», изложив приложение к решению в новой редакции согласно приложению к настоящему решению.
2. Главе управы Нагорного района города Москвы обеспечить реализацию дополнительных мероприятий по социально-экономическому развитию Нагорного района.
3. Направить копию настоящего решения в управу Нагорного района, Департамент территориальных органов исполнительной власти города Москвы.
4. Опубликовать настоящее решение в бюллетене «Московский муниципальный вестник», сетевом издании «Московский муниципальный вестник» и разместить на официальном сайте муниципального округа Нагорный http://www.monagornoe.ru в информационно-телекоммуникационной сети «Интернет».
5. Настоящее решение вступает в силу со дня его принятия.
6. Контроль за исполнением настоящего решения возложить на главу муниципального округа Нагорный **Шутова П.В.**

Глава муниципального округа Нагорный **П.В. Шутов**

Приложение
к решению Совета депутатов
муниципального округа Нагорный
от 03.10.2023 № 12-04/23

Дополнительные мероприятия по социально-экономическому развитию Нагорного района в 2023 году в рамках постановления Правительства Москвы от 13 сентября 2012 г. № 484-ПП «О дополнительных мероприятиях по социально-экономическому развитию районов города Москвы»

№ п/п	Адрес	Серия	Год постройки	Вид работ (разработка ПСД, проведение СМР)	Объемы работ		Стоимость, руб.
					Натуральные показатели	Ед. измер.	
1	2	3	4	5	6	7	8
1	Варшавское шоссе, д.66	Индивидуальная	1957	дверь первая входная (металлическая)	3	шт	328 193,28
2	Фруктовая ул, д. 8, корп. 1	П-30	1987	дверь первая входная (металлическая)	6	шт	650 192,06
3	Фруктовая ул, д. 8, корп. 2	П-30	1987	дверь первая входная (металлическая)	6	шт	650 192,06
4	Симферопольский б-р, д. 33, к. 1	I-515	1963	дверь первая входная (металлическая)	3	шт	328 193,28
5	Симферопольский б-р, д. 33, к. 2	I-515	1963	дверь первая входная (металлическая)	3	шт	328 193,28
6	Чонгарский б-р, 14/3	индивидуальная	1964	дверь первая входная (металлическая)	4	шт	435 549,80
7	Криворожская ул., д.13, к. 2	II-68	1984	дверь первая входная (металлическая)	1	шт	113 456,56
8	Черноморский б-р, 7/А	П-44	1983	дверь первая входная (металлическая)	2	шт	220 813,13
9	Черноморский б-р, 7/А	П-44	1983	входная дверь М/К (металлическая)	2	шт	220 813,13
10	Ялтинская ул.. д. 10, к.1	П-44	2003	дверь первая входная (металлическая)	5	шт	542 882,80
11	Симферопольский б-р, д. 17, к. 1	П-44	1999	дверь первая входная (металлическая)	6	шт	650 192,06
12	Симферопольский б-р, д. 19, к. 1	П-44	2000	дверь первая входная (металлическая)	6	шт	650 192,06
13	Криворожская ул., д.11	II-18	1968	дверь первая входная (металлическая)	1	шт	113 456,56
14	Нахимовский пр-т , д.3	Индивид.	1959	дверь первая входная (металлическая)	3	шт	328 193,28

15	Артековская ул., д.7, к. 1	I-515	1960	дверь первая входная (металлическая)	4	шт	435 549,80
16	Черноморский б-р, д. 4, к. 3	П-44	2008	дверь первая входная (металлическая)	2	шт	220 813,13
17	Варшавское ш., д. 85, к. 1	индивидуальная	1959	пандус	1	шт	29 878,36
18	Чонгарский б-р, д. 5, к. 1	индивидуальная	1976	пандус	1	шт	29 878,36
19	Фруктовая ул, д. 8, корп. 2	П-30	1987	пандус	2	шт	59 756,72
20	Симферопольский пр-д, д. 4	I-515	1962	пандус	1	шт	29 878,36
21	Симферопольский б-р, д.15к. 2	Индивид.	1963	замена канализационного выпуска	20	пог. м.	366 331,93
ИТОГО							**6 732 600,00**

РЕШЕНИЕ

03.10.2023 № 12-05/23

О проведении дополнительных мероприятий по социально-экономическому развитию Нагорного района города Москвы в 2023 году

В соответствии с частью 6 статьи 1 Закона города Москвы от 11 июля 2012 года № 39 «О наделении органов местного самоуправления муниципальных округов в городе Москве отдельными полномочиями города Москвы», постановлением Правительства Москвы от 13 сентября 2012 года № 484 «О дополнительных мероприятиях по социально-экономическому развитию районов города Москвы», принимая во внимание обращение исполняющего обязанности главы управы Нагорного района от 29.09.2023 № НА-16-800/23 (вх. № 01-17-41/23 от 29.09.2023) и согласование проекта решения с исполняющим обязанности главы управы Нагорного района,

Совет депутатов муниципального округа Нагорный решил:

1. Провести дополнительные мероприятия по социально-экономическому развитию Нагорного района города Москвы в 2023 году, в рамках постановления Правительства Москвы от 13 сентября 2012 г. № 484-ПП согласно приложению к настоящему решению.
2. Главе управы Нагорного района города Москвы обеспечить реализацию дополнительных мероприятий по социально-экономическому развитию Нагорного района.
3. Направить копию настоящего решения в управу Нагорного района, Департамент территориальных органов исполнительной власти города Москвы.
4. Опубликовать настоящее решение в бюллетене «Московский муниципальный вестник», сетевом издании «Московский муниципальный вестник» и разместить на официальном сайте муниципального округа Нагорный http://www.monagornoe.ru в информационно-телекоммуникационной сети «Интернет».
5. Настоящее решение вступает в силу со дня его принятия.
6. Контроль за исполнением настоящего решения возложить на главу муниципального округа Нагорный **Шутова П.В.**

Глава муниципального округа Нагорный **П.В. Шутов**

Приложение
к решению Совета депутатов
муниципального округа Нагорный
от 03.10.2023 № 12-05/23

Дополнительные мероприятия по социально-экономическому развитию Нагорного района в 2023 году в рамках постановления Правительства Москвы от 13 сентября 2012 г. № 484-ПП «О дополнительных мероприятиях по социально-экономическому развитию районов города Москвы» за счет сложившейся экономии от проведения конкурсных процедур в 2019- 2022 г.г.

№ п/п	Адрес	Серия	Год постройки	Вид работ (разработка ПСД, проведение СМР)	Объемы работ		Стоимость, руб.
					Натуральные показатели	Ед. измер.	
1	2	3	4	5	6	7	8
1	Варшавское шоссе, д. 70, к. 2	II-68	1978	установка пандуса для лиц с ограничениями жизнедеятельности	1	шт.	806 842,14
ИТОГО							**806 842,14**

РЕШЕНИЕ

03.10.2023 № 12-06/23

О досрочном прекращении полномочий депутата Совета депутатов муниципального округа Нагорный

В соответствии с пунктом 2 части 10 статьи 40 Федерального закона от 6 октября 2003 года № 131-ФЗ «Об общих принципах организации местного самоуправления в Российской Федерации», пунктом 2 части 7 статьи 8 Устава муниципального округа Нагорный, на основании личного заявления депутата Совета депутатов муниципального округа Нагорный Кульнева Д.В. от 18.09.2023 (вх. от 18.09.2023 № 01-17-36/23)

Совет депутатов муниципального округа Нагорный решил:

1. Прекратить досрочно полномочия депутата Совета депутатов муниципального округа Нагорный по избирательному округу №1 Кульнева Дмитрия Владимировича на основании заявления об отставке по собственному желанию, с 18 сентября 2023 года.
2. Настоящее решение вступает в законную силу со дня принятия.
3. Направить настоящее решение в Территориальную избирательную комиссию Нагорного района города Москвы, Департамент территориальных органов исполнительной власти города Москвы, префектуру Южного административного округа города Москвы, управу Нагорного района города Москвы.
4. Опубликовать настоящее решение в бюллетене «Московский муниципальный вестник», сетевом издании «Московский муниципальный вестник» и разместить на официальном сайте муниципального округа Нагорный http://monagornoe.ru в информационно-телекоммуникационной сети «Интернет».
5. Контроль за исполнением настоящего решения возложить на главу муниципального округа Нагорный **Шутова П.В.**

Глава муниципального округа Нагорный **П.В. Шутов**

МУНИЦИПАЛЬНЫЙ ОКРУГ ОРЕХОВО-БОРИСОВО СЕВЕРНОЕ В ГОРОДЕ МОСКВЕ

СОВЕТ ДЕПУТАТОВ

РЕШЕНИЕ

26 сентября 2023 год № 01-06-50/23

Об утверждении плана дополнительных мероприятий по социально-экономическому развитию района Орехово-Борисово Северное города Москвы на 2023 год

В соответствии с частью 6 статьи 1 Закона города Москвы от 11 июля 2012 года № 39 «О наделении органов местного самоуправления муниципальных округов в городе Москве отдельными полномочиями города Москвы», постановлением Правительства Москвы от 13 сентября 2012 года № 484-ПП «О дополнительных мероприятиях по социально-экономическому развитию районов города Москвы» и обращением главы управы района Орехово-Борисово Северное города Москвы от 13 сентября 2023г. № ОС-16-421/23,

Совет депутатов муниципального округа Орехово-Борисово Северное решил:

1. Утвердить план дополнительных мероприятий по социально-экономическому развитию района Орехово-Борисово Северное города Москвы на 2023 год за счет остатка средств сложившейся экономии 2022 года согласно приложению.
2. Направить настоящее решение в управу района Орехово-Борисово Северное города Москвы, в префектуру Южного административного округа города Москвы и Департамент территориальных органов исполнительной власти города Москвы.
3. Опубликовать настоящее решение в бюллетене «Московский муниципальный вестник» и разместить на официальном сайте www.mo-obs.ru.
4. Настоящее решение вступает в силу со дня его принятия.
5. Контроль за выполнением настоящего решения возложить на главу муниципального округа Орехово-Борисово Северное Дмитриеву Наталию Николаевну.

Глава муниципального округа
Орехово-Борисово Северное **Н.Н. Дмитриева**

Приложение
к решению Совета депутатов
муниципального округа
Орехово-Борисово Северное
от 26 сентября 2023г.
№ 01-06-50/23

Мероприятия по капитальному ремонту отдельных конструктивных элементов и инженерных систем МКД в 2023 году за счет экономии 2022 года средств на дополнительные мероприятия по социально-экономическому развитию районов города Москвы

№ п/п	Адрес объекта	Конкретные мероприятия	Вид работ	Объем	Ед.измерения (шт., кв.м., п.м.)	Затраты (тыс.руб.)
1	**Мероприятия по капитальному ремонту отдельных конструктивных элементов и инженерных систем МКД в районе Орехово-Борисово Северное в 2023г.**					
1.1	Ул.Шипиловская дом 6 корпус 2	Закупка стеклопакетов дверей входных групп	Закупка стеклопакетов дверей входных групп	1,68	кв.м	12,20959
					Итого по объекту:	**12,20959**
1.2	Ул.Шипиловская дом 10	Закупка стеклопакетов дверей входных групп	Закупка стеклопакетов дверей входных групп	1,82	кв.м	11,07389
					Итого по объекту:	**11,07389**
1.3	Каширское шоссе дом 84 корпус 1	Закупка стеклопакетов для окон в подъездах	Закупка стеклопакетов для окон в подъездах	4,44	кв.м	26,18917
					Итого по объекту:	**26,18917**
					ИТОГО ПО ВСЕМ МЕРОПРИЯТИЯМ:	**49,47265**

РЕШЕНИЕ

26 сентября 2023 год № 01-06-51/23

О согласовании проекта схемы размещения сезонного кафе

В соответствии Закона города Москвы от 11 июля 2012 года № 39 «О наделении органов местного самоуправления муниципальных округов в городе Москве отдельными полномочиями города Москвы», постановлением Правительства Москвы от 06 марта 2015 года № 102-ПП «О размещении сезонных (летних) кафе при стационарных предприятиях общественного питания» и обращением Префектуры Южного административного округа города Москвы от 21.07.2023г. № 01-23-6422/3

Совет депутатов решил:

1. Согласовать проект схемы размещения сезонного (летнего) кафе при стационарном предприятии общественного питания, расположенного по адресу: Шипиловский проезд, вл. 39, с.2 (ООО «СТАРЫЙ ДРУГ», в части изменения площади 59,2 кв.м. на 86.4 кв.м.).
2. Настоящее решение вступает в силу со дня его принятия.
3. Направить настоящее решение в управу района Орехово-Борисово Северное города Москвы, в

префектуру Южного административного округа города Москвы и Департамент территориальных органов исполнительной власти города Москвы в течение трех дней.

4. Опубликовать настоящее решение в бюллетене «Московский муниципальный вестник» и разместить на официальном сайте www.mo-obs.ru

5. Контроль за выполнением настоящего решения возложить на главу муниципального округа Орехово-Борисово Северное Дмитриеву Наталию Николаевну.

Глава муниципального округа
Орехово-Борисово Северное **Н.Н. Дмитриева**

РЕШЕНИЕ

26 сентября 2023 год № 01-06-52/23

О согласовании сводного районного календарного плана по досуговой, социально-воспитательной, физкультурно-оздоровительной и спортивной работе с населением по месту жительства на 4-й квартал 2023 года

В соответствии с пунктом 3 части 7 статьи 1 Закона города Москвы от 11 июля 2012 года № 39 «О наделении органов местного самоуправления муниципальных округов в городе Москве отдельными полномочиями города Москвы»

Совет депутатов решил:

1. Согласовать сводный районный календарный план по досуговой, социально-воспитательной, физкультурно-оздоровительной и спортивной работе с населением по месту жительства на 4-й квартал 2023 года согласно приложению.

2. Направить настоящее решение в управу района Орехово-Борисово Северное города Москвы, в префектуру Южного административного округа города Москвы и Департамент территориальных органов исполнительной власти города Москвы в течение трех дней.

3. Настоящее решение вступает в силу со дня его принятия.

4. Опубликовать настоящее решение в бюллетене «Московский муниципальный вестник» и разместить на официальном сайте www.mo-obs.ru

5. Контроль за выполнением настоящего решения возложить на главу муниципального округа Орехово-Борисово Северное Дмитриеву Наталию Николаевну.

Глава муниципального округа
Орехово-Борисово Северное **Н.Н. Дмитриева**

Полный текст настоящего решения, включая приложение к нему, опубликован в официальном сетевом издании «Московский муниципальный вестник» (amom-mmv.ru) 17 октября 2023 года.

МУНИЦИПАЛЬНЫЙ ОКРУГ ОРЕХОВО-БОРИСОВО ЮЖНОЕ В ГОРОДЕ МОСКВЕ

СОВЕТ ДЕПУТАТОВ

РЕШЕНИЕ

22.09.2023 № СД-05-57

О внесении изменения в решение Совета депутатов муниципального округа Орехово-Борисово Южное от 18 декабря 2014 года № СД-05-103

В соответствии с пунктом 9 части 1 статьи 1 Закона города Москвы от 11 июля 2012 года № 39 «О наделении органов местного самоуправления муниципальных округов отдельными полномочиями города Москвы» и постановлением Правительства Москвы от 10 сентября 2012 г. № 474-ПП «О порядке ежегодного заслушивания Советом депутатов муниципального округа отчета главы управы района и информации руководителей городских организаций»

Совет депутатов муниципального округа Орехово-Борисово Южное решил:

1. Внести изменение в решение Совета депутатов муниципального округа Орехово-Борисово Южное от 18 декабря 2014 года № СД-05-103 «Об утверждении Регламента реализации отдельных полномочий города Москвы по заслушиванию отчета главы управы района Орехово-Борисово Южное города Москвы и информации руководителей городских организаций» в приложении к решению подпункт 7 пункта 1 изложить в новой редакции:

«7) государственного бюджетного учреждения города Москвы, подведомственного префектуре Южного административного округа города Москвы, осуществляющего организацию досуговой, социально-воспитательной, физкультурно-оздоровительной и спортивной работы с населением по месту жительства.».

2. Опубликовать настоящее решение в бюллетене «Московский муниципальный вестник».

3. Контроль за выполнением настоящего решения возложить на главу муниципального округа Орехово-Борисово Южное **Глотову И.Б.**

Глава муниципального округа Орехово-Борисово Южное **И.Б. Глотова**

МУНИЦИПАЛЬНЫЙ ОКРУГ ЦАРИЦЫНО В ГОРОДЕ МОСКВЕ

АППАРАТ СОВЕТА ДЕПУТАТОВ

ПОСТАНОВЛЕНИЕ

27.09.2023 №02-01-05-12

О внесении изменений в постановление аппарата Совета депутатов муниципального округа Царицыно 06 июня 2016 года № 02-01-05-14 «О порядке применения к муниципальным служащим взысканий за несоблюдение ограничений и запретов, требований о предотвращении или об урегулировании конфликта интересов и неисполнение обязанностей, установленных в целях противодействия коррупции»

В соответствии с федеральными законами от 2 марта 2007 года № 25-ФЗ «О муниципальной службе в Российской Федерации», от 25 декабря 2008 года № 273-ФЗ «О противодействии коррупции»

аппарат Совета депутатов муниципального округа Царицыно постановляет:

1. Внести в постановление аппарата Совета депутатов муниципального округа Царицыно 06 июня 2016 года № 02-01-05-14 «О порядке применения к муниципальным служащим взысканий за несоблюдение ограничений и запретов, требований о предотвращении или об урегулировании конфликта интересов и неисполнение обязанностей, установленных в целях противодействия коррупции» следующие изменения:

1.1. В пункте 3 приложения к постановлению:

1.1.1. Подпункт 1 дополнить словами: «, за исключением случаев, установленных федеральными законами»;

1.1.2. В подпункте 2 слова «недостоверных или неполных сведений» исключить, дополнить словами «неполных сведений, за исключением случаев, установленных федеральными законами, либо представление заведомо недостоверных сведений, если иное не установлено федеральными законами».

1.2. Приложение к постановлению дополнить пунктом 3.1. следующего содержания:

«3.1. Муниципальный служащий освобождается от ответственности за несоблюдение ограничений и запретов, требований о предотвращении или об урегулировании конфликта интересов и неисполнение обязанностей, установленных Федеральным законом от 2 марта 2007 года № 25-ФЗ «О муниципальной службе в Российской Федерации» и другими федеральными законами в целях противодействия коррупции, в случае, если несоблюдение таких ограничений, запретов и требований, а также неисполнение таких обязанностей признается следствием не зависящих от него обстоятельств в порядке , предусмотренном частями 3-6 статьи 13 Федерального закона от 25 декабря 2008 года № 273-ФЗ «О противодействии коррупции».

1.3. Подпункт 1 пункта 4 приложения к постановлению дополнить словами «или в соответствии со статьей 13.4 Федерального закона от 25 декабря 2008 года № 273-ФЗ «О противодействии коррупции» уполномоченным подразделением Администрации Президента Российской Федерации».

1.4. Приложение к постановлению дополнить пунктом 11 следующего содержания: «Сведения о применении к муниципальному служащему взыскания в виде увольнения в связи с утратой доверия или уведомление об исключении указанных сведений направляются аппаратом Совета депутатов в Департамент территориальных органов исполнительной власти города Москвы для включения в реестр лиц, уволенных в связи с утратой доверия, предусмотренный статьей 15 Федерального закона от 25 декабря 2008 года № 273-ФЗ «О противодействии коррупции» в порядке, установленном постановлением Правительства Российской Федерации от 5 марта 2018 года № 228 «О реестре лиц, уволенных в связи с утратой доверия».

2. Опубликовать настоящее постановление в бюллетене «Московский муниципальный вестник», разместить на официальном сайте муниципального округа Царицыно в информационно-телекоммуникационной сети «Интернет»» - www.mcaricino.ru.

3. Контроль за выполнением настоящего постановления возложить на руководителя аппарата Совета депутатов муниципального округа Царицыно Сафину Елену Викторовну.

Руководитель аппарата Совета депутатов
муниципального округа Царицыно **Е.В. Сафина**

ПОСТАНОВЛЕНИЕ

27.09.2023 №02-01-05-13

О внесении изменения в постановление аппарата Совета депутатов муниципального округа Царицыно от 26 июня 2018 года № 02-01-05-05 «О представлении гражданами, претендующими на замещение должностей муниципальной службы, и муниципальными служащими аппарата Совета депутатов муниципального округа Царицыно сведений о доходах, расходах, об имуществе и обязательствах имущественного характера»

В соответствии с Федеральными законами от 2 марта 2007 года №25-ФЗ «О муниципальной службе в Российской Федерации», от 25 декабря 2008 года № 273-ФЗ «О противодействии коррупции»:

1. Внести изменение в постановление аппарата Совета депутатов муниципального округа Царицыно от 26 июня 2018 года № 02-01-05-05 «О представлении гражданами, претендующими на замещение должностей муниципальной службы, и муниципальными служащими аппарата Совета депутатов муниципального округа Царицыно сведений о доходах, расходах, об имуществе и обязательствах имущественного характера» изложив пункт 14 приложения к постановлению в новой редакции:

«14. В случае непредставления сведений, предусмотренных настоящим Положением, либо предоставления заведомо неполных сведений гражданин не может быть назначен на должность муниципальной службы, а муниципальный служащий освобождается от должности муниципальной службы, за исключением случаев, установленных федеральными законами».

2. Опубликовать настоящее постановление в бюллетене «Московский муниципальный вестник» и разместить на официальном сайте муниципального округа Царицыно в информационно-телекоммуникационной сети Интернет в информационно-телекоммуникационной сети «Интернет»» - www.mcaricino.ru.

3. Контроль за выполнением настоящего постановления возложить на руководителя аппарата Совета депутатов муниципального округа Царицыно Сафину Елену Викторовну.

Руководитель аппарата Совета депутатов
муниципального округа Царицыно **Е.В. Сафина**

РАСПОРЯЖЕНИЕ

27.09.2023 №02-01-06-14

О внесении изменения в распоряжение аппарата Совета депутатов муниципального округа Царицыно от 20 марта 2023 года № 02-01-06-05 «Об утверждении Правил внутреннего трудового распорядка муниципальных служащих аппарата Совета депутатов муниципального округа Царицыно»

В соответствии с Федеральными законами от 2 марта 2007 года № 25-ФЗ «О муниципальной службе в Российской Федерации», от 25 декабря 2008 года № 273-ФЗ «О противодействии коррупции»:

1. Внести изменение в распоряжение аппарата Совета депутатов муниципального округа Царицыно от 20 марта 2023 года № 02-01-06-05 «Об утверждении Правил внутреннего трудового распорядка муниципальных служащих аппарата Совета депутатов муниципального округа Царицыно» дополнив раздел 7 пунктом 7.6.2. приложения к распоряжению следующего содержания:

«7.6.2. Муниципальный служащий освобождается от ответственности за несоблюдение ограничений и запретов, требований о предотвращении или об урегулировании конфликта интересов и неисполнение обязанностей, установленных Федеральным законом от 2 марта 2007 года № 25-ФЗ «О муниципальной службе в Российской Федерации» и другими федеральными законами в целях противодействия коррупции, в случае, если несоблюдение таких ограничений, запретов и требований, а также неисполнение таких обязанностей признается следствием не зависящих от него обстоятельств в порядке, предусмотренном частями 3-6 статьи 13 Федерального закона от 25 декабря 2008 года № 273-ФЗ «О противодействии коррупции».

2. Опубликовать настоящее распоряжение в бюллетене «Московский муниципальный вестник» и разместить на официальном сайте муниципального округа Царицыно в информационно-телекоммуникационной сети Интернет»» - www.mcaricino.ru.

3. Контроль за выполнением настоящего распоряжения возложить на руководителя аппарата Совета депутатов муниципального округа Царицыно Сафину Елену Викторовну.

Руководитель аппарата Совета депутатов
муниципального округа Царицыно **Е.В. Сафина**

МУНИЦИПАЛЬНЫЙ ОКРУГ ЧЕРТАНОВО СЕВЕРНОЕ В ГОРОДЕ МОСКВЕ

АППАРАТ СОВЕТА ДЕПУТАТОВ

РАСПОРЯЖЕНИЕ

22 сентября 2023 года № 02-01-05-2

О служебном удостоверении муниципального служащего аппарата Совета депутатов муниципального округа Чертаново Северное

В соответствии с Федеральным законом от 2 марта 2007 года № 25-ФЗ «О муниципальной службе в Российской Федерации», Законом города Москвы от 22 октября 2008 года № 50 «О муниципальной службе в городе Москве»:

1. Утвердить:

1.1. Положение о служебном удостоверении муниципального служащего аппарата Совета депутатов муниципального округа Чертаново Северное (приложение 1);

1.2. Описание служебного удостоверения муниципального служащего аппарата Совета депутатов муниципального округа Чертаново Северное (приложение 2).

2. Опубликовать настоящее распоряжение в бюллетене «Московский муниципальный вестник» и сетевом издании «Московский муниципальный вестник».

3. Контроль за выполнением настоящего распоряжения оставить за руководителем аппарата Совета депутатов муниципального округа Чертаново Северное **Абрамовым-Бубненковым Б.Б.**

Руководитель аппарата
Совета депутатов
муниципального округа
Чертаново Северное **Б.Б. Абрамов-Бубненков**

Приложение 1
к распоряжению аппарата
Совета депутатов
муниципального округа
Чертаново Северное
от 22 сентября 2023 года
№ 02-01-05-2

Положение
о служебном удостоверении муниципального служащего аппарата Совета депутатов муниципального округа Чертаново Северное

1. Общие положения

1.1. Служебное удостоверение муниципального служащего аппарата Совета депутатов муниципального округа Чертаново Северное (далее – удостоверение) является документом, подтверждающим должность муниципального служащего аппарата Совета депутатов муниципального округа Чертаново Северное (далее – муниципальный служащий).

1.2. Удостоверение без надлежащего оформления, с помарками и подчистками считается недействительным.

1.3. Муниципальный служащий обязан обеспечить сохранность выданного ему удостоверения.

1.4. Передача удостоверения другому лицу запрещается.

1.5. Удостоверение выдается муниципальному служащему до прекращения трудового договора с ним.

2. Оформление и выдача удостоверения

2.1. Удостоверение оформляется и выдается муниципальным служащим, к должностным обязанностям которого отнесено ведение кадровой работы в аппарате Совета депутатов муниципального округа Чертаново Северное.

2.2. Оформление удостоверения производится на основании распоряжения аппарата Совета депутатов муниципального округа Чертаново Северное о назначении муниципального служащего на должность муниципальной службы в аппарате Совета депутатов муниципального округа Чертаново Северное.

2.3. Для оформления удостоверения муниципальный служащий предоставляет одну цветную фотографию, выполненную на матовой бумаге, анфас, без головного убора, размером 30х40 мм.

Записи в удостоверения вносятся разборчиво и аккуратно контрастными (черными, темно-синими) чернилами, шариковой ручкой, тушью. В случае если при оформлении удостоверения в него внесена неправильная или неточная запись или допущена иная ошибка, испорченный бланк удостоверения подлежит уничтожению в соответствии с настоящим Положением.

2.4. Удостоверение муниципального служащего подписывается руководителем аппарата Совета депутатов муниципального округа Чертаново Северное или лицом, официально исполняющим его обязанности.

2.5. Удостоверение выдается в течение 7 дней со дня назначения на должность муниципальной службы.

В день получения удостоверения муниципальный служащий расписывается в журнале удостоверений муниципальных служащих (далее – журнал). Журнал ведется на бумажном носителе. Нумерация удостоверений единая.

2.6. Новое удостоверение выдается в случае:

1) изменения должности муниципальной службы;

2) изменения фамилии, имени или отчества муниципального служащего;

3) изменения описания удостоверения;

4) порчи или утраты удостоверения.

2.7. Выдача нового удостоверения по основаниям, указанным в подпунктах 1-3 пункта 2.6 настоящего Положения, осуществляется в течение 7 дней со дня предоставления фотографии.

Выдача нового удостоверения по основанию, указанному в подпункте 4 пункта 2.6 настоящего Положения, осуществляется в течение 7 дней со дня поступления к муниципальному служащему, в обязанности которого отнесено ведение кадровой работы письменного объяснения и фотографии.

3. Возврат и уничтожение удостоверения

3.1. В случае замены удостоверения (кроме утраты) ранее выданное удостоверение должно быть возвращено муниципальному служащему, в обязанности которого, входит ведение кадровой работы.

3.2. Муниципальный служащий в день освобождения от замещаемой должности муниципальной службы и увольнения с муниципальной службы обязан сдать удостоверение муниципальному служащему, в обязанности которого, входит ведение кадровой работы.

3.3. Недействительные, возвращенные удостоверения, а также испорченные бланки удостоверений по мере необходимости подлежат уничтожению с составлением соответствующего акта. Акты об уничтожении удостоверений прилагаются к журналу.

Приложение 2
к распоряжению аппарата
Совета депутатов
муниципального округа
Чертаново Северное
от 22 сентября 2023 года
№ 02-01-05-2

Описание служебного удостоверения
муниципального служащего аппарата Совета депутатов
муниципального округа Чертаново Северное

1. Удостоверение муниципального служащего аппарата Совета депутатов муниципального округа Чертаново Северное (далее – муниципальный служащий) представляет собой двухстраничную книжку, обтянутую кожзаменителем темно-красного цвета.

Стороны внутренней вклейки удостоверения муниципального служащего (далее – удостоверение) изготавливаются на отдельных бумажных бланках размером 90х60 мм с фоновой сеткой светло-красного цвета.

Размер удостоверения в развернутом виде 197х66 мм.

2. Внешняя сторона удостоверения.

На правой половине по центру внешней стороны удостоверения тиснением фольгой золотистого цвета выполнено изображение памятника Юрию Долгорукому в геральдическом щите, установленной формы. Под изображением в три строки по центру тиснением фольгой золотистого цвета размещена надпись: «АППАРАТ СОВЕТА ДЕПУТАТОВ МУНИЦИПАЛЬНОГО ОКРУГА ГОРОД МОСКВА».

3. Внутренняя сторона удостоверения.

3.1. Левая страница.

В верхней части по центру страницы в две строки размещена надпись: «АППАРАТ СОВЕТА ДЕПУТАТОВ МУНИЦИПАЛЬНОГО ОКРУГА». Ниже по ширине страницы пустая строка для написания наименования муниципального округа. Далее по центру страницы размещена надпись: «УДОСТОВЕРЕНИЕ № ……». Далее располагается надпись: «Дата выдачи» и пустая строка.

3.2. Правая страница.

В левой части страницы предусмотрено место для фотографии муниципального служащего размером 30х40 мм, скрепляемой гербовой печатью аппарата Совета депутатов муниципального округа Чертаново Северное.

В правой части страницы размещены три пустые строки, в которые вписываются фамилия, имя, отчество муниципального служащего. Далее располагается надпись: «Должность» с тремя пустыми строками, в которые вписывается наименование должности муниципального служащего.

Далее по ширине страницы размещены пустые строки для написания должности лица, уполномоченного на подписание удостоверения, и его подписи.

СОВЕТ ДЕПУТАТОВ

РЕШЕНИЕ

20 сентября 2023 года № ЧС-01-03-69

О внесении изменений в решение Совета депутатов муниципального округа Чертаново Северное от 18 мая 2016 года № ЧС-01-03-48 «Об утверждении порядка сообщения отдельными категориями лиц о получении подарка в связи с протокольными мероприятиями, служебными командировками и другими официальными мероприятиями, участие в которых связано с исполнением ими должностных обязанностей (осуществлением полномочий), сдаче и оценке подарка, реализации (выкупе) и зачислении средств, вырученных от его реализации»

На основании пункта 5 части 1 статьи 14 Федерального закона от 2 марта 2007 года № 25-ФЗ «О муниципальной службе в Российской Федерации», пункта 7 части 3 статьи 12.1 Федерального закона от 25 декабря 2008 года № 273-ФЗ «О противодействии коррупции» и постановления Правительства Российской Федерации от 9 января 2014 года № 10 «О порядке сообщения отдельными категориями лиц о получении подарка в связи с протокольными мероприятиями, служебными командировками и другими официальными мероприятиями, участие в которых связано с исполнением ими служебных (должностных) обязанностей, сдачи и оценки подарка, реализации (выкупа) и зачисления средств, вырученных от его реализации»

Совет депутатов муниципального округа Чертаново Северное решил:

1. Внести изменения в решение Совета депутатов муниципального округа Чертаново Северное от 18 мая 2016 года №ЧС-01-03-48 «Об утверждении порядка сообщения отдельными категориями лиц о получении подарка в связи с протокольными мероприятиями, служебными командировками и другими официальными мероприятиями, участие в которых связано с исполнением ими должностных обязанностей (осуществлением полномочий), сдаче и оценке подарка, реализации (выкупе) и зачислении

средств, вырученных от его реализации»:

1.1. В пункте 7 приложения к решению слова «Совета депутатов» исключить.

1.2. В пункте 12 приложения к решению слова «аппарат СД МО» заменить на слова «муниципального округа».

1.3. Приложение к решению дополнить пунктом 14.1 в следующей редакции:

«14.1. В случае если в отношении подарка, изготовленного из драгоценных металлов и (или) драгоценных камней, не поступило от главы муниципального округа, муниципального служащего заявления о выкупе либо в случае отказа от выкупа такого подарка подарок, изготовленный из драгоценных металлов и (или) драгоценных камней, подлежит передаче в федеральное казенное учреждение «Государственное учреждение по формированию Государственного фонда драгоценных металлов и драгоценных камней Российской Федерации, хранению, отпуску и использованию драгоценных металлов и драгоценных камней (Гохран России) при Министерстве финансов Российской Федерации» для зачисления в Государственный фонд драгоценных металлов и драгоценных камней Российской Федерации.».

1.4. В абзаце 2 пункта 15 приложения к решению слова «главой муниципального округа» заменить на слова «распоряжением аппарата СД МО Чертаново Северное».

1.5. В пунктах 16 и 18 приложения к решению слова «глава муниципального округа» заменить на слова «распоряжением аппарата СД МО Чертаново Северное».

2. Опубликовать настоящее решение в бюллетене «Московский муниципальный вестник».

3. Контроль за выполнением настоящего решения возложить на главу муниципального округа Чертаново Северное **Андрееву С.А.**

Глава муниципального округа
Чертаново Северное **С.А. Андреева**

РЕШЕНИЕ

20 сентября 2023 года № ЧС-01-03-70

О внесении изменений в решение Совета депутатов муниципального округа Чертаново Северное от 14 декабря 2022 года № ЧС-01-03-89 «О бюджете муниципального округа Чертаново Северное на 2023 год и плановый период 2024 и 2025 годов»

В соответствии с Бюджетным кодексом Российской Федерации, Федеральным законом от 6 октября 2003 года № 131-ФЗ «Об общих принципах организации местного самоуправления в Российской Федерации», законами города Москвы от 6 ноября 2002 года № 56 «Об организации местного самоуправления в городе Москве», от 10 сентября 2008 года № 39 «О бюджетном устройстве и бюджетном процессе в городе Москве», от 2 ноября 2022 года № 30 «О бюджете города Москвы на 2023 год и плановый период 2024 и 2025 годов», постановлением Правительства Москвы от 17 декабря 2013 года № 853-ПП «Об утверждении порядков предоставления межбюджетных трансфертов из бюджета города Москвы бюджетам внутригородских муниципальных образований», постановлением Правительства Москвы от 10 января 2023 года № 14-ПП «О распределении межбюджетных трансфертов из бюджета города Москвы бюджетам муниципальных округов в 2023 году», Уставом муниципального округа Чертаново Северное, Положением о бюджетном процессе в муниципальном округе Чертаново Северное

Совет депутатов муниципального округа Чертаново Северное решил:

1. Внести следующие изменения в решение Совета депутатов муниципального округа Чертаново Северное от 14 декабря 2022 года № ЧС-01-03-89 «О бюджете муниципального округа Чертаново Северное на 2023 год и плановый период 2024 и 2025 годов» (в редакции решений от 15 февраля 2023 года № ЧС-01-03-26, от 21 июня 2023 года № ЧС-01-03-59):

1.1. Приложение 2 к решению изложить в редакции согласно приложению 1 к настоящему решению.

1.2. Приложение 3 к решению изложить в редакции согласно приложению 2 к настоящему решению.

2. Опубликовать настоящее решение в бюллетене «Московский муниципальный вестник», сетевом издании «Московский муниципальный вестник».

3. Контроль за выполнением настоящего решения возложить на главу муниципального округа Чертаново Северное **Андрееву С.А.**

Глава муниципального округа
Чертаново Северное **С.А. Андреева**

Полный текст настоящего решения, включая приложения к нему, опубликован в официальном сетевом издании «Московский муниципальный вестник» (amom-mmv.ru) 17 октября 2023 года.

РЕШЕНИЕ

20 сентября 2023 года № ЧС-01-03-71

О служебном удостоверении руководителя аппарата Совета депутатов муниципального округа Чертаново Северное

В соответствии с Федеральным законом от 2 марта 2007 года № 25-ФЗ «О муниципальной службе в Российской Федерации», Законом города Москвы от 22 октября 2008 года № 50 «О муниципальной службе в городе Москве»

Совет депутатов муниципального округа Чертаново Северное решил:

1. Утвердить:

1.1. Положение о служебном удостоверении руководителя аппарата Совета депутатов муниципального округа Чертаново Северное (приложение 1).

1.2. Описание служебного удостоверения руководителя аппарата Совета депутатов муниципального округа Чертаново Северное (приложение 2).

2. Опубликовать настоящее решение в бюллетене «Московский муниципальный вестник» и сетевом издании «Московский муниципальный вестник».

3. Контроль за выполнением настоящего решения возложить на главу муниципального округа Чертаново Северное **Андрееву С.А.**

Глава муниципального округа
Чертаново Северное **С.А. Андреева**

Приложение 1
к решению Совета депутатов
муниципального округа
Чертаново Северное
«20» сентября 2023 г.
№ ЧС-01-03-71

Положение
о служебном удостоверении руководителя аппарата Совета депутатов муниципального округа Чертаново Северное

Общие положения

1. Служебное удостоверение руководителя аппарата Совета депутатов муниципального округа Чертаново Северное (далее – удостоверение) является документом, подтверждающим полномочия руководителя аппарата Совета депутатов муниципального округа Чертаново Северное (далее – руководитель аппарата).

2. Удостоверение без надлежащего оформления, с помарками и подчистками считается недействительным.

3. Руководитель аппарата обязан обеспечить сохранность выданного ему удостоверения.

4. Передача удостоверения другому лицу запрещается.

5. Удостоверение выдается руководителю аппарата на срок его полномочий.

Оформление и выдача удостоверения

6. Удостоверение оформляется и выдается муниципальным служащим, к должностным обязанностям которого отнесено ведение кадровой работы в аппарате Совета депутатов муниципального округа Чертаново Северное (далее – муниципальный служащий по кадровой работе).

7. Оформление удостоверения производится на основании решения Совета депутатов муниципального округа Чертаново Северное (далее – Совет депутатов) о назначении на должность руководителя аппарата.

8. Удостоверение руководителя аппарата подписывается главой муниципального округа Чертаново Северное или лицом исполняющим его полномочия.

9. Для оформления удостоверения руководитель аппарата представляет муниципальному служащему по кадровой работе одну цветную фотографию, выполненную на матовой бумаге, анфас, без головного убора, размером 30х40 мм (далее – фотография).

Записи в удостоверение вносятся разборчиво и аккуратно контрастными (черными, темно-синими) чернилами, шариковой ручкой, тушью. В случае если при оформлении удостоверения в него внесена неправильная или неточная запись или допущена иная ошибка, испорченный бланк удостоверения подлежит уничтожению в соответствии с настоящим Положением.

10. Удостоверение выдается в течение 7 дней со дня заключения контракта с руководителем аппарата.

11. В день получения удостоверения руководитель аппарата расписывается в журнале удостоверений руководителя аппарата (далее – журнал).

Журнал ведется на бумажном носителе. Нумерация удостоверений ведется в течение срока полномочий Совета депутатов.

12. Новое удостоверение выдается в случае:

1) изменения фамилии, имени или отчества руководителя аппарата;

2) изменения описания удостоверения;

3) порчи или утраты удостоверения.

13. Выдача нового удостоверения осуществляется в течение 7 дней со дня предоставления муниципальному служащему по кадровой работе фотографии.

Возврат и уничтожение удостоверений

14. В случае замены удостоверения (кроме утраты) ранее выданное удостоверение должно быть возвращено муниципальному служащему по кадровой работе.

15. Руководитель аппарата в день прекращения исполнения своих полномочий обязан сдать удостоверение муниципальному служащему по кадровой работе.

16. Испорченные бланки и возвращенные удостоверения по мере необходимости подлежат уничтожению с составлением соответствующего акта. Акты об уничтожении удостоверений прилагаются к журналу.

Приложение 2
к решению Совета депутатов
муниципального округа
Чертаново Северное
«20» сентября 2023 г.
№ ЧС-01-03-71

Описание служебного удостоверения
руководителя аппарата Совета депутатов
муниципального округа Чертаново Северное

1. Бланк служебного удостоверения руководителя аппарата представляет собой двухстраничную книжку, обтянутую кожзаменителем темно-красного цвета. Размер удостоверения в развернутом виде 197х66 мм.

2. Внешняя сторона удостоверения.

На правой половине по центру внешней стороны удостоверения тиснением фольгой золотистого цвета выполнено изображение памятника Юрию Долгорукому в стилизованном щите. Под изображением в три строки по центру тиснением фольгой золотистого цвета размещена надпись: «АППАРАТ СОВЕТА ДЕПУТАТОВ МУНИЦИПАЛЬНОГО ОКРУГА ГОРОД МОСКВА».

3. Внутренняя сторона удостоверения.

Внутренняя сторона удостоверения состоит из двух вклеенных вкладышей из бумаги с фоновой сеткой светло-красного цвета, в правой части которых по высоте расположены две пересекающиеся полосы.

3.1. Левая страница.

В левой части предусмотрено место для фотографии руководителя аппарата размером 30х40 мм, скрепляемой гербовой печатью Совета депутатов.

В правой части по центру в две строки размещена надпись: «АППАРАТ СОВЕТА ДЕПУТАТОВ МУНИЦИПАЛЬНОГО ОКРУГА». Ниже пустая строка для наименования муниципального округа Чертаново Северное. Ниже размещена надпись: «УДОСТОВЕРЕНИЕ № ……». Далее размещена надпись в две сроки: «Действительно до» и пустая строка.

3.2. Правая страница.

В верхней части по центру в две строки размещена надпись: «РУКОВОДИТЕЛЬ АППАРАТА СОВЕТА ДЕПУТАТОВ». Ниже по ширине страницы размещены три пустые строки для фамилии, имени, отчества руководителя аппарата. Далее размещены две пустые строки для наименования должности лица, уполномоченного на подписание удостоверения, и его подписи, скрепляемой гербовой печатью Совета депутатов.

РЕШЕНИЕ

20 сентября 2023 года № ЧС-01-03-72

О проведении дополнительных мероприятий по социально-экономическому развитию района Чертаново Северное города Москвы за счет экономии средств 2022 и 2023 годов

В соответствии с частью 6 статьи 1 Закона города Москвы от 11 июля 2012 года № 39 «О наделении органов местного самоуправления муниципальных округов в городе Москве отдельными полномочиями города Москвы», постановлением Правительства Москвы от 13 сентября 2012 № 484-ПП «О дополнительных мероприятиях по социально-экономическому развитию районов города Москвы», учитывая экономию, образовавшуюся в результате тендерного снижения после проведения торгов, принимая во внимание согласование проекта решения главой управы района Чертаново Северное,

Совет депутатов муниципального округа Чертаново Северное решил:

1. Провести дополнительные мероприятия по социально-экономическому развитию района Чертаново Северное города Москвы за счет экономии средств 2022 года согласно приложению 1 к настоящему решению.
2. Провести дополнительные мероприятия по социально-экономическому развитию района Чертаново Северное города Москвы за счет экономии средств 2023 года согласно приложению 2 к настоящему решению.
2. Направить настоящее решение в управу района Чертаново Северное города Москвы, префектуру Южного административного округа города Москвы и Департамент территориальных органов исполнительной власти города Москвы.
3. Опубликовать настоящее решение в бюллетене «Московский муниципальный вестник», сетевом издании «Московский муниципальный вестник».
4. Контроль за выполнением настоящего решения возложить на главу муниципального округа Чертаново Северное **Андрееву С.А.**

Глава муниципального округа
Чертаново Северное **С.А. Андреева**

Приложение 1
к решению Совета депутатов
муниципального округа
Чертаново Северное
от « 20» сентября 2023 г.
№ ЧС-01-03-72

Дополнительные мероприятия по социально-экономическому развитию района Чертаново Северное города Москвы за счет экономии средств 2022 года

№ п/п	Наименование	Единица измерения	Кол-во	Стоимость (руб.)
1	Аварийный запас ламп 4500 шт., кранов 540 шт.	шт.	5040	300 526,88
ВСЕГО:				**300 526,88**

Приложение 2
к решению Совета депутатов
муниципального округа
Чертаново Северное
от « 20» сентября 2023 г.
№ ЧС-01-03-72

Дополнительные мероприятия по социально-экономическому развитию района Чертаново Северное города Москвы за счет экономии средств 2023 года

№ п/п	Адрес	Серия	Год постройки	Вид работ	Объемы работ		Стоимость (руб.)
					Натуральные показатели	Ед. измер.	
1	Кировоградская ул., д.10, корп.1	II-57	1971	Монтаж системы отопления (конвекторы)	22	шт.	366 965,85
2	Сумской пр., д 15 корп. 1	И-209А	1973	Замена системы отопления (конвекторы)	6	шт.	73 670,02
3	Аварийный запас светодиодных ламп 1756 шт., кранов шаровых 100 шт.			Аварийный запас	1856	шт.	303 329,98
ИТОГО:							**743 965,85**

РЕШЕНИЕ

20 сентября 2023 года № ЧС-01-03-73

О согласовании проекта изменения схемы размещения нестационарных торговых объектов на территории района Чертаново Северное (киоск «Печать»)

В соответствии с пунктом 1 части 5 статьи 1 Закона города Москвы от 11 июля 2012 года № 39 «О наделении органов местного самоуправления муниципальных округов в городе Москве отдельными полномочиями города Москвы», постановлением Правительства Москвы от 3 февраля 2011 года № 26-ПП «О размещении нестационарных торговых объектов, расположенных в городе Москве на земельных участках, в зданиях, строениях и сооружениях, находящихся в государственной собственности» и на основании обращения Департамента средств массовой информации и рекламы города Москвы от 5 сентября 2023 года № 02-25-528/23, поступившего 6 сентября 2023 года,

Совет депутатов муниципального округа Чертаново Северное решил:

1. Согласовать проект изменения схемы размещения нестационарных торговых объектов на территории района Чертаново Северное согласно приложению.

2. Направить настоящее решение в Департамент средств массовой информации и рекламы города Москвы, Департамент территориальных органов исполнительной власти города Москвы, префектуру Южного административного округа города Москвы, управу района Чертаново Северное города Москвы не позднее 3 дней со дня его принятия.

3.Опубликовать настоящее решение в бюллетене «Московский муниципальный вестник», сетевом издании «Московский муниципальный вестник».

4. Контроль за выполнением настоящего решения возложить на главу муниципального округа Чертаново Северное **Андрееву С.А.**

Глава муниципального округа
Чертаново Северное **С.А. Андреева**

Приложение
к решению Совета депутатов
муниципального округа
Чертаново Северное
от 20 сентября 2023 года
№ ЧС-01-03-73

Проект изменения схемы размещения нестационарных торговых объектов на территории района Чертаново Северное

№ п/п	Адрес размещения	Вид объекта	Площадь НТО кв.м.	Специализация	Период размещения	Корректировка Схемы
1	мкр. Северное Чертаново, д.2, корп. 207	киоск	10	Печать	С 1 января по 31 декабря	1.Изменение площади с 9,0 кв.м. до 10,0 кв.м. 2.Уточнение адреса: с Северное Чертаново мкр., вл. 2, корп.207 на мкр. Северное Чертаново, д.2, корп. 207

РЕШЕНИЕ

20 сентября 2023 года № ЧС-01-03-74

О согласовании сводного календарного плана по досуговой, социально-воспитательной, физкультурно-оздоровительной и спортивной работе с населением по месту жительства района Чертаново Северное на IV квартал 2023 года

В соответствии пунктом 3 части 7 статьи 1 Закона города Москвы от 11 июля 2012 года № 39 «О наделении органов местного самоуправления муниципальных округов в городе Москве отдельными полномочиями города Москвы», Регламентом реализации отдельных полномочий города Москвы в сфере работы с населением по месту жительства, утвержденным решением Совета депутатов муниципального округа Чертаново Северное от 23 июня 2015 года № ЧС-01-03-54, и на основании обращения управы района Чертаново Северное от 15 сентября 2023 года № ЧС-16-847/3, поступившего 15 сентября 2023 года,

Совет депутатов муниципального округа Чертаново Северное решил:

1. Согласовать сводный календарный план по досуговой, социально-воспитательной, физкультурно-оздоровительной и спортивной работе с населением по месту жительства района Чертаново Северное на IV квартал 2023 года (приложение).
2. Опубликовать настоящее решение в бюллетене «Московский муниципальный вестник», сетевом издании «Московский муниципальный вестник».
3. Контроль за выполнением настоящего решения возложить на главу муниципального округа Чертаново Северное **Андрееву С.А.**

Глава муниципального округа
Чертаново Северное **С.А. Андреева**

Полный текст настоящего решения, включая приложение к нему, опубликован в официальном сетевом издании «Московский муниципальный вестник» (amom-mmv.ru) 17 октября 2023 года.

РЕШЕНИЕ

20 сентября 2023 года № ЧС-01-03-75

Об утверждении графика приема граждан депутатами Совета депутатов муниципального округа Чертаново Северное на IV квартал 2023 года

В соответствии с пунктом 1 части 4.1 статьи 13 Закона города Москвы от 6 ноября 2002 года № 56 «Об организации местного самоуправления в городе Москве», Уставом муниципального округа Чертаново Северное, Порядком организации и осуществления личного приема граждан депутатами Совета депутатов муниципального округа Чертаново Северное

Совет депутатов муниципального округа Чертаново Северное решил:

1. Утвердить график приема граждан депутатами Совета депутатов муниципального округа Чертаново Северное на IV квартал 2023 года (приложение).
2. Опубликовать настоящее решение в бюллетене «Московский муниципальный вестник».
3. Контроль за выполнением настоящего решения возложить на главу муниципального округа Чертаново Северное **Андрееву С.А.**

Глава муниципального округа
Чертаново Северное **С.А. Андреева**

Приложение
к решению Совета депутатов
муниципального округа
Чертаново Северное
от 20 сентября 2023 года
№ ЧС-01-03-75

График приема граждан депутатами Совета депутатов
муниципального округа Чертаново Северное
на IV квартал 2023 года

№ п/п	Ф.И.О. депутата	Место приема	Дни, время приема, номер телефона
Избирательный округ № 1 Балаклавский проспект: 1, 3, 5; улица Чертановская: 1А (к. 1), 1В (к. 1), 1 (к.1, 2), 3 (к. 1, 2, 3), 5 (к. 1, 2), 7 (к. 1, 1А, 2), 9 (к. 4); Варшавское шоссе: 114 (к. 1, 2, 3, 4), 120 (к.1, 2), 122, 124, 126, 128 (к. 1, 2); Сумской проезд: 2 (к. 1, 3, 4, 5, 6), 3, 3 (к. 1, 2), 4 (к. 1, 3, 4), 5 (к. 1, 2, 3), 6 (к. 1, 2), 7 (к. 1), 8 (к. 1, 2, 3), 9, 10, 12 (к. 1, 2, 3, 4, 5); улица Кировоградская: 2, 4 (к. 1, 2, 3, 4), 5, 6 (к. 1, 2), 7, 8 (к. 1, 2, 3, 5), 9 (к. 2, 3).			
1	Абрамова Елена Ивановна	Сумской проезд, д.6Б, каб.1-4 (ЦВР «Сумском»)	3-й понедельник месяца с 17-00 до 19-00 Предварительная запись по телефону 8(495)312-26-12
2	Горбачев Антон Сергеевич	Варшавское шоссе, д.116, каб.107	2-я пятница месяца с 17-00 до 19-00 Предварительная запись по телефону 8(495)318-29-11
3	Курапов Петр Геннадьевич	Варшавское шоссе, д.116, каб.107	2-я пятница месяца с 17-00 до 19-00 Предварительная запись по телефону 8(495)318-29-11
4	Морозова Ирина Викторовна	Варшавское шоссе, д.116, каб.107	2-я пятница месяца с 16-00 до 18-00 Предварительная запись по телефону 8(495)318-29-11
5	Смирнов Валерий Николаевич	Сумской пр-д, д.4 корп.4, кв. 337, подъезд № 8 (Совет ветеранов)	1-я и 3-я среда месяца с 17-00 до 19-00 Предварительная запись по телефону 8(495)316-93-39

Избирательный округ № 2 улица Кировоградская: 8 (к. 4), 10 (к. 1, 2), 12; улица Сумская: 2/12, 6 (к. 1, 2, 3, 4, 5), 8 (к. 1, 2, 3), 12 (к. 2, 3), 12/17; улица Чертановская: 2/11, 4, 8, 8 (к. 1), 9 (к. 3), 11 (к. 1, 2), 14 (к. 1), 13, 15, 16 (к. 1, 2), 18, 20 (к. 1,2); Сумской проезд: 13 (к. 1, 2), 15 (к. 1, 2), 17 (к. 1, 2), 19, 21 (к. 1, 2, 3, 4), 23 (к. 1, 2), 25 (к. 1, 2), 27, 29, 31 (к. 1, 2); Балаклавский проспект: 15; микрорайон Северное Чертаново: 1А, 1 (к. 1), 2 (к. 201, 202, 203, 204, 205, 206, 207), 3 (к. А, Б, В), 4 (к. 401, 402, 403, 404, 405, 406, 407, 408А, 408Б, 409), 5 (к. А, Б, В), 6 (к. 601, 602, 603, 604, 605, 606, 607, 608), 7 (к. А, Б, В), 8 (к. 831, 832, 833, 834).			
1	Андреева Светлана Александровна	Варшавское шоссе, д.116, каб. 208	1-й понедельник месяца с 16-00 до 18-00 Предварительная запись по телефону 8(495)318-29-11
2	Лукоянов Алексей Александрович	Сумской проезд д. 15, корп. 1 (Молодежная палата)	1-я среда месяца с 16-00 до 20-00 Предварительная запись по телефону 8(926)178-12-33
		Сумская ул., д.8, корп.2 (Совет ветеранов)	2-я среда месяца с 13-00 до 16-00 Предварительная запись по телефону 8(926)178-12-33
3	Морозов Максим Александрович	Кировоградская ул., д.6Б, каб. 3	1-я среда месяца с 15-00 до 16-00 Предварительная запись по телефону 8(495)318-29-11
4	Ряхмятуллина Алла Рафековна	Чертановская ул., д.1В, корп.1, каб. 6 (ТЦСО «Чертаново», филиал «Чертаново Северное»)	1-я среда месяца с 16-00 до 18-00 Предварительная запись по телефону 8(495)318-29-11
5	Тозик Александр Михайлович	Чертановская ул., д.18, кв.147 (Совет ветеранов)	1-й четверг месяца с 17-00 до 19-00 Предварительная запись по телефону 8(495)318-29-11
		Чертановская ул., д.1, корп.2 (местное отделение ВПП «Единая Россия»)	3-й понедельник месяца с 17-00 до 20-00 Предварительная запись по телефону 8(495)318-29-11
		Сумская ул., д.8, корп.2, кв.390 (Совет ветеранов)	4-й четверг месяца с 17-00 до 19-00 Предварительная запись по телефону 8(495)318-29-11

МУНИЦИПАЛЬНЫЙ ОКРУГ ЧЕРТАНОВО ЦЕНТРАЛЬНОЕ В ГОРОДЕ МОСКВЕ

СОВЕТ ДЕПУТАТОВ

РЕШЕНИЕ

19 сентября 2023 года № 01-03-67

О согласовании ежеквартального сводного районного календарного плана мероприятий по досуговой, социально-воспитательной, физкультурно-оздоровительной и спортивной работе с населением по месту жительства района Чертаново Центральное на IV квартал 2023 года

В соответствии с пунктом 3 части 7 статьи 1 Закона города Москвы от 11 июля 2012 года № 39 «О наделении органов местного самоуправления муниципальных округов в городе Москве отдельными полномочиями города Москвы» и обращением управы района Чертаново Центральное от 7 сентября 2023 года № ЧЦ-16-433/3,

Совет депутатов муниципального округа Чертаново Центральное решил:

1. Согласовать ежеквартальный сводный районный календарный план по досуговой, социально-воспитательной, физкультурно-оздоровительной и спортивной работе с населением по месту жительства района Чертаново Центральное на IV квартал 2023 года согласно приложению к настоящему решению.
2. Направить копию настоящего решения в Департамент территориальных органов исполнительной власти города Москвы, префектуру Южного административного округа города Москвы и управу района Чертаново Центральное города Москвы в течение 3 рабочих дней со дня его принятия.
3. Опубликовать настоящее решение в бюллетене «Московский муниципальный вестник», сетевом издании «Московский муниципальный вестник» и разместить на официальном сайте муниципального округа Чертаново Центральное в информационно-телекоммуникационной сети «Интернет» www.chertanovocentr.ru.
4. Контроль за выполнением настоящего решения возложить на **главу муниципального округа Чертаново Центральное Шиндряеву Н.Н.**

Глава муниципального округа
Чертаново Центральное **Н.Н. Шиндряева**

Приложение
к решению Совета депутатов
муниципального округа Чертаново Центральное
от 19 сентября 2023 года № 01-03-67

Сводный календарный план района Чертаново Центральное города Москвы по досуговой, социально-воспитательной и спортивной работе с населением по месту жительства на IV квартал 2023 года

№	Наименование мероприятия	Дата и время	Место проведения	Общее число участников	Ответственный за проведение
1	Творческий мастер- класс «Кисть рябинки, гроздь калинки». Изображение осеннего букета	04.10.2023 16.30	ул. Днепропетровская, д.5, корп.5, кв.147	30	ГБУ «Центр досуга «Личность» 8-495-314-01-48
2	Турнир по дартс и жулбаку «Мы разные, и в этом наша сила!», ко Дню народного единства Для лиц с ОВЗ	05.10.2023 12.00	ул. Красного Маяка, д.22, корп.1 (клубное помещение)	40	ГБУ «Центр досуга «Личность» 8-495-314-01-48
3	Профилактическая акция «Московская зебра»	07.10.2023 16.00	Перекрёсток ул. Чертановской и ул. Красного Маяка	65	ГБУ «Центр досуга «Личность» 8-495-314-01-48
4	Соревнования по простейшим моделям ко дню Учителя	08.10.2023 13.00	ул. Красного Маяка, д.28 (Кордодром)	40	ГБУ «Центр досуга «Личность» 8-495-314-01-48
5	Спортивное мероприятие «Виват, спорт!»	10.10.2023 16.00	ул. Кировоградская, д.22 (парк имени 30-летия Победы)	70	ГБУ «Центр досуга «Личность» 8-495-314-01-48
6	Турнир по настольным играм	13.10.2023 14.00	ул. Днепропетровская, д.5, корп.5, кв.147 (клубное помещение)	30	ГБУ «Центр досуга «Личность» 8-495-314-01-48
7	Всемирный день хлеба. Панно из лоскутков. «Хлеб всему голова». Тематическая беседа.	13.10.2023 13.30	ул. Днепропетровская, д.5, корп.5, кв.147 (клубное помещение)	40	ГБУ «Центр досуга «Личность» 8-495-314-01-48
8	Военно-патриотическое мероприятие «День призывника»	17.10.2023 14:00	ул. Кировоградская, д.22 (парк имени 30-летия Победы)	100	Аппарат Совета депутатов МО Чертаново Центральное 8-495-313-03-39
9	Показ фильма «Кинематограф против наркотиков»	18.10.2023 16.00	ул. Красного Маяка, д.22, корп.1 (клубное помещение)	25	ГБУ «Центр досуга «Личность» 8-495-314-01-48
10	Показательные выступления клуба АК «Метеор»	22.10.2023 13.00	ул. Красного Маяка, д.28 (Кордодром)	40	ГБУ «Центр досуга «Личность» 8-495-314-01-48
11	Турнир по дартс и жулбаку «Мы разные, и в этом наша сила!», ко Дню народного единства Для лиц с ОВЗ	02.11.2023 12.00	ул. Красного Маяка, д.22, корп.1 (клубное помещение)	40	ГБУ «Центр досуга «Личность» 8-495-314-01-48
12	Спортивные эстафеты «Вместе к Победе!»	09.11.2023 16.00	ул. Кировоградская, д.22 (парк имени 30-летия Победы)	70	ГБУ «Центр досуга «Личность» 8-495-314-01-48

13	День матери. Портрет мамы.	16.11.2023 15.00	ул. Красного Маяка, д.11, корп.1, кв.109 (клубное помещение)	40	ГБУ «Центр досуга «Личность» 8-495-314-01-48
14	Местное праздничное мероприятие «РОССИЯ – НАШ ДОМ»	16.11.2023 15:30	ул. Кировоградская, д. 24 А (ТК Пражский град)	200	Аппарат Совета депутатов МО Чертаново Центральное 8-495-313-03-39
15	Районная акция «Мифы и реальность о курении», посвященный международному дню отказа от курения	16.11.2023 16.00	ул. Кировоградская, вл.15, выход из метро Пражская	100	ГБУ «Центр досуга «Личность» 8-495-314-01-48
16	Тематическая беседа. Программа с чаепитием. День матери в России!	24.11.2023 14.30	ул. Днепропетровская, д.5, корп.5, кв.147 (клубное помещение)	40	ГБУ «Центр досуга «Личность» 8-495-314-01-48
17	Показательные выступления клуба АК «Авиамоделист»	25.11.2023 13.00	ул. Красного Маяка, д.28 (Кордодром)	40	ГБУ «Центр досуга «Личность» 8-495-314-01-48
18	Мемориально-патронатная акция, посвящённая 82 годовщине начала контрнаступления советских войск против немецко-фашистских войск в битве под Москвой и Дню Героев Отечества	25.11.2023 17.00	ул. Кировоградская, д.22 (парк имени 30-летия Победы)	50	ГБУ «Центр досуга «Личность» 8-495-314-01-48
19	Изображение зимнего пейзажа «Птицы на кормушке»	28.11.2023 15.00	ул. Красного Маяка, д.11, корп.1, кв.109 (клубное помещение)	40	ГБУ «Центр досуга «Личность» 8-495-314-01-48
20	Спортивный праздник «Прекрасен мир любовью материнской», ко Дню матери	28.11.2023 16.00	ул. Кировоградская, д.22 (парк имени 30-летия Победы)	70	ГБУ «Центр досуга «Личность» 8-495-314-01-48
21	Турнир по дартс и жулбаку «За нами Москва!», ко Дню битвы под Москвой. Для лиц с ОВЗ	05.12.2023 15.00	ул. Красного Маяка, д.22, корп.1 (клубное помещение)	40	ГБУ «Центр досуга «Личность» 8-495-314-01-48
22	Военно-патриотическое мероприятие «5 декабря – Твои Защитники, Москва!»	05.12.2023 12:00	ул. Кировоградская, д.22 (парк имени 30-летия Победы)	100	Аппарат Совета депутатов МО Чертаново Центральное 8-495-313-03-39
23	Театральный спектакль «Снежная Королева»	09.12.2023 12.00	ул. Чертановская, д.30, стр.1 (клубное помещение)	30	ГБУ «Центр досуга «Личность» 8-495-314-01-48
24	Ледовая дискотека «Музыка нас связала»	09.12.2023 17.00	ул. Днепропетровская, д.31, каток с искусственным льдом	130	ГБУ «Центр досуга «Личность» 8-495-314-01-48
25	Экологическая акция «В помощь зимующим птицам»	09-16. 12.2023 16.00	район Чертаново Центральное	100	ГБУ «Центр досуга «Личность» 8-495-314-01-48
26	Местное праздничное мероприятие «Новогодняя сказка в Чертаново Центральное»	16.12.2023 17:00	ул. Красного Маяка, 24 (Центр промышленности Республики Болгария)	250	Аппарат Совета депутатов МО Чертаново Центральное 8-495-313-03-39
27	Ледовая дискотека «Это супердиско»	16.12.2023 17.00	ул. Днепропетровская, д.31, каток с искусственным льдом	130	ГБУ «Центр досуга «Личность» 8-495-314-01-48

28	Изготовление елочных игрушек – роспись шаров	19.12.2023 15.00	ул. Красного Маяка, д.11, корп.1, кв.109 (клубное помещение)	40	ГБУ «Центр досуга «Личность» 8-495-314-01-48
29	Ледовая дискотека «Время перемен»	23.12.2023 17.00	ул. Днепропетровская, д.31, каток с искусственным льдом	130	ГБУ «Центр досуга «Личность» 8-495-314-01-48
30	Культурно-массовое мероприятие «Праздник к нам приходит, праздник к нам приходит …»	26.12.2023 17.00	ул. Чертановская, д.30, стр.1 (клубное помещение)	60	ГБУ «Центр досуга «Личность» 8-495-314-01-48
31	Новогоднее чаепитие в клубе «Ретро» с Дедом морозом	27.12.2023 14.30	ул. Днепропетровская, д.5, корп.5, кв.147 (клубное помещение)	20	ГБУ «Центр досуга «Личность» 8-495-314-01-48
32	Изображение новогодней елки с игрушками	29.12.2023 15.00	ул. Красного Маяка, д.11, корп.1, кв.109 (клубное помещение)	40	ГБУ «Центр досуга «Личность» 8-495-314-01-48
33	Ледовая дискотека «Здравствуй, здравствуй Новый год!»	29.12.2023 17.00	ул. Днепропетровская, д.31, каток с искусственным льдом	130	ГБУ «Центр досуга «Личность» 8-495-314-01-48

РЕШЕНИЕ

19 сентября 2023 года № 01-03-68

О результатах проведения мониторинга работы ярмарки выходного дня в III квартале 2023 года, расположенной по адресу: ул. Красного Маяка, вл. 3

В соответствии с пунктом 9 статьи 1 Закона города Москвы от 11 июля 2012 года № 39 «О наделении органов местного самоуправления муниципальных округов в городе Москве отдельными полномочиями города Москвы», постановлением Правительства Москвы от 03 сентября 2013 года № 581-ПП «О внесении изменений в постановление Правительства Москвы от 04 мая 2011 года № 172-ПП», Регламентом реализации отдельных полномочий города Москвы по согласованию мест размещения ярмарок выходного дня и проведению мониторинга их работы,

Совет депутатов муниципального округа Чертаново Центральное решил:

1. Принять к сведению информацию о результатах проведения мониторинга работы ярмарки выходного дня в III квартале 2023 года, расположенной по адресу: ул. Красного Маяка, вл. 3.
2. Направить копию настоящего решения в Департамент территориальных органов исполнительной власти города Москвы, Департамент торговли и услуг города Москвы, префектуру Южного административного округа города Москвы, управу района Чертаново Центральное в течение 3 рабочих дней со дня его принятия.
3. Опубликовать настоящее решение в бюллетене «Московский муниципальный вестник», сетевом издании «Московский муниципальный вестник» и разместить на официальном сайте муниципального округа Чертаново Центральное в информационно-телекоммуникационной сети «Интернет» www.chertanovocentr.ru.
4. Настоящее решение вступает в силу со дня его принятия.
5. Контроль за выполнением настоящего решения возложить на **главу муниципального округа Чертаново Центральное Шиндряеву Н.Н.**

Глава муниципального округа
Чертаново Центральное **Н.Н. Шиндряева**

РЕШЕНИЕ

19 сентября 2023 года № 01-03-70

Об утверждении графика приема избирателей депутатами Совета депутатов муниципального округа Чертаново Центральное на IV квартал 2023 года

В соответствии с пунктом 1 части 4.1. статьи 13 Закона города Москвы от 6 ноября 2002 года № 56 «Об организации местного самоуправления в городе Москве», статьей 57 Регламента Совета депутатов муниципального округа Чертаново Центральное,

Совет депутатов муниципального округа Чертаново Центральное решил:

1. Утвердить График приема избирателей депутатами Совета депутатов муниципального округа Чертаново Центральное на IV квартал 2023 года согласно приложению к настоящему решению.

2. Осуществлять информирование избирателей о графике приема депутатами через средства массовой информации, информационные стенды.

3. Опубликовать настоящее решение в бюллетене «Московский муниципальный вестник», сетевом издании «Московский муниципальный вестник» и разместить на официальном сайте муниципального округа Чертаново Центральное в информационно-телекоммуникационной сети «Интернет» www.chertanovocentr.ru.

4. Контроль за исполнением настоящего решения возложить на **главу муниципального округа Чертаново Центральное Шиндряеву Н.Н.**

Глава муниципального округа
Чертаново Центральное **Н.Н. Шиндряева**

Приложение
к решению Совета депутатов
муниципального округа
Чертаново Центральное
от 19 сентября 2023 года
№ 01-03-70

График приема избирателей депутатами Совета депутатов
муниципального округа,
в т.ч. в дистанционном формате

Избирательный округ №1

Перечень домовладений, входящих в избирательный округ №1
ул. Днепропетровская: 3 *(к.4)*, 5 *(к.2,3,5)*, 14, 14И, 16 (*к.1,2,3,4,5,8)*, 25, 29, 31, 35 *(к.1,2)*, 37 *(к.1,2),* 39;
ул. Кировоградская: 24, 24 *(к.4)*, 28 (*к.1,2*);
ул. Чертановская: 21 *(к.1,2,3),* 23 *(к.1,2,3),* 24 *(к.1),* 25 *(к.1),* 28 *(к.1),* 29 *(к.1),*
30 *(к.1,2,3,4),* 31 *(к.1,2),* 32 *(к.1),* 33 *(к.1,2),* 34 *(к.1),* 36 *(к.1),* 38 *(к.1,2);*
ул. Красного Маяка: 1 *(к.1,2),* 4 *(к.1,2),* 6, 7 *(к.1,2),* 8 *(к.1),* 9, 10, 11 *(к.1,2,3),* 13 *(к.2,3,4,5),* 13А *(к.1,2,3,4,5,6,7),* 15, 15 *(к.1,2,3,4,5),* 16Б, 17 *(к.1,2),* 18 *(к.1,2),* 19 *(к.1,2,3),* 20 *(к.1,2),*
22 *(к.1,2,3),* 26 *(к.1,2,3,4).*

ФИО депутата	Дата и время приема	Адрес приема
Коношенко Богдан Александрович	Первая среда месяца с 16:00 до 18:00	ул. Днепропетровская д.3, корп.5, каб. №4
Ларионова Евгения Иосифовна	Второй вторник месяца с 16:00 до 18:00	ул. Днепропетровская д.3, корп.5, каб. №4
Полозов Сергей Андреевич	Вторая среда месяца с 16:00 до 18:00	ул. Днепропетровская д.3, корп.5, каб. №4
Родина Ирина Алексеевна	Третий понедельник месяца с 16:00 до 18:00	ул. Днепропетровская д.3, корп.5, каб. №4
Смитиенко Степан Борисович	Третий вторник месяца с 16.00 до.18.00	ул. Днепропетровская д.3, корп.5, каб. №4

Избирательный округ №2

Перечень домовладений, входящих в избирательный округ №2

ул. Днепропетровская: 1, 3 *(к.1,2,3,5)*, 5 *(к.1,4)*, 7 *(к.1,2)*, 9/22, 11, 13, 15, 17, 19 *(к.1,2)*, 21, 23 *(к.1,2,3)*, 25 *(к.1,2)*, 27 *(к.1)*;
Варшавское шоссе: 142 *(к.1,2)*, 144 *(к.1,2)*;
ул. Кировоградская: 16 *(к.1,2)*, 17 *(к.1,2)*, 18 *(к.1,2)*, 19 *(к.1,2)*, 20 *(к.1,2,3)*, 22, 22 *(к.2)*, 24 *(к.1,2,3)*, 28 *(к.3)*, 30, 32, 32 *(к.1,2,3)*, 36;
ул. Чертановская: 24 *(к.2,3)*, 27 *(к.1)*, 29 *(к.2)*, 37, 39 *(к.1,2)*, 41 *(к.1,2,3)*, 42 *(к.1,2)*, 43 *(к.1,2,3,4,5)*, 44, 45 *(к.1,2)*, 46, 48 *(к.1,2,3)*;
ул. Красного Маяка: 1 *(к.3)*, 2, 3, 4 *(к.3)*, 5 *(к.1,2)*, 8 *(к.2)*, 11 *(к.4,5)*.

ФИО депутата	Дата и время приема	Адрес приема
Мелешин Василий Владимирович	Второй понедельник месяца с 16:00 до 18:00	ул. Днепропетровская д.3, корп.5, каб. №4
Миронов Дмитрий Павлович	Первый понедельник месяца с 16:00 до 18:00	ул. Днепропетровская д.3, корп.5, каб. №4
Репкина Елена Владимировна	Первый четверг месяца с 16:00 до 18:00	ул. Днепропетровская д.3, корп.5, каб. №4
Рыбакова Евгения Валентиновна	Первый вторник месяца с 16:00 до 18:00	ул. Днепропетровская д.3, корп.5, каб. №4
Шиндряева Наталья Николаевна	Третья среда месяца с 16.00 до.18.00	ул. Днепропетровская д.3, корп.5, каб. №4

МУНИЦИПАЛЬНЫЙ ОКРУГ ЧЕРТАНОВО ЮЖНОЕ В ГОРОДЕ МОСКВЕ

СОВЕТ ДЕПУТАТОВ

РЕШЕНИЕ

11.07.2023 № 01-03-56/23

О Регламенте реализации отдельных полномочий города Москвы в сфере организации и проведения капитального ремонта общего имущества в многоквартирных домах в рамках реализации региональной программы капитального ремонта общего имущества в многоквартирных домах на территории города Москвы

На основании части 2 статьи 8 Закона города Москвы от 14 июля 2004 года № 50 «О порядке наделения органов местного самоуправления внутригородских муниципальных образований в городе Москве отдельными полномочиями города Москвы (государственными полномочиями)» и в соответствии с Законом города Москвы от 16 декабря 2015 года № 72 «О наделении органов местного самоуправления внутригородских муниципальных образований в городе Москве отдельными полномочиями города Москвы в сфере организации и проведения капитального ремонта общего имущества в многоквартирных домах в рамках реализации региональной программы капитального ремонта общего имущества в многоквартирных домах на территории города Москвы», постановлениями Правительства Москвы от 25 февраля 2016 года № 57-ПП «Об утверждении Порядка реализации органами местного самоуправления внутригородских муниципальных образований в городе Москве отдельного полномочия города Москвы по участию в работе комиссий, осуществляющих открытие работ и приемку оказанных услуг и (или) выполненных работ по капитальному ремонту общего имущества в многоквартирных домах» и от 1 июня 2017 года № 328-ПП «Об утверждении Порядка реализации органами местного самоуправления внутригородских муниципальных образований в городе Москве отдельного полномочия города Москвы по согласованию адресного перечня многоквартирных домов, подлежащих включению в краткосрочный план реализации региональной программы капитального ремонта общего имущества в многоквартирных домах на территории города Москвы»

Совет депутатов муниципального округа Чертаново Южное решил:

1. Утвердить Регламент реализации отдельных полномочий города Москвы в сфере организации и проведения капитального ремонта общего имущества в многоквартирных домах в рамках реализации региональной программы капитального ремонта общего имущества в многоквартирных домах на территории города Москвы (приложение).

2. Признать утратившим силу решение Совета депутатов муниципального округа Чертаново Южное от 19 декабря 2017 года № 01-03-99/17 «Об утверждении Регламента реализации отдельных полно-

мочий города Москвы в сфере организации и проведения капитального ремонта общего имущества в многоквартирных домах в рамках реализации региональной программы капитального ремонта общего имущества в многоквартирных домах на территории города Москвы».

3. Опубликовать настоящее решение в бюллетене «Московский муниципальный вестник» и сетевом издании «Московский муниципальный вестник».

Глава муниципального округа
Чертаново Южное **А.А. Новиков**

Приложение
к решению Совета депутатов
муниципального округа
Чертаново Южное
от «11» июля 2023 года
№ 01-03-56/23

Регламент реализации отдельных полномочий города Москвы в сфере организации и проведения капитального ремонта общего имущества в многоквартирных домах в рамках реализации региональной программы капитального ремонта общего имущества в многоквартирных домах на территории города Москвы

1. Настоящий Регламент определяет порядок реализации Советом депутатов муниципального округа Чертаново Южное (далее – Совет депутатов, муниципальный округ) отдельных полномочий города Москвы в сфере организации и проведения капитального ремонта общего имущества в многоквартирных домах в рамках реализации региональной программы капитального ремонта общего имущества в многоквартирных домах на территории города Москвы (далее – переданные полномочия):

1) согласование адресного перечня многоквартирных домов, подлежащих включению в краткосрочный план реализации региональной программы капитального ремонта общего имущества в многоквартирных домах на территории города Москвы, в части распределения по годам сроков проведения капитального ремонта общего имущества в многоквартирных домах, расположенных на территории муниципального округа, в пределах сроков реализации краткосрочного плана (далее – адресный перечень, краткосрочный план);

2) участие в работе комиссий, осуществляющих открытие работ и приемку оказанных услуг и (или) выполненных работ по капитальному ремонту общего имущества в многоквартирных домах (далее – комиссии), проведение которого обеспечивает Фонд капитального ремонта многоквартирных домов города Москвы (далее – Фонд), в том числе подписание актов приемки оказанных услуг и (или) выполненных работ по капитальному ремонту общего имущества в многоквартирном доме, проведение которого обеспечивает Фонд (далее – акт приемки).

2. Организацию работы по реализации Советом депутатов переданных полномочий осуществляют глава муниципального округа и комиссия Совета депутатов по социально-экономическому развитию муниципального округа Чертаново Южное (далее – комиссия Совета депутатов) в соответствии с Регламентом Совета депутатов, Положением о комиссии Совета депутатов (в части, касающейся порядка ее деятельности) с учетом особенностей, установленных настоящим Регламентом.

Порядок согласования адресного перечня

3. Началом реализации переданного полномочия, указанного в подпункте 1 пункта 1 настоящего Ре-

гламента, является внесение префектурой Южного административного округа города Москвы (далее – префектура) в Совет депутатов проекта адресного перечня.

4. Регистрация проекта адресного перечня осуществляется в день его поступления и не позднее следующего рабочего дня направляется (в бумажном и (или) электронном виде) депутатам Совета депутатов (далее – депутаты) и в комиссию Совета депутатов.

5. В срок не позднее 5 календарных дней со дня регистрации проекта адресного перечня депутаты вправе направить в комиссию Совета депутатов предложения по изменению периодов работ по капитальному ремонту общего имущества в многоквартирных домах, расположенных на территории их избирательных округов, в пределах сроков реализации краткосрочного плана.

6. Комиссия Совета депутатов на своем заседании рассматривает проект адресного перечня, предложения, указанные в пункте 5 настоящего Регламента (при их наличии), и подготавливает информацию о соответствии (несоответствии) таких предложений пункту 7.2 приложения к постановлению Правительства Москвы от 1 июня 2017 года № 328-ПП «Об утверждении Порядка реализации органами местного самоуправления внутригородских муниципальных образований в городе Москве отдельного полномочия города Москвы по согласованию адресного перечня многоквартирных домов, подлежащих включению в краткосрочный план реализации региональной программы капитального ремонта общего имущества в многоквартирных домах на территории города Москвы», а также проект решения Совета депутатов.

О дате, времени и месте заседания комиссии Совета депутатов сообщается всем депутатам не менее чем за 2 календарных дня до дня заседания.

7. Проект адресного перечня, информация и проект решения Совета депутатов, указанные в пункте 6 настоящего Регламента, рассматриваются на заседании Совета депутатов в срок не позднее 21 календарного дня со дня регистрации проекта адресного перечня, за исключением случая, предусмотренного пунктом 11 настоящего Регламента.

8. Информация о датах, времени и месте заседаний Совета депутатов, указанных в пунктах 7 и 11 настоящего Регламента, направляется главой муниципального округа в письменной форме в префектуру не позднее чем за 3 календарных дня до дня проведения соответствующего заседания.

9. По результатам рассмотрения проекта адресного перечня и информации, указанной в пункте 6 настоящего Регламента, Совет депутатов открытым голосованием большинством голосов от установленной численности депутатов принимает одно из следующих решений:

1) согласовать проект адресного перечня в полном объеме;

2) согласовать проект адресного перечня с учетом предложений по изменению периодов работ по капитальному ремонту общего имущества в многоквартирных домах, расположенных на территории муниципального округа, в пределах сроков реализации краткосрочного плана без изменения предельного размера общей площади указанных многоквартирных домов.

10. Совет депутатов принимает решение, указанное в подпункте 1 пункта 9 настоящего Регламента, также в случае, установленном пунктом 8 приложения к постановлению Правительства Москвы от 1 июня 2017 года № 328-ПП «Об утверждении Порядка реализации органами местного самоуправления внутригородских муниципальных образований в городе Москве отдельного полномочия города Москвы по согласованию адресного перечня многоквартирных домов, подлежащих включению в краткосрочный план реализации региональной программы капитального ремонта общего имущества в многоквартирных домах на территории города Москвы».

11. В случае если в течение 21 календарного дня со дня регистрации проекта адресного перечня вопрос о согласовании проекта адресного перечня рассмотрен на заседании Совета депутатов, но ни одно из решений, предусмотренных пунктом 9 настоящего Регламента, не принято, то вопрос о согласовании проекта адресного перечня повторно рассматривается на заседании Совета депутатов в срок не позднее 30 календарных дней со дня регистрации проекта адресного перечня.

В этом случае глава муниципального округа в срок не позднее 3 календарных дней со дня проведения заседания Совета депутатов, на котором ни одно из решений, предусмотренных пунктом 9 настоящего Регламента, не было принято, направляет в префектуру протокол указанного заседания.

12. В решении Совета депутатов (пункт 9) также указываются: наименование префектуры, дата и номер обращения, даты поступления и его регистрации в Совете депутатов. К решению Совета депутатов прилагается проект адресного перечня, в том числе содержащий предложения Совета депутатов в случае принятия Советом депутатов решения, предусмотренного подпунктом 2 пункта 9 настоящего Регламента.

13. Глава муниципального округа направляет решение Совета депутатов (пункт 9) в префектуру в срок не позднее 3 календарных дней со дня его принятия, обеспечивает размещение указанного решения на официальном сайте муниципального округа в информационно-телекоммуникационной сети «Интернет» в течение 3 рабочих дней со дня его принятия и официальное опубликование в порядке, установленном Уставом муниципального округа.

14. В случае принятия Советом депутатов решения о внесении изменений в решение Совета депутатов (пункт 9) осуществляются действия, предусмотренные пунктом 13 настоящего Регламента.

Порядок участия депутатов в работе комиссий

15. Основанием для реализации переданного полномочия, указанного в подпункте 2 пункта 1 настоящего Регламента, является получение Советом депутатов уведомления Фонда о необходимости направления уполномоченных депутатов для участия в работе комиссий (далее – уведомление).

16. Регистрация уведомления осуществляется в день его получения и не позднее следующего рабочего дня направляется (в бумажном и (или) электронном виде) депутатам и в комиссию Совета депутатов.

17. В срок не позднее 5 календарных дней со дня регистрации уведомления депутаты направляют в комиссию Совета депутатов предложения по их участию в работе комиссий, действующих на территории их избирательных округов.

18. Комиссия Совета депутатов на основании предложений депутатов (пункт 17) подготавливает проект решения Совета депутатов об участии депутатов в работе комиссий. Если указанные предложения не поступили, комиссия Совета депутатов подготавливает проект решения Совета депутатов об участии депутатов в работе комиссий с учетом требований, установленных пунктом 20 настоящего Регламента.

Проект решения Совета депутатов об участии депутатов в работе комиссий подлежит рассмотрению на заседании комиссии Совета депутатов. О дате, времени и месте заседания комиссии Совета депутатов сообщается всем депутатам не менее чем за 2 календарных дня до дня его проведения.

19. Совет депутатов не позднее чем через 21 календарный день со дня получения уведомления рассматривает проект решения (пункт 18) и открытым голосованием принимает большинством голосов от установленной численности депутатов решение об участии депутатов в работе комиссий.

20. Решением Совета депутатов об участии депутатов в работе комиссий предусматривается направление двух уполномоченных депутатов (один депутат – основной, второй – резервный) в комиссии, действующие на территории их избирательных округов, по каждому указанному в уведомлении многоквартирному дому.

При наличии в Совете депутатов вакантного депутатского мандата указанным решением предусматривается направление иного депутата в комиссию, действующую на территории соответствующего избирательного округа.

21. В решении Совета депутатов об участии депутатов в работе комиссий также указываются: полное наименование Фонда, дата и номер уведомления, даты поступления и его регистрации в Совете депутатов.

22. Заверенная копия решения Совета депутатов об участии депутатов в работе комиссий направляется главой муниципального округа в Департамент капитального ремонта города Москвы и Фонд в течение 3 рабочих дней со дня его принятия.

23. Глава муниципального округа обеспечивает размещение решения Совета депутатов об участии депутатов в работе комиссий на официальном сайте муниципального округа я в информационно-телекоммуникационной сети «Интернет» в течение 3 рабочих дней со дня его принятия и официальное опу-

бликование указанного решения в порядке, установленном Уставом муниципального округа.

24. В случае принятия Советом депутатов решения о внесении изменений в решение Совета депутатов об участии депутатов в работе комиссий осуществляются действия, предусмотренные пунктами 22 и 23 настоящего Регламента.

25. Уполномоченные депутаты (пункт 20) принимают участие в работе комиссий в соответствии с положением о таких комиссиях, утвержденным Департаментом капитального ремонта города Москвы, в том числе подписывают акт приемки.

Резервный уполномоченный депутат направляется главой муниципального округа для участия в работе комиссии в случае поступления в Совет депутатов письменного уведомления основного уполномоченного депутата об отсутствии возможности принять участие в работе комиссии.

26. В случае отказа уполномоченного депутата от подписания акта приемки он не позднее 3 рабочих дней со дня отказа от подписания акта приемки оформляет письменное особое мнение с указанием замечаний к оказанным услугам и (или) выполненным работам по капитальному ремонту общего имущества в многоквартирных домах. Письменное особое мнение передается уполномоченным депутатом сотруднику Фонда, являющемуся членом соответствующей комиссии.

РЕШЕНИЕ

19.09.2023 № 01-03-58/23

О проведении дополнительных мероприятий по социально-экономическому развитию района Чертаново Южное города Москвы в 2023 году за счет средств экономии

В соответствии с частью 6 статьи 1 Закона города Москвы от 11 июля 2012 года № 39 «О наделении органов местного самоуправления муниципальных округов в городе Москве отдельными полномочиями города Москвы», Постановлением Правительства Москвы от 13 сентября 2012 года N 484-ПП «О дополнительных мероприятиях по социально-экономическому развитию районов города Москвы», обращением управы района Чертаново Южное от 18 сентября 2023 года № ЧЮ-16-исх-3,

Совет депутатов муниципального округа Чертаново Южное РЕШИЛ:

1. Провести дополнительные мероприятия по социально-экономическому развитию района Чертаново Южное города Москвы в 2023 году за счет средств экономии на сумму 317996,48 рублей согласно приложению, к настоящему решению.

2. Главе управы района Чертаново Южное города Москвы обеспечить реализацию дополнительных мероприятий по социально-экономическому развитию района Чертаново Южное городе Москвы.

3. Направить настоящее решение в управу района Чертаново Южное города Москвы и Департамент территориальных органов исполнительной власти города Москвы.

4. Опубликовать настоящее решение в бюллетене «Московский муниципальный вестник» и сетевом издании «Московский муниципальный вестник».

5. Контроль за выполнением настоящего решения возложить главу муниципального округа Чертаново Южное Новикова А.А.

Глава муниципального округа
Чертаново Южное **А.А. Новиков**

Приложение
к решению Совета депутатов
муниципального округа
Чертаново Южное
от 19 сентября 2023 года
№ 01-03-58/23

Перечень дополнительных мероприятий по социально-экономическому развитию района Чертаново Южное города Москвы в 2023 году (за счет средств экономии)

Благоустройство территорий общего пользования, в том числе дворовых территорий (включая их обустройство, текущий и капитальный ремонт), парков, скверов и иных объектов благоустройства					
№ п/п	Адрес	Вид работ	Кол-во	Единица измерения	Стоимость, руб.
1.	3-й Дорожный пр-д, д. 5 корп.1	Ремонт газона	112,46	Пог. м	20 147, 65

Установка и ремонт общедомового оборудования, позволяющего обеспечить беспрепятственный доступ инвалидов и других лиц с ограничениями жизнедеятельности, включая подъемные платформы					
№ п/п	Адрес	Вид работ	Кол-во	Единица измерения	Стоимость, руб.
1.	3-й Дорожный пр-д, д. 5 корп.1	Установка поручней	42	Пог. м	297 848,83
ИТОГО:					317 996,48

РЕШЕНИЕ

19.09.2023 № 01-03-59/23

О направлении средств стимулирования управы Чертаново Южное города Москвы, сложившихся в результате экономии, на реализацию мероприятий по развитию района Чертаново Южное города Москвы

В соответствии с постановлением Правительства Москвы от 26 декабря 2012 года № 849-ПП «О стимулировании управ районов города Москвы», рассмотрев обращение управы района Чертаново Южное города Москвы от 18 сентября 2023 года № ЧЮ-16-исх-1

Совет депутатов муниципального округа Чертаново Южное решил:

1. Согласовать направление средств стимулирования управы Чертаново Южное города Москвы, сложившихся в результате экономии, на реализацию мероприятий по развитию района Чертаново Южное города Москвы в 2023 году согласно приложению, к настоящему решению.
2. Опубликовать настоящее решение в бюллетене «Московский муниципальный вестник» и сетевом издании «Московский муниципальный вестник».
3. Направить настоящее решение в управу Чертаново Южное города Москвы и Департамент территориальных органов исполнительной власти города Москвы в течение трех дней со дня его принятия.

Глава муниципального округа
Чертаново Южное **А.А. Новиков**

Приложение
к решению Совета депутатов
муниципального округа
Чертаново Южное
от 19 сентября 2023 года
№01-03-59/23

Мероприятия
по развитию района Чертаново Южное города Москвы в 2023 году
за счет средств стимулирования управы Чертаново Южное города Москвы

п/п	Адрес объекта	Функциональное назначение планируемых работ	Ориентировочная стоимость работ (руб.)
1	Территория района Чернаново Южное города Москвы	Закупка дорожных знаков 5.20 «Искусственная неровность»	49 996,25
2	Территория района Чертаново Южное города Москвы	Закупка стоек из оцинкованной стали, диаметр 76 мм, длина 3 м	112 958,75
3	Территория района Чертаново Южное города Москвы	Закупка хомутов из оцинкованной стали, диаметр 76 мм	5 692,50
		ИТОГО ПО ВСЕМ ОБЪЕКТАМ:	**168 647,50**

РЕШЕНИЕ

19.09.2023 № 01-03-60/23

О направлении средств стимулирования управы Чертаново Южное города Москвы, сложившихся в результате экономии, на реализацию мероприятий по содержанию территории района Чертаново Южное города Москвы

В соответствии с постановлением Правительства Москвы от 26 декабря 2012 года № 849-ПП «О стимулировании управ районов города Москвы», рассмотрев обращение управы района Чертаново Южное города Москвы от 18 сентября 2023 года № ЧЮ-16-исх-2,

Совет депутатов муниципального округа Чертаново Южное решил:

1. Согласовать направление средств стимулирования управы Чертаново Южное города Москвы, сложившихся в результате экономии, на реализацию мероприятий по содержанию района Чертаново Южное города Москвы в 2023 году согласно приложению, к настоящему решению.
2. Опубликовать настоящее решение в бюллетене «Московский муниципальный вестник» и сетевом издании «Московский муниципальный вестник».
3. Направить настоящее решение в управу Чертаново Южное города Москвы и Департамент территориальных органов исполнительной власти города Москвы в течение трех дней со дня его принятия.

Глава муниципального округа
Чертаново Южное **А.А. Новиков**

Приложение
к решению Совета депутатов
муниципального округа
Чертаново Южное
от 19 сентября 2023 года
№ 01-03-60/23

Мероприятия
по содержанию территории района Чертаново Южное в 2023 году
за счет средств стимулирования управы Чертаново Южное города Москвы

п/п	Адрес объекта	Функциональное назначение планируемых работ	Ориентировочная стоимость работ (руб.)
1	Территория района Чертаново Южное города Москвы	Закупка инвентаря для зимней уборки (лопаты снеговые, ледорубы, ломы)	**797 350,00**

РЕШЕНИЕ

19.09.2023 № 01-03-64/23

О согласовании ежеквартального сводного районного календарного плана по досуговой, социально-воспитательной, физкультурно-оздоровительной и спортивной работе с населением по месту жительства на четвертый квартал 2023 года

В соответствии с пунктом 3 части 7 статьи 1 Закона города Москвы от 11 июля 2012 года N 39 «О наделении органов местного самоуправления муниципальных округов в городе Москве отдельными полномочиями города Москвы» и обращением главы управы района Чертаново Южное от 7 сентября 2023 года № ЧЮ-16К

Совет депутатов муниципального округа Чертаново Южное РЕШИЛ:

1. Согласовать ежеквартальный сводный районный календарный план по досуговой, социально-воспитательной, физкультурно-оздоровительной и спортивной работе с населением по месту жительства на четвертый квартал 2023 года согласно приложению.
2. Направить настоящее решение в Департамент территориальных органов исполнительной власти города Москвы и управу района Чертаново Южное.
3. Опубликовать настоящее решение в бюллетене «Московский муниципальный вестник» и на сайте муниципального округа Чертаново Южное.
4. Контроль за исполнением настоящего решения возложить на главу муниципального округа Чертаново Южное Новикова А.А.

Глава муниципального округа
Чертаново Южное **А.А. Новиков**

Полный текст настоящего решения, включая приложение к нему, опубликован в официальном сетевом издании «Московский муниципальный вестник» (amom-mmv.ru) 17 октября 2023 года.

МУНИЦИПАЛЬНЫЙ ОКРУГ АКАДЕМИЧЕСКИЙ В ГОРОДЕ МОСКВЕ

АППАРАТ СОВЕТА ДЕПУТАТОВ

ПОСТАНОВЛЕНИЕ

21 сентября 2023 года № 02-01-03/17

Об утверждении Порядка составления и ведения бюджетной росписи главных распорядителей средств бюджета муниципального округа Академический

В соответствии со статьей 219.1 Бюджетного кодекса Российской Федерации, Уставом муниципального округа Академический, Положением о бюджетном процессе в муниципальном округе Академический, утвержденным Решением Совета депутатов муниципального округа Академический от 24 ноября 2022 года №18-11-2022, аппарат Совета депутатов муниципального округа Академический

ПОСТАНОВЛЯЕТ:

1. Утвердить Порядок составления и ведения бюджетной росписи главных распорядителей средств бюджета муниципального округа Академический (главных администраторов источников финансирования дефицита бюджета муниципального округа Академический) согласно Приложению к настоящему постановлению.
2. Опубликовать настоящее постановление в бюллетене «Московский муниципальный вестник» и разместить на официальном сайте муниципального округа Академический.
3. Настоящее постановление вступает в силу со дня официального опубликования.
4. Контроль за исполнением настоящего постановления сохранить за главой муниципального округа Академический Ртищевой И.А.

Глава муниципального округа **И.А. Ртищева**

Приложение
к постановлению аппарата
Совета депутатов
муниципального округа
Академический
от 21.09. 2023г. № 02-01-03/17

Порядок
составления и ведения бюджетной росписи главных распорядителей средств бюджета муниципального округа Академический (главных администраторов источников финансирования дефицита бюджета муниципального округа Академический)

1. Общие положения.

1.1. Порядок составления и ведения бюджетной росписи главного распорядителя средств бюджета муниципального округа Академический (главного администратора источников финансирования дефицита бюджета) (далее - Порядок) и внесения изменений в нее, разработан в целях организации исполнения бюджета муниципального округа Академический (далее - местный бюджет) по расходам и источникам финансирования дефицита бюджета муниципального округа Академический и определяет правила составления и ведения бюджетной росписи главного распорядителя средств местного бюджета (далее – бюджетная роспись) и лимитов бюджетных обязательств (далее – ЛБО).

1.2. Порядок составления и ведения бюджетной росписи, включая внесение изменений в бюджетную роспись, устанавливается финансовым органом аппарата Совета депутатов муниципального округа Академический.

2. Составление и ведение бюджетной росписи.

2.1. Бюджетная роспись составляется главным распорядителем средств бюджета муниципального округа Академический в соответствии с бюджетными ассигнованиями, утвержденными сводной бюджетной росписью местного бюджета и утвержденными финансовым органом лимитами бюджетных обязательств.

2.2. Бюджетная роспись составляется на текущий финансовый год и на плановый период, с расшифровкой по годам, без поквартальной разбивки в тыс. рублей с одним знаком после запятой.

2.3. Бюджетная роспись включает в себя:

2.3.1.Бюджетные ассигнования по расходам муниципального округа Академический в разрезе распорядителей (получателей) средств местного бюджета по разделам, подразделам, целевым статьям муниципального округа Академический (далее – муниципальный округ) местного бюджета, группам и подгруппам и элементов видов расходов классификации расходов бюджета, а также дополнительных кодов аналитического учета (далее ДКАУ), если целевая статья в бюджетной росписи 31 XXXXXXXX, то ДКАУ соответствует КЭСО сводной бюджетной росписи, если целевая статья иная, то ДКАУ присваивается значение «000».

2.3.2. Бюджетные ассигнования по источникам дефицита бюджета главного администратора источников на текущий финансовый год и плановый период в разрезе администратора источников финансирование дефицита местного бюджета и кодов классификации финансирования дефицита местного бюджета.

2.3.3. Лимиты бюджетных обязательств на текущий год и на плановый период, утвержденные в разрезе бюджетополучателей и в пределах лимитов бюджетных обязательств финансового органа муниципального округа.

2.4. Сформированная бюджетная роспись и лимиты бюджетных обязательств на текущий финансовый год и на плановый период утверждаются в соответствии со сводной бюджетной росписью главой муниципального округа Академический ежегодно по форме согласно приложению 1 к настоящему Порядку.

2.5. Показатели бюджетной росписи по расходам и лимитам бюджетных обязательств доводятся

до получателей бюджетных средств до начала очередного финансового года, за исключением случаев, предусмотренных статьями 190 и 191 настоящего Кодекса ежегодно по форме согласно приложению 2 к настоящему Порядку.

2.6. Составление и ведение бюджетной росписи и ЛБО осуществляется главным распорядителем средств местного бюджета в программном комплексе «Ведение СБР и БР» АСУ ГФ, являющемся составной частью автоматизированной системы управления бюджетным процессом аппарата Совета депутатов муниципального округа Академический (далее – ПК «Ведение СБР и БР» АСУ ГФ).

2.7. Полномочия по составлению и ведению бюджетной росписи и ЛБО в программном комплексе «Ведение СБР и БР» АСУ ГФ возлагаются на главного бухгалтера – заведующим сектором аппарата Совета депутатов муниципального округа Академический (далее - аппарат Совета депутатов).

3. Внесение изменений в бюджетную роспись.

3.1. Изменение сводной бюджетной росписи бюджета муниципального округа Академический (далее – сводная бюджетная роспись) служит основанием для внесения главным распорядителем соответствующих изменений в показатели бюджетной росписи.

Изменение показателей бюджетной росписи в связи с изменениями показателей сводной бюджетной росписи осуществляется в соответствии с Порядком составления и ведения сводной бюджетной росписи бюджета муниципального округа Академический.

3.2. Изменение бюджетной росписи и ЛБО производится после внесения соответствующих изменений в сводную бюджетную роспись и ЛБО местного бюджета на основании уведомления о внесении изменений в сводную бюджетную роспись местного бюджета по расходам и уведомления об изменении ЛБО, доведенных финансовым органом муниципального округа Академический и в установленном порядке направляются в финансово-казначейское управление.

3.3. Финансово-казначейское управление подтверждает произведенные передвижения бюджетных ассигнований выпиской из лицевого счета главного распорядителя бюджетных средств на текущую дату передвижения.

3.4. Предложение об изменении бюджетных ассигнований должно быть сбалансировано.

3.5. Предложения об уменьшении бюджетных ассигнований формируются аппаратом Совета депутатов при наличии на ее лицевом счете нераспределенного остатка бюджетных средств в объеме, не менее заявленного к перераспределению.

3.6. Изменение показателей, утвержденных бюджетной росписью по расходам главного распорядителя (главных администраторов источников финансирования дефицита бюджета) в соответствии с показателями сводной бюджетной росписи, без внесения соответствующих изменений в сводную бюджетную роспись бюджета муниципального округа Академический не допускается.

3.7. Главный распорядитель бюджетных средств в подсистеме «Ведение СБР» АСУ ГФ формирует Уведомление об изменении бюджетных ассигнований, и автоматически передает в АИС УБП 1 -М.

Приложение 1
к порядку составления и ведения бюджетной росписи главных распорядителей средств бюджета муниципального округа Академический (главных администраторов источников финансирования дефицита бюджета муниципального округа Академический)

УТВЕРЖДАЮ
Руководитель
_____
(полное наименование ГРБС)
_____/_____/
(подпись) (расшифровка подписи)
« ____ » _____ 20__ года
(печать)

Бюджетная роспись на ____ год и на плановый период ____и _____годов

Код ГРБС (ГАИФД)

_____
(полное наименование главного распорядителя средств бюджета муниципального округа ,
главного администратора источников финансирования дефицита бюджета муниципального округа)

I. Бюджетные ассигнования по разделам, подразделам, целевым статьям (муниципальным программам муниципального округа и непрограммным направлениям деятельности), группам и подгруппам видов расходов классификации расходов бюджета на_____ год и на плановый период _____и _____годов

(текущий год)

Единица измерения: (рублей)

Наименование показателя	Код бюджетной классификации						Объем бюджетных ассигнований		
	Главного распорядителя средств бюджета муниципального округа	Раздела	Подраздела	Целевой статьи	Вида расходов	Экономического содержания операции	20___год	Плановый период	
								20__год	20___год
1	2	3	4	5	6	7	8	9	10
ВСЕГО РАСХОДОВ									

II. Бюджетные ассигнования по источникам финансирования дефицита бюджета муниципального округа

на ____год и на плановый период _____и _____годов

(текущий год)

Единица измерения: (рублей)

Код бюджетной классификации		Наименование	Объем бюджетных ассигнований		
			на 20___год	Плановый период	
Главного администратора источников дефицита бюджета муниципального округа	Источников финансирования дефицита бюджета муниципального округа			на 20__ год	на 20__ год
1	2	3	4	5	6
ВСЕГО ИСТОЧНИКОВ					

Исполнитель _____ _____

(подпись) (расшифровка подписи)

Приложение 2
к порядку составления и ведения бюджетной росписи главных распорядителей средств бюджета муниципального округа Академический (главных администраторов источников финансирования дефицита бюджета муниципального округа Академический)

УТВЕРЖДАЮ
Руководитель
_____
(полное наименование ГРБС)
_____/_____/
(подпись) (расшифровка подписи)
« ____ » _____ 20__ года
(печать)

Лимиты бюджетных обязательств на ____ год и на плановый период _____и_ ____годов

_____
(полное наименование главного распорядителя средств бюджета муниципального округа)

Код ГРБС

Единица измерения: рублей

Наименование показателя	Код бюджетной классификации						Объем лимитов бюджетных обязательств		
	Главного распорядителя средств бюджета	Раздел	Подраздел	Целевой статьи	Вида расходов	Экономического содержания операции	на 20__ год	Плановый период	
								на 20_год	на 20_год
1	2	3	4	5	6	7			
ВСЕГО РАСХОДОВ									

Исполнитель _____ _____
(подпись) (расшифровка подписи)

СОВЕТ ДЕПУТАТОВ

РЕШЕНИЕ

21 сентября 2023 года № 01-10-2023

О результатах проведения публичных слушаний по проекту решения Совета депутатов муниципального округа Академический «Об исполнении бюджета муниципального округа Академический за 2022 год»

В соответствии со статьей 28 Федерального закона от 6 октября 2003 года № 131-ФЗ «Об общих принципах организации местного самоуправления в Российской Федерации», статьей 30 Устава муниципального округа Академический, Порядком организации и проведения публичных слушаний в муниципальном округе Академический, утвержденным решением Совета депутатов муниципального округа Академический от 24 ноября 2022 года № 01-11-2022, по результатам рассмотрения результатов публичных слушаний по проекту решения Совета депутатов муниципального округа Академический «Об исполнении бюджета муниципального округа Академический за 2022 год»,

Совет депутатов муниципального округа Академический решил:

1. Считать публичные слушания по проекту решения Совета депутатов муниципального округа Академический «Об исполнении бюджета муниципального округа Академический за 2022 год» состоявшимися в соответствии с Порядком организации и проведения публичных слушаний в муниципальном округе Академический, утвержденным решением Совета депутатов муниципального округа Академический от 24 ноября 2022 года № 01-11-2022.
2. Утвердить результаты публичных слушаний по проекту решения Совета депутатов муниципального округа Академический «Об исполнении бюджета муниципального округа Академический за 2022 год» (Приложение).
3. Опубликовать настоящее решение в бюллетене «Московский муниципальный вестник» и на официальном сайте муниципального округа Академический www.moacadem.ru.
4. Настоящее решение вступает в силу со дня его официального опубликования.
5. Контроль за выполнением настоящего решения возложить главу муниципального округа Академический Ртищеву Ирину Александровну.

Результаты голосования: «За» - 10 «Против» - 0 «Воздержались» - 0

Глава
муниципального
округа Академический **И.А. Ртищева**

Приложение
к решению Совета депутатов
муниципального округа
Академический
от 21.09.2023 № 01-10-2023

РЕЗУЛЬТАТЫ ПУБЛИЧНЫХ СЛУШАНИЙ
по проекту решения Совета депутатов муниципального округа Академический «Об исполнении бюджета муниципального округа Академический за 2022 год»

Основание проведения публичных слушаний: решение Совета депутатов муниципального округа Академический от 25 мая 2023 года №02-07-2023 «О проекте решения Совета депутатов муниципального округа Академический «Об исполнении бюджета муниципального округа Академический за 2022 год»

Инициатор публичных слушаний: Совет депутатов муниципального округа Академический.

Дата проведения: «10» июля 2023 года.

Место проведения: город Москва, ул. Кедрова, д. 5, корп. 1.

Количество участников: 6.
Сведения о протоколе публичных слушаний:
Протокол публичных слушаний от 10.07.2023 оформлен.

Количество поступивших предложений граждан: 0.
Итоги публичных слушаний:
Публичные слушания по проекту решения Совета депутатов муниципального округа Академический «Об исполнении бюджета муниципального округа Академический за 2022 год» проведены в соответствии с решением Совета депутатов муниципального округа Академический от 25 мая 2023 года № 02-07-2023 «О проекте решения Совета депутатов муниципального округа Академический «Об исполнении бюджета муниципального округа Академический за 2022 год». По итогам рассмотрения проекта Совета депутатов муниципального округа Академический участники решили:

1. Поддержать проект решения Совета депутатов муниципального округа Академический «Об исполнении бюджета муниципального округа Академический за 2022 год».
2. Направить результаты публичных слушаний и протокол публичных слушаний в Совет депутатов муниципального округа Академический.

Руководитель рабочей группы
по организации и проведению
публичных слушаний,
глава муниципального
округа Академический _____**И.А. Ртищева**

Секретарь рабочей группы,
Консультант по работе с Советом депутатов
организационного отдела аппарата Совета
депутатов муниципального
округа Академический _____**М.М. Зубова**

РЕШЕНИЕ

21 сентября 2023 года № 02-10-2023

Об исполнении бюджета муниципального округа Академический за 2022 год

В соответствии с Бюджетным кодексом Российской Федерации, Федеральным законом от 6 октября 2003 года № 131-ФЗ «Об общих принципах организации местного самоуправления в Российской Федерации», законами города Москвы от 6 ноября 2002 года № 56 «Об организации местного самоуправления в городе Москве», Уставом муниципального округа Академический, Положением о бюджетном процессе в муниципальном округе Академический в городе Москве, утвержденным решением Совета депутатов муниципального округа Академический от 24 ноября 2022 года № 18-11-2022,

Совет депутатов муниципального округа Академический решил:

1. Утвердить отчет об исполнении бюджета муниципального округа Академический за 2022 год по доходам в сумме 45 874,0 тыс. рублей, по расходам в сумме 30 128,3 тыс. рублей с превышением доходов над расходами в сумме 15 745,7 тыс. (профицит) и по следующим показателям:

1.1. Исполнение доходов бюджета муниципального округа Академический по кодам классификации доходов бюджета за 2022 год согласно Приложению 1 к настоящему решению.

1.2. Исполнение доходов бюджета муниципального округа Академический по кодам видов доходов, подвидов доходов, классификации операций сектора государственного управления, относящихся к доходам бюджета за 2022 год согласно Приложению 2 к настоящему решению.

1.3. Исполнение расходов бюджета муниципального округа Академический в разрезе ведомственной структуры за 2022 год согласно Приложению 3 к настоящему решению.

1.4. Исполнение расходов бюджета муниципального округа Академический по разделам и подразделам классификации расходов бюджета за 2022 год согласно Приложению 4 к настоящему решению.

1.5. Исполнение источников финансирования дефицита бюджета муниципального округа Академический за 2022 год по кодам классификации источников финансирования дефицитов бюджета согласно Приложению 5 к настоящему Решению.

2. Утвердить сведения о численности муниципальных служащих и фактических затратах на их содержание за 2022 год согласно Приложению 6 к настоящему решению.

3. Опубликовать настоящее решение в бюллетене «Московский муниципальный вестник» и разместить на официальном сайте муниципального округа Академический www.moacadem.ru.

4. Настоящее решение вступает в силу со дня его официального опубликования.

5. Контроль за исполнением настоящего решения возложить на главу муниципального округа Академический Ртищеву Ирину Александровну.

Результаты голосования: «За» - 10 «Против» - 0 «Воздержались» - 0

Глава муниципального округа Академический **И.А. Ртищева**

Полный текст настоящего решения, включая приложения к нему, опубликован в официальном сетевом издании «Московский муниципальный вестник» (amom-mmv.ru) 17 октября 2023 года.

РЕШЕНИЕ

21 сентября 2023 года № 03-10-2023

Об исполнении бюджета муниципального округа Академический за 1 полугодие 2023 года

Руководствуясь ст.264.3 Бюджетного кодекса Российской Федерации, ст. 52 Федерального закона от 6 октября 2003 года № 131-ФЗ «Об общих принципах организации местного самоуправления в Российской Федерации», законом города Москвы от 6 ноября 2002 года № 56 «Об организации местного самоуправления в городе Москве», ст.36 Устава муниципального округа Академический, Положением о бюджетном процессе в муниципальном округе Академический в городе Москве, утвержденным решением Совета депутатов муниципального округа Академический от 18 июня 2014 года № 03-08-2014,

Совет депутатов муниципального округа Академический решил:

1. Принять к сведению отчет об исполнении бюджета муниципального округа Академический за 1 полугодие 2023 года по доходам в сумме 11 259,9 тыс. руб., по расходам в сумме 14 184,1 тыс. руб. с превышением расходов над доходами в сумме 2 924,2 тыс. руб. (дефицит) и по следующим показателям:

1.1. Исполнение доходов бюджета муниципального округа Академический за 1 полугодие 2023 года по кодам классификации доходов бюджета согласно Приложению 1 к настоящему Решению;

1.2. Исполнение доходов бюджета муниципального округа Академический за 1 полугодие 2023 года по кодам видов доходов, подвидов доходов, классификации операций сектора государственного управления, относящихся к доходам бюджета согласно Приложению 2 к настоящему Решению;

1.3. Исполнение расходов бюджета муниципального округа Академический за 1 полугодие 2023 года в разрезе ведомственной структуры согласно Приложению 3 к настоящему Решению;

1.4. Исполнение расходов бюджета муниципального округа Академический за 1 полугодие 2023 года по разделам, подразделам классификации расходов бюджета согласно Приложению 4 к настоящему Решению;

1.5. Источники финансирования дефицита бюджета муниципального округа Академический за 1 полугодие 2023 года согласно Приложению 5 к настоящему Решению.

2. Принять к сведению информацию о численности муниципальных служащих с указанием фактических затрат на их содержание за 1 полугодие 2023 года согласно Приложению 6 к настоящему Решению.

3. Опубликовать отчет об исполнении бюджета муниципального округа Академический за 1 полугодие 2023 года в бюллетене «Московский муниципальный вестник» и разместить на официальном сайте муниципального округа Академический www.moacadem.ru.

4. Контроль за исполнением настоящего решения возложить на главу муниципального округа Академический Ртищеву Ирину Александровну.

Результаты голосования: «За» - 10 «Против» - 0 «Воздержались» - 0

Глава
муниципального
округа Академический **И.А. Ртищева**

Полный текст настоящего решения, включая приложения к нему, опубликован в официальном сетевом издании «Московский муниципальный вестник» (amom-mmv.ru) 17 октября 2023 года.

РЕШЕНИЕ

21 сентября 2023 года № 04-10-2023

О внесении изменений и дополнений в решение Совета депутатов муниципального округа Академический от 22.12.2022 №13-12-2022 «О бюджете муниципального округа Академический на 2023 год и плановый период 2024 и 2025 годов»

В соответствии с Бюджетным кодексом Российской Федерации, Федеральным законом от 6 октября 2003 года № 131-ФЗ «Об общих принципах организации местного самоуправления в Российской Федерации», законами города Москвы от 6 ноября 2002 года № 56 «Об организации местного самоуправления в городе Москве», от 10 сентября 2008 года № 39 «О бюджетном устройстве и бюджетном процессе в городе Москве», от 02 ноября 2022 года № 30 «О бюджете города Москвы на 2023 год и плановый период 2024 и 2025 годов», Уставом муниципального округа Академический, Положением о бюджетном процессе в муниципальном округе Академический в городе Москве, утвержденным решением Совета депутатов муниципального округа Академический от 24 ноября 2022 года № 18-11-2022,

Совет депутатов муниципального округа Академический решил:

1. Внести следующие изменения и дополнения в решение Совета депутатов муниципального округа Академический от 22.12.2022 №13-12-2022 «О бюджете муниципального округа Академический на 2023 год и плановый период 2024 и 2025 годов» (далее – Решение):

1.1. Пункт 1.2. Решения изложить в следующей редакции:

«1.2. На 2023 год - общий объем доходов в сумме 26 893,5 тыс. рублей, общий объем расходов в сумме 35 826,9 тыс. рублей. Показатель дефицита в сумме 8 933,4 тыс. рублей.»;

1.2. Приложение 2 «Ведомственная структура расходов бюджета муниципального округа Академический на 2023 год» изложить в новой редакции согласно приложению 1 к настоящему решению;

1.3. Приложение 4 «Распределение бюджетных ассигнований по разделам, подразделам, целевым статьям, группам (подгруппам) видов расходов бюджетной классификации расходов бюджета муниципального округа Академический на 2023 год» изложить в новой редакции согласно приложению 2 к настоящему решению;

1.4. Приложение 6 «Источники финансирования дефицита бюджета муниципального округа Академический на 2023 год и плановый период 2024 и 2025 годов» изложить в новой редакции согласно приложению 3 к настоящему решению.

2. Опубликовать настоящее решение в бюллетене «Московский муниципальный вестник» и на официальном сайте муниципального округа Академический www.moacadem.ru.

3. Настоящее решение вступает в силу со дня его принятия.

4. Контроль за выполнением настоящего решения возложить на главу муниципального округа Академический Ртищеву Ирину Александровну.

Результаты голосования: «За» - 10 «Против» - 0 «Воздержались» - 0

Глава
муниципального
округа Академический **И.А. Ртищева**

Полный текст настоящего решения, включая приложения к нему, опубликован в официальном сетевом издании «Московский муниципальный вестник» (amom-mmv.ru) 17 октября 2023 года.

РЕШЕНИЕ

21 сентября 2023 года № 05-10-2023

О внесении изменений в решение Совета депутатов муниципального округа Академический от 24 ноября 2022 года № 18-11-2022 «Об утверждении Положения о бюджетном процессе в муниципальном округе Академический»

В соответствии с Бюджетным кодексом Российской Федерации, Федеральным законом от 06.10.2003 №131-ФЗ «Об общих принципах организации местного самоуправления в Российской Федерации», пунктом 2 части 1 статьи 8 Закона города Москвы от 06.11.2002 №56 «Об организации местного самоуправления в городе Москве», Законом города Москвы от 10.09.2008 №39 «О бюджетном устройстве и бюджетном процессе в городе Москве», пунктом 2 части 2 статьи 3 Устава муниципального округа Академический, в целях приведения порядка составления и рассмотрения проекта, исполнения и контроля исполнения бюджета муниципального округа Академический в соответствие с бюджетным законодательством Российской Федерации и законодательством Российской Федерации и города Москвы о местном самоуправлении,

Совет депутатов муниципального округа Академический решил:

1. Внести следующие изменения в решение Совета депутатов муниципального округа Академический от 24 ноября 2022 года № 18-11-2022 «Об утверждении Положения о бюджетном процессе в муниципальном округе Академический»:

1.1. Изложить пункт 9.1 Приложения в следующей редакции:

«9.1. Участниками бюджетного процесса – субъектами бюджетных правоотношений на территории муниципального округа являются:

глава муниципального округа;

Совет депутатов;

Аппарат;

территориальный орган Федерального казначейства;

Контрольно-счетная палата Москвы и иные органы государственного финансового контроля в городе Москве;

получатели средств местного бюджета».

1.2. Дополнить Приложение пунктом 22.8 следующего содержания:

«22.8. В случае, если решение о бюджете на очередной финансовый год (очередной финансовый год и плановый период) не вступило в силу с начала финансового года, вводится режим временного управления бюджетом, в рамках которого финансовый орган муниципального округа Академический вправе:

- ежемесячно доводить до главных распорядителей бюджетных средств бюджетные ассигнования и лимиты бюджетных обязательств в размере, не превышающем одной двенадцатой части бюджетных ассигнований и лимитов бюджетных обязательств в отчетном финансовом году;

- иные показатели, определяемые решением о бюджете, применять в размерах (нормативах) и порядке, которые были установлены решением о бюджете на отчетный финансовый год;

- порядок распределения и (или) предоставления межбюджетных трансфертов другим бюджетам бюджетной системы Российской Федерации сохранять в виде, определенном на отчетный финансовый год».

2. Опубликовать настоящее решение в бюллетене «Московский муниципальный вестник» и разместить на официальном сайте муниципального округа Академический www.moacadem.ru.

3. Настоящее решение вступает в силу со дня его официального опубликования.

4. Контроль за исполнением настоящего решения возложить на главу муниципального округа Академический Ртищеву Ирину Александровну.

Результаты голосования: «За» - 10 «Против» - 0 «Воздержались» - 0

Глава
муниципального
округа Академический **И.А. Ртищева**

РЕШЕНИЕ

21 сентября 2023 года № 06-10-2023

О внесении изменений в решение Совета депутатом муниципального округа Академический от 24 ноября 2022 года № 27-11-2022 «Об утверждении порядка поощрения депутатов Совета депутатов муниципального округа Академический»

В соответствии со статьей 9, частью 5 статьи 12, частями 4 и 4.1статьи 13 и частью 1 статьи 17 Закона города Москвы от 06 ноября 2002 года № 56 «Об организации местного самоуправления в городе Москве», частями 16 и 17 статьи 3 Закона города Москвы от 11 июля 2012 года № 39 «О наделении органов местного самоуправления муниципальных округов в городе Москве отдельными полномочиями города Москвы», постановлением Правительства Москвы от 17 декабря 2013 г. № 853-ПП «Об утверждении порядков предоставления межбюджетных трансфертов из бюджета города Москвы бюджетам внутригородских муниципальных образований», Уставом муниципального округа Академический

Совет депутатов муниципального округа Академический решил*:*

1. Внести изменения в решение Совета депутатом муниципального округа Академический от 24 ноября 2022 года № 27-11-2022 «Об утверждении порядка поощрения депутатов Совета депутатов муниципального округа Академический», признав пункт 2.3 приложения к решению утратившим силу.
2. Опубликовать настоящее решение в бюллетене «Московский муниципальный вестник» и разместить на официальном сайте муниципального округа Академический www.moacadem.ru.
3. Контроль за выполнением настоящего решения возложить на Главу муниципального округа Академический Ртищеву Ирину Александровну.

Результаты голосования: «За» - 10 «Против» - 0 «Воздержались» - 0

Глава
муниципального
округа Академический **И.А. Ртищева**

РЕШЕНИЕ

21 сентября 2023 года № 07-10-2023

О внесении изменений в решение Совета депутатов муниципального округа Академический от 26 октября 2016 года № 08-11-2016 «О принятии Регламента Совета депутатов муниципального округа Академический»

На основании части 13 статьи 12 Закона города Москвы от 6 ноября 2002 года № 56 «Об организации местного самоуправления в городе Москве», статьи 5 Устава муниципального округа Академический,

Совет депутатов муниципального округа Академический решил:

1. Внести изменения в решение Совета депутатов муниципального округа Академический от 26 октября 2016 года № 08-11-2016 «О принятии Регламента Совета депутатов муниципального округа Академический», изложив Пункт 1 статьи 24 Приложения в следующей редакции:

«1. Заседания Совета депутатов проводятся, как правило, каждый третий четверг месяца».

2. Опубликовать настоящее решение в бюллетене «Московский муниципальный вестник» и разместить на официальном сайте муниципального округа Академический www.moacadem.ru.

3. Настоящее решение вступает в силу со дня его принятия.

4. Контроль за выполнением настоящего решения возложить на главу муниципального округа Академический Ртищеву Ирину Александровну.

Результаты голосования: «За» - 10 «Против» - 0 «Воздержались» - 0

Глава муниципального округа Академический **И.А. Ртищева**

РЕШЕНИЕ

21 сентября 2023 года № 08-10-2023

О внесении изменений в решение Совета депутатов муниципального округа Академический от 22 декабря 2022 года № 08-12-2022 «Об утверждении Плана местных праздничных и иных зрелищных мероприятий, мероприятий по военно-патриотическому воспитанию граждан Российской Федерации, проживающих на территории муниципального округа Академический, и мероприятий по участию в организации и проведении городских праздничных и иных зрелищных мероприятий в муниципальном округе Академический на 2023 год»

В соответствии с пункта 8 частью 1 статьи 8 Закона города Москвы от 06.11.2002 №56 «Об организации местного самоуправления в городе Москве», Уставом муниципального округа Академический, Положением о порядке установления местных праздников, организации и проведении местных праздничных и иных зрелищных мероприятий в муниципальном округе Академический, мероприятий по

военно-патриотическому воспитанию граждан Российской Федерации, проживающих на территории муниципального округа Академический, участия в организации и проведении городских праздничных и иных зрелищных мероприятий, утвержденным решением Совета депутатов муниципального округа Академический от 27 октября 2022 года № 07-09-2022,

Совет депутатов муниципального округа Академический решил:

1. Внести изменения в решение Совета депутатов муниципального округа Академический от 22 декабря 2022 года № 08-12-2022 «Об утверждении Плана местных праздничных и иных зрелищных мероприятий, мероприятий по военно-патриотическому воспитанию граждан Российской Федерации, проживающих на территории муниципального округа Академический, и мероприятий по участию в организации и проведении городских праздничных и иных зрелищных мероприятий в муниципальном округе Академический на 2023 год», изложив приложение согласно приложению к настоящему решению.
2. Опубликовать настоящее решение в бюллетене «Московский муниципальный вестник» и разместить на официальном сайте муниципального округа Академический www.moacadem.ru.
3. Настоящее Решение вступает в силу со дня его официального опубликования.
4. Контроль за выполнением настоящего решения возложить главу муниципального округа Академический Ртищеву Ирину Александровну.

Результаты голосования: «За» - 10 «Против» - 0 «Воздержались» - 0

Глава муниципального
округа Академический **И.А. Ртищева**

Приложение
к решению Совета депутатов
муниципального округа
Академический
от 21.09.2023 № 08-10-2023

План
местных праздничных и иных зрелищных мероприятий, мероприятий по военно-патриотическому воспитанию граждан Российской Федерации, проживающих на территории муниципального округа Академический , и мероприятий по участию в организации и проведении городских праздничных и иных зрелищных мероприятий в муниципальном округе Академический на 2023 год

№ п/п	Наименование мероприятия	Сроки проведения[1]	Место проведения[2]	Возрастная категория участников мероприятия (лет)	Планируемое количество участников мероприятия	Планируемое финансирование (руб.)	Примечание	Инициаторы мероприятия
I. **Местные праздничные и иные зрелищные мероприятия, мероприятия по военно-патриотическому воспитанию граждан Российской Федерации, проживающих на территории муниципального округа Академический, мероприятия по участию в организации и проведении городских праздничных и иных зрелищных мероприятий в муниципальном округе Академический**								
1. **Местные праздничные и иные зрелищные мероприятия в муниципальном округе Академический**								
1.1.	Мероприятие «Праздник весны» для жителей муниципального округа Академический	Март 2023 года	Территория МО Академический и территория города Москвы	10+	100	98 000	Приобретение билетов для жителей муниципального округа Академический	Депутат Совета депутатов Ртищева И.А. Мельникова О.Л.
1.2.	Мероприятие, посвященное Дню местного самоуправления муниципального округа Академический	Апрель 2023	Территория МО Академический	10+	100	300 035	Торжественное мероприятие с участием общественных организаций	Депутат Совета депутатов Ртищева И.А. Зарубина В.В.
1.3.	Организация посещения зрелищных мероприятий для жителей муниципального округа Академический	Октябрь Ноябрь Декабрь	Территория МО Академический и города Москвы	6+	до 200	500 000	Организация досуга жителей МО Академический, (посещение театров, цирка, музеев и других зрелищных мероприятий)	Депутаты Совета депутатов Ртищева И.А. Мельникова О.Л. Савицкая В.М. Зарубина В.В.

1.4.	Новогоднее поздравление детей и подростков муниципального округа Академический	Декабрь 2023 года	Территория МО Академический	3-16	60	189 530	Мероприятие для детей и подростков для социально незащищённых категорий	Депутаты Совета депутатов Ртищева И.А. Мельникова О.Л. Савицкая В.М.
1.5.	Организация посещения зрелищных новогодних мероприятий для жителей муниципального округа Академический	Декабрь 2023 года	Территория МО Академический и города Москвы	5+	50	829 806	Приобретение билетов на новогодние представления для жителей МО Академический	Депутат Совета депутатов Ртищева И.А. Мельникова О.Л.
1.6.	Мероприятие, посвященное Дню защиты детей	Июнь 2023 года	Территория МО Академический и города Москвы	5+	60	40 000	Приобретение билетов в театр для жителей МО Академический (за счет средств экономии)	Депутат Совета депутатов Ртищева И.А. Мельникова О.Л.
2. Мероприятия по участию в организации и проведении городских праздничных и иных зрелищных мероприятий								
2.1.	Мероприятие, посвященное Дню города Москвы. «Любимый Академический»	Сентябрь 2023 года	Территория МО Академический	3+	200	228 978	Мероприятие для жителей МО Академический	Депутат Совета депутатов Зарубина В.В. Зорина О.С.
3. Мероприятия по военно-патриотическому воспитанию граждан Российской Федерации, проживающих на территории муниципального округа Академический								
3.1.	Военно- патриотическое мероприятие «Гордимся нашими Героями»	Февраль –декабрь 2023 года	Музей Героев Советского Союза и России Большая Черемушкинская ул., 24, корп. 3	10+	50	17 500	Торжественное мероприятие, посещение музея	Депутат Совета депутатов Костюченко С.Н. Новицкий Е.Г.
3.2.	Мероприятие, посвященное Дню Победы	Май 2023 года	Территория МО Академический, Московская область.	5+	100	232 319	Торжественное мероприятие, экскурсия	Депутат Совета депутатов Ртищева И.А. Костюченко С.Н. Новицкий Е.Г.
3.3.	Мероприятие, посвященное 22 июня «Дню памяти и скорби»	Июнь 2023 год	Территория МО Академический	7+	60	83 522	Торжественное памятное мероприятие	Депутат Совета депутатов МО Ртищева И.А. Костюченко С.Н. Новицкий Е.Г.
3.4.	Мероприятие, посвященное Дню начала контрнаступления советских войск против немецко-фашистских войск в битве под Москвой (1941 год)	Декабрь 2023 года	Территория МО Академический	10+	100	80 310	Торжественное памятное мероприятие	Депутат Совета депутатов Зарубина В.В. Зорина О.С. Новицкий Е.Г.
Итого по разделу I: 2 600 000 (Два миллиона шестьсот тысяч) рублей 00 копеек								

II. Местные мероприятия, направленные на профилактику терроризма и экстремизма, минимизации и (или) ликвидации проявлений терроризма на территории муниципального округа Академический								
1.	Круглый стол «Профилактика экстремистских проявлений в молодежной среде»	сентябрь 2023 года	Территория МО Академический	14+	50	100 000	Круглый стол с участием общественных организаций и жителей	Депутат Совета депутатов Ртищева И.А. Шейнина О.С. Смирнова И. Н.
Итого по разделу II: 100 000 (сто тысяч) рублей 00 копеек								
Итого по разделу I и II: 2 700 000 (Два миллиона семьсот тысяч) рублей 00 копеек								

1 Сроки проведения мероприятия могут быть изменены в связи с необходимостью соблюдения требований безопасности, в том числе связанных с неблагоприятной эпидемиологической обстановкой, соблюдением прав и законных интересов граждан и юридических лиц, охраны природы и культурных ценностей.
2 Место проведения мероприятия может быть изменено в связи с необходимостью соблюдения требований безопасности, в том числе связанных с неблагоприятной эпидемиологической обстановкой, соблюдением прав и законных интересов граждан и юридических лиц, охраны природы и культурных ценностей.

РЕШЕНИЕ

21 сентября 2023 года № 09-10-2023

О согласовании ежеквартального сводного районного календарного плана по досуговой, социально-воспитательной, физкультурно-оздоровительной и спортивной работе с населением по месту жительства на IV квартал 2023 года

В соответствии с пунктом 3 части 7 статьи 1 Закона города Москвы от 11 июля 2012 года № 39 «О наделении органов местного самоуправления муниципальных округов в городе Москве отдельными полномочиями города Москвы», рассмотрев обращение главы управы Академического района от 14 сентября 2023 года,

Совет депутатов муниципального округа Академический решил:

1. Согласовать ежеквартальный сводный районный календарный план по досуговой, социально-воспитательной, физкультурно-оздоровительной и спортивной работе с населением по месту жительства на IV квартал 2023 года (приложение).
2. Направить настоящее решение в Департамент территориальных органов исполнительной власти города Москвы, управу Академического района.
3. Опубликовать настоящее решение в бюллетене «Московский муниципальный вестник» и разместить на официальном сайте муниципального округа Академический www.moacadem.ru.
4. Настоящее решение вступает в силу со дня его принятия.
5. Контроль за исполнением настоящего решения возложить на Главу муниципального округа Академический Ртищеву Ирину Александровну.

Результаты голосования: «За» - 10 «Против» - 0 «Воздержались» - 0

Глава
муниципального
округа Академический **И.А. Ртищева**

Полный текст настоящего решения, включая приложение к нему, опубликован в официальном сетевом издании «Московский муниципальный вестник» (amom-mmv.ru) 17 октября 2023 года.

РЕШЕНИЕ

21 сентября 2023 года № 10-10-2023

**О плане работы Совета депутатов
муниципального округа Академический
на IV квартал 2023 года**

В соответствии с Уставом муниципального округа Академический, Регламентом Совета депутатов муниципального округа Академический,

Совет депутатов муниципального округа Академический решил:

1. Утвердить план работы Совета депутатов муниципального округа Академический на IV квартал 2023 года (приложение).
2. Опубликовать настоящее решение в бюллетене «Московский муниципальный вестник» и разместить на официальном сайте муниципального округа Академический www.moacadem.ru.
3. Настоящее решение вступает в силу со дня его принятия.
4. Контроль за исполнением настоящего решения возложить на главу муниципального округа Академический Ртищеву Ирину Александровну.

Результаты голосования: «За» - 10 «Против» - 0 «Воздержались» - 0

**Глава
муниципального
округа Академический** **И.А. Ртищева**

**Приложение
к решению Совета депутатов
муниципального округа
Академический
от 21.09.2023 № 10-10-2023**

ПЛАН РАБОТЫ
Совета депутатов
муниципального округа Академический на IV квартал 2023 года

№ п/п	Мероприятия	Срок исполнения	Ответственные за подготовку вопроса, мероприятия
1. Реализация положений Закона города Москвы от 11.07.2012 №39 «О наделении органов местного самоуправления муниципальных округов в городе Москве отдельными полномочиями города Москвы»			
В сфере благоустройства			
1.1.	Рассмотрение и согласование проектов адресных перечней объектов по благоустройству	В течение квартала при наличии обращений	Депутаты СД
1.2.	Рассмотрение вопросов о согласовании установки ограждающих устройств	В течение квартала при наличии обращений	Депутаты СД
1.3.	Рассмотрение и согласование внесенного главой управы района адресного перечня объектов компенсационного озеленения на территории жилой застройки;	В течение квартала при наличии обращений	Депутаты СД

В сфере капитального ремонта и содержания жилищного фонда			
1.4.	Участие в работе комиссий, осуществляющих открытие и приемку выполненных работ по капитальному ремонту МКД	В течение квартала	Депутаты СД (согласно закреплению)
1.5	Рассмотрение проектов решений о переводе объектов жилого фонда в нежилой	В течение квартала при наличии обращений	Депутаты СД
В сфере размещения некапитальных объектов, развития предприятий потребительского рынка			
1.6.	Согласование проекта схемы и проекта изменения схемы размещения нестационарных торговых объектов, в том числе сезонных кафе	В течение квартала при наличии обращения	Депутаты СД
В сфере работы с населением по месту жительства			
1.7.	Рассмотрение вопроса: «О согласовании ежеквартального сводного районного календарного плана по досуговой, социально-воспитательной, физкультурно-оздоровительной и спортивной работе с населением по месту жительства на 1 квартал 2024 года.	Декабрь 2023	Депутаты СД
Формирование и утверждение плана дополнительных мероприятий по социально-экономическому развитию района			
1.8	Рассмотрение проектов решений по формированию и утверждению плана дополнительных мероприятий по социально-экономическому развитию района.	В течение квартала	Депутаты СД
2. Мероприятия в сфере текущей деятельности органов местного самоуправления			
2.1.	Участие в заседаниях Совета депутатов	В течение квартала	Депутаты СД
2.2.	Проведение встреч с жителями МО Академический	В течение квартала	Депутаты СД
2.3.	Прием населения депутатами	В течение квартала согласно утвержденному графику	Депутаты СД
2.4.	Рассмотрение письменных обращений жителей и юридических лиц	В течение квартала	Депутаты СД
2.5.	Заседания постоянных Комиссий Совета депутатов	В течение квартала	Депутаты СД
2.6.	Новогоднее поздравление детей и подростков муниципального округа Академический	Декабрь 2023	Депутаты СД
2.7.	Организация посещения зрелищных новогодних мероприятий для жителей муниципального округа Академический	Декабрь 2023	Депутаты СД
2.8.	Мероприятие, посвященное Дню начала контрнаступления советских войск против немецко-фашистских войск в битве под Москвой (1941 год)	Декабрь 2023	Депутаты СД
2.9	Утверждение плана работы Совета депутатов муниципального округа Академический на I квартал 2024 года.	Декабрь 2023	Депутаты СД
2.10	Назначение публичных слушаний по проекту решения Совета депутатов о бюджете муниципального округа Академический на 2024 год и плановый период 2025 и 2026 годов.	Ноябрь 2023	Депутаты СД
2.11	Утверждение бюджета муниципального округа Академический на 2024 год и плановый период 2025 и 2026 годов.	Декабрь 2023	Депутаты СД
2.12	Утверждении Плана местных праздничных и иных зрелищных мероприятий, мероприятий по военно-патриотическому воспитанию граждан Российской Федерации, проживающих на территории муниципального округа Академический, и мероприятий по участию в организации и проведении городских праздничных и иных зрелищных мероприятий в муниципальном округе Академический на 2024 год	Октябрь 2023	Депутаты СД

2.13	Назначение дат заседаний Совета депутатов муниципального округа Академический в I квартале 2024 года, на которых будет проводиться заслушивание отчета главы управы Академического района города Москвы и информации руководителей городских организаций	Декабрь 2023	Депутаты СД
3. Иные мероприятия			
3.1.	Организация информирования населения о работе органов местного самоуправления с использованием официального сайта МО и других СМИ	В течение квартала	Депутаты СД

РЕШЕНИЕ

21 сентября 2023 года № 11-10-2023

О проекте изменения Схемы размещения нестационарных торговых объектов на территории района Академический города Москвы

В соответствии с пунктом 1 части 5 статьи 1 Закона города Москвы от 11 июля 2012 года № 39 «О наделении органов местного самоуправления муниципальных округов в городе Москве отдельными полномочиями города Москвы», пунктов 20, 22, 31 приложения 1 к постановлению Правительства Москвы от 3 февраля 2011 года № 26-ПП «О размещении нестационарных торговых объектов, расположенных в городе Москве на земельных участках, в зданиях, строениях и сооружениях, находящихся в государственной собственности», рассмотрев обращение Департамента средств массовой информации и рекламы города Москвы от 19 сентября 2023 года № 02-25-596/23, поступившее в Совет депутатов муниципального округа Академический, о согласовании внесения изменений в Схему размещения нестационарных торговых объектов,

Совет депутатов муниципального округа Академический решил:

1. Согласовать проект изменения Схемы размещения нестационарных торговых объектов на территории района Академический города Москвы в части в части уточнения адреса и изменения площади нестационарных торговых объектов вида «Киоск» с 6 кв. м. на 10 кв. м. со специализацией «Печать» согласно приложению к настоящему решению.
2. Направить настоящее решение в Департамент территориальных органов исполнительной власти города Москвы, Префектуру Юго-Западного административного округа города Москвы не позднее трех календарных дней со дня его принятия.
3. Опубликовать настоящее решение в бюллетене «Московский муниципальный вестник» и разместить на официальном сайте муниципального округа Академический www.moacadem.ru.
4. Настоящее решение вступает в силу со дня его принятия.
5. Контроль за выполнением настоящего решения возложить главу муниципального округа Академический Ртищеву Ирину Александровну.

Результаты голосования: «За» - 10 «Против» - 0 «Воздержались» - 0

Глава
муниципального
округа Академический **И.А. Ртищева**

Приложение
к решению Совета депутатов
муниципального округа
Академический
от 21.09.2023 № 11-10-2023

Проект изменения Схемы размещения нестационарных торговых объектов на территории района Академический города Москвы

№ п/п	Район	Адрес	Вид объекта	Период размещения	Площадь специализации	Общая площадь объекта	Специализация
1.	Академический	Нахимовский проспект, д. 40-42	Киоск	с 1 декабря по 31 января	10 кв. м.	10 кв. м.	Печать
2.	Академический	Проспект 60-летия Октября, вл. 18-20	Киоск	с 1 декабря по 31 января	10 кв. м.	10 кв. м.	Печать
3.	Академический	ул. Шверника, д. 22, корп. 1	Киоск	с 1 декабря по 31 января	10 кв. м.	10 кв. м.	Печать

РЕШЕНИЕ

21 сентября 2023 года № 12-10-2023

О внесении изменений в решение Совета депутатов муниципального округа Академический от 24 ноября 2022 года № 12-11-2022 «Об утверждении Плана дополнительных мероприятий по социально-экономическому развитию Академического района Юго-Западного административного округа города Москвы на 2023 год»

В соответствии с частью 6 статьи 1 Закона города Москвы от 11 июля 2012 года № 39 «О наделении органов местного самоуправления муниципальных округов в городе Москве отдельными полномочиями города Москвы», постановлением Правительства Москвы от 13 сентября 2012 года № 484-ПП, «О дополнительных мероприятиях по социально-экономическому развитию районов города Москвы», рассмотрев обращение главы управы Академического района города Москвы от 20 сентября 2023 года № АК-08-693/3,

Совет депутатов муниципального округа Академический решил:

1. Внести изменения в решение Совета депутатов муниципального округа Академический от 24.11.2022 № 12-11-2022 «Об утверждении Плана дополнительных мероприятий по социально-экономическому развитию Академического района Юго-Западного административного округа города Москвы на 2023 год», изложив Приложение согласно приложению к настоящему решению.

2. Главе управы Академического района Юго-Западного административного округа города Москвы обеспечить реализацию дополнительных мероприятий, указанных в пункте 1 настоящего решения.

3. Направить настоящее решение в Департамент территориальных органов исполнительной власти города Москвы, префектуру Юго-Западного административного округа города Москвы, управу Академического района города Москвы.

4. Опубликовать настоящее решение в бюллетене «Московский муниципальный вестник» и разместить на официальном сайте муниципального округа Академический www.moacadem.ru.

5. Настоящее решение вступает в силу со дня его принятия.

Результаты голосования: «За» - 10 «Против» - 0 «Воздержались» - 0

Глава
муниципального
округа Академический **И.А. Ртищева**

Приложение
к решению Совета депутатов
муниципального округа
Академический
от 21.09.2023 № 12-10-2023

План
дополнительных мероприятий по социально-экономическому развитию
Академического района города Москвы
Юго-Западного административного округа города Москвы в 2023 году

№ п./п.	Адрес объекта	Вид работ	Объем работ	Ед. измерения	Стоимость работ, руб.
1	2	3	4	5	6
1.	**Ремонт квартир льготных категорий населения, в том числе: ремонт квартир, инвалидов, ветеранов Великой Отечественной войны**				
1.1.	ул. Большая Черемушкинская, дом 2, корп. 3, кв.-	Ремонт жилого помещения УВОВ (замена 2-х оконных блоков)	1	Шт.	**167 740,00**
2.	**Благоустройство территорий общего пользования, в том числе: дворовые территории**				
2.1.	Территория района Академический	Приобретение запаса малых архитектурных форм (информационных конструкций – информационных стендов) с целью их замены на территориях общего пользования	71	Шт.	**3 291 563,37**
3.	**Выполнение работ по ремонту помещений Государственного бюджетного учреждения города Москвы «Центр спорта и досуга Атлант»**				**5 163 896, 63**
3.1	Профсоюзная ул., д. 11/11	Выполнение работ по ремонту помещений			
4.	**Реализация дополнительных мероприятий в сфере досуговой деятельности**				**384 500, 00**
4.1	Проведение социально-значимых мероприятий (Новый год)		75	Шт.	
Итого:					**9 007 700, 00**

МУНИЦИПАЛЬНЫЙ ОКРУГ ГАГАРИНСКИЙ В ГОРОДЕ МОСКВЕ

СОВЕТ ДЕПУТАТОВ

РЕШЕНИЕ

20.09.2023 № 22/2

О согласовании установки ограждающих устройств на придомовой территории многоквартирного дома по адресу: город Москва, Ленинский проспект, дом 70/11

В соответствии с пунктом 5 части 2 статьи 1 Закона города Москвы от 11 июля 2012 года №39 «О наделении органов местного самоуправления муниципальных округов в городе Москве отдельными полномочиями города Москвы», постановлением Правительства Москвы от 2 июля 2013 года №428-ПП «О порядке установки ограждений на придомовых территориях в городе Москве», рассмотрев обращение уполномоченного представителя Дрогова Николая Антоновича от 31.08.2023 года и протокол № 1/2023 от 23.06.2023 года общего собрания собственников помещений в многоквартирном доме по адресу: город Москва, Ленинский проспект дом 70/11, поступившие в Совет депутатов муниципального округа Гагаринский 31.08.2023 года, входящий № 01-02-179/23,

Совет депутатов муниципального округа Гагаринский решил:

1. Согласовать установку ограждающих устройств на придомовой территории многоквартирного жилого дома по адресу: город Москва, Ленинский проспект, дом 70/11 согласно прилагаемому проекту (приложение) при условии соблюдения требований, установленных постановлением Правительства Москвы от 2 июля 2013 года №428-ПП «О порядке установки ограждений на придомовых территориях в городе Москве».

2. Направить настоящее решение в Департамент территориальных органов исполнительной власти города Москвы, префектуру Юго-Западного административного округа города Москвы, управу Гагаринского района города Москвы и уполномоченному лицу на представление интересов собственников помещений в многоквартирном доме по вопросам, связанным с установкой ограждающих устройств и их демонтажем.

3. Опубликовать настоящее решение в бюллетене «Московский муниципальный вестник» и разместить на официальном сайте муниципального округа Гагаринский http://www.gagarinskoe.com.

4. Контроль за выполнением настоящего решения возложить на главу муниципального округа Гагаринский Мартынюк И.А.

Глава муниципального округа Гагаринский **И.А. Мартынюк**

Приложение
к решению Совета депутатов
муниципального округа
Гагаринский
от 20.09.2023 № 22/2

СХЕМА И ПРОЕКТ УСТАНОВКИ ОГРАЖДАЮЩИХ УСТРОЙСТВ
для ограничения въезда / выезда на внутридворовую территорию МКД
по адресу: г. Москва, Ленинский проспект дом 70/11

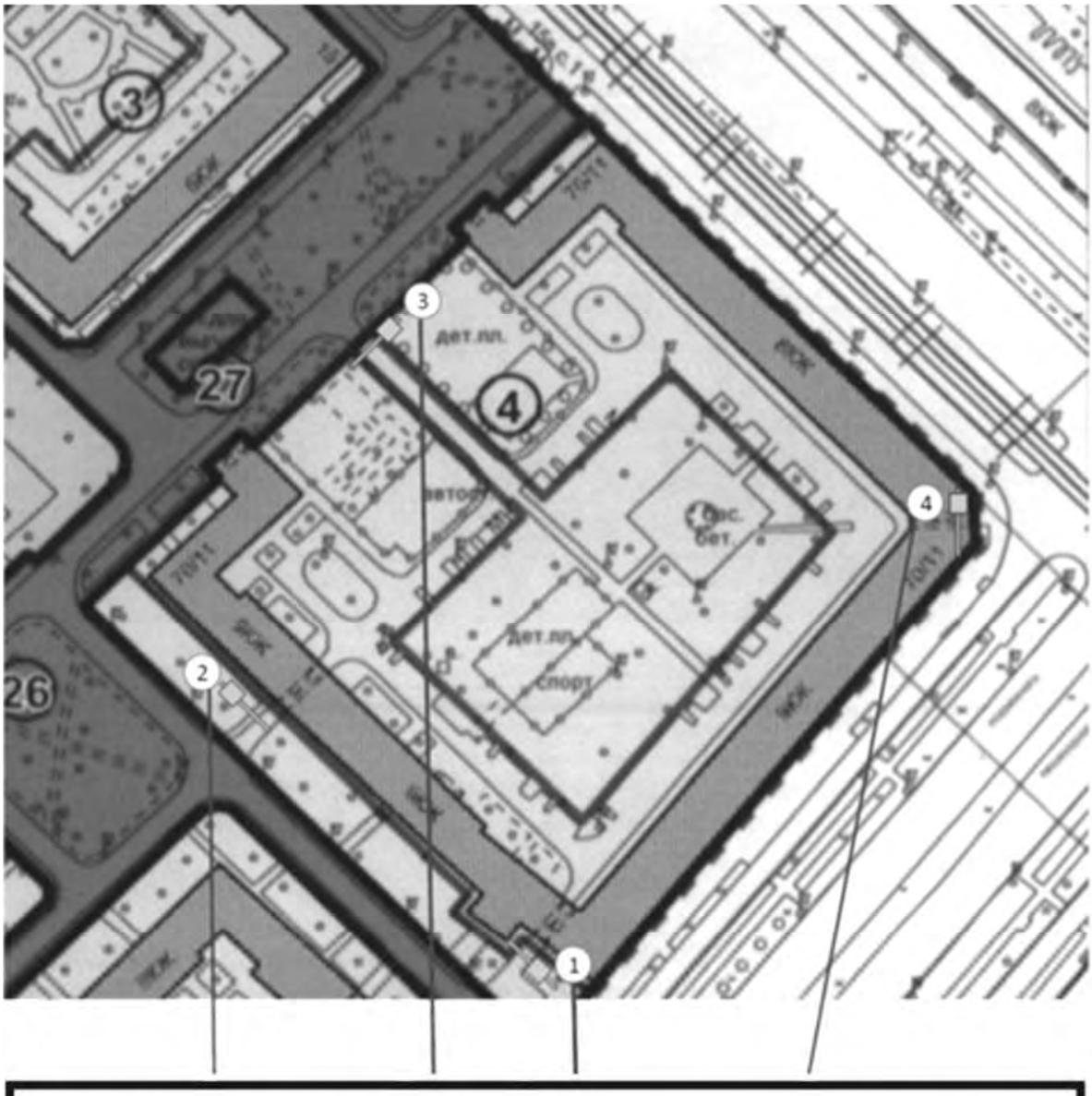

Ограждающие устройства, регулирующие въезд и выезд

Характеристики ограждающих устройств (шлагбаумов)

Подъёмный шлагбаум

Размеры шлагбаума:

Длина стрелы шлагбаума – 4 метра;

Высота стрелы шлагбаума – 90 мм;

Высота стрелы шлагбаума с демпфирующей накладкой – 105,3 мм;

Ширина стрелы шлагбаума – 25 мм;

Высота стойки шлагбаума – 1015 мм;

Длина стойки шлагбаума – 270 мм;

Ширина стойки шлагбаума – 140 мм;

Высота установки стрелы шлагбаума – 837,5 мм.

Электропитание мотора:	=24 В - 50/60 Гц
Макс. потребляемый ток:	15 А
Мощность:	300 Вт
Макс. вращающий момент:	200 Нм
Передаточное отношение:	1/202
Время открывания:	2÷6 с
Интенсивность работы:	интенсивной исп.
Класс защиты:	IP54
Масса:	47 кг
Рабочая температура:	-20 / +55°C

Удаленная диспетчеризация шлагбаумов

Удаленная диспетчеризация шлагбаумов обеспечивает:

· круглосуточный доступ на огороженную территорию автомобилей экстренных и коммунальных служб со спец сигналами и определенными опознавательными знаками: полиции, скорой помощи, МЧС, пожарных и т.д.;

· заявочную систему на разовый проезд;

· проезд зарегистрированных автовладельцев.

РЕШЕНИЕ

20.09.2023 № 22/3

О внесении изменений в решение Совета депутатов муниципального округа Гагаринский от 19.12.2022 № 9/6 «О бюджете муниципального округа Гагаринский на 2023 год и плановый период 2024 и 2025 годов»

В соответствии с Бюджетным кодексом Российской Федерации, Федеральным законом Российской Федерации от 06.10.2003 № 131-ФЗ «Об общих принципах организации местного самоуправления в Российской Федерации», Законом города Москвы от 06.11.2006 № 56 «Об организации местного самоуправления в городе Москве», Законом города Москвы от 10.09.2008 № 39 «О бюджетном устройстве и бюджетном процессе в городе Москве», Законом города Москвы от 02.11.2022 № 30 «О бюджете города Москвы на 2023 год и плановый период 2024 и 2025 годов», Уставом муниципального округа Гагаринский,

Совет депутатов принял решение:

1. Внести изменение в решение Совета депутатов муниципального округа Гагаринский от 19.12.2022 года № 9/6 «О бюджете муниципального округа Гагаринский на 2023 год и плановый период 2024 и 2025 годов»:

1.1. в связи с выделением средств из свободного остатка средств бюджета в 2023 году в сумме 4500,0 тыс. руб., в том числе:

- для обеспечения праздничных и социально-значимых мероприятий для льготной категории жителей района - 1 000,0 тыс. рублей;

- на поощрение главы муниципального округа и сотрудников администрации, направить средства на фонд оплаты труда на сумму 2 688,2 тыс. рублей и на начисления на фонд оплаты труда на сумму 811,8 тыс. рублей за успешную работу по выполнению возложенных полномочий и решению текущих задач, обеспечению своевременного финансирования всех мероприятий района, проведению особо важных заданий, связанных с подготовительными мероприятиями к единому дню голосования, проведению весеннего призыва, повышению качества профилактической работы с несовершеннолетними жителями района;

1.2. в связи с перераспределением средств бюджета муниципального округа Гагаринский по разделам подразделам, целевым статьям и видам расходов бюджетной классификации расходов.

1.3. Пункт 1.1.1. решения изложить в следующей редакции: «На 2023 год - общий объем доходов в сумме 76 830,5 тыс. руб., общий объем расходов в сумме 83 865,9 тыс. руб. Дефицит в 2023 году в сумме 7 035,4 тыс. рублей.».

1.4. Изложить приложения 2, 3, 4 решения в редакции согласно приложениям 1, 2, 3 к настоящему решению.

2. Источником финансирования дефицита бюджета утвердить снижение свободного остатка средств местного бюджета, сложившегося по состоянию на 1 января 2023 года, на сумму 7 035,4 тыс. рублей.

3. Опубликовать настоящее решение в бюллетене «Московский муниципальный вестник» и разместить на официальном сайте муниципального округа Гагаринский http: //www.gagarinskoe.com.

4. Контроль за выполнением настоящего решения возложить на главу муниципального округа Гагаринский Мартынюк И.А.

Глава муниципального округа Гагаринский **И.А. Мартынюк**

Полный текст настоящего решения, включая приложения к нему, опубликован в официальном сетевом издании «Московский муниципальный вестник» (amom-mmv.ru) 17 октября 2023 года.

РЕШЕНИЕ

20.09.2023 № 22/4

О выплате поощрения депутатам муниципального округа Гагаринский за 3 квартал 2023 года

В соответствии с Законом города Москвы от 11.07.2012г. №39 «О наделении органов местного самоуправления муниципальных округов в городе Москве отдельными полномочиями города Москвы», постановлением Правительства Москвы от 17 декабря 2013 г. №853-ПП «Об утверждении порядков предоставления межбюджетных трансфертов из бюджета города Москвы бюджетам внутригородских муниципальных образований» и на основании Положения о поощрении депутатов Совета депутатов муниципального округа Гагаринский,

Совет депутатов муниципального округа Гагаринский решил:

1. Установить поощрение депутатам Совета депутатов муниципального округа Гагаринский, а так же поручить главе администрации муниципального округа Гагаринский произвести расчет и выплаты в соответствии с Положением о поощрении депутатов Совета депутатов муниципального округа Гагаринский и поданными заявлениями от депутатов Совета депутатов муниципального округа Гагаринский, согласно Приложению.
2. Администрации муниципального округа Гагаринский выступить налоговым агентом по удержанию и перечислению в бюджет сумм налога НДФЛ.
3. Опубликовать настоящее решение в бюллетене «Московский муниципальный вестник» и разместить на официальном сайте муниципального округа Гагаринский http://www.gagarinskoe.com.
4. Контроль за выполнением настоящего решения возложить на главу муниципального округа Гагаринский Мартынюк И.А.

Глава муниципального округа Гагаринский **И.А. Мартынюк**

Приложение
к решению Совета депутатов
муниципального округа
Гагаринский
от 20.09.2023 № 22/4

Поощрение депутатам муниципального округа Гагаринский за 3 квартал 2023 года

№ п/п	Ф.И.О. депутата	Общая сумма денежного поощрения
1	Конышев Павел Владимирович	66 000,00 рублей (Шестьдесят шесть тысяч рублей)
2	Кузьмичева Олеся Петровна	66 000,00 рублей (Шестьдесят шесть тысяч рублей)
3	Лисник Виктория Ивановна	66 000,00 рублей (Шестьдесят шесть тысяч рублей)
4	Мозгалёва Анастасия Валентиновна	66 000,00 рублей (Шестьдесят шесть тысяч рублей)
5	Монахов Дмитрий Львович	66 000,00 рублей (Шестьдесят шесть тысяч рублей)
6	Орлова Елена Владиславовна	66 000,00 рублей (Шестьдесят шесть тысяч рублей)

7	Потапов Александр Сергеевич	66 000,00 рублей (Шестьдесят шесть тысяч рублей)
8	Старкова Татьяна Михайловна	66 000,00 рублей (Шестьдесят шесть тысяч рублей)
9	Чирков Максим Андреевич	66 000,00 рублей (Шестьдесят шесть тысяч рублей)
10	Шарипова Маргарита Ильгизовна	66 000,00 рублей (Шестьдесят шесть тысяч рублей)
ИТОГО:		660 000,00 рублей (Шестьсот шестьдесят тысяч рублей)

РЕШЕНИЕ

20.09.2023 № 22/5

О поощрении главы муниципального округа Гагаринский

В соответствии с Бюджетным кодексом Российской Федерации, Законом города Москвы от 06.11.2002 № 56 «Об организации местного самоуправления в городе Москве», Законом города Москвы от 25.11.2009 № 9 «О гарантиях осуществления полномочий лиц, замещающих муниципальные должности в городе Москве», Положением о бюджетном процессе в муниципальном округе Гагаринский» и на основании Порядка оплаты труда муниципальных служащих администрации муниципального округа Гагаринский в городе Москве,

Совет депутатов муниципального округа Гагаринский принял решение:

1. За успешное и добросовестное исполнение своих полномочий поощрить главу муниципального округа Гагаринский в сумме кратной 3,9 размеру ежемесячного денежного вознаграждения.
2. Опубликовать настоящее решение в бюллетене «Московский муниципальный вестник» и разместить на официальном сайте муниципального округа Гагаринский http://www.gagarinskoe.com.
3. Контроль за выполнением настоящего решения возложить на главу муниципального округа Гагаринский Мартынюк И.А.

Глава муниципального округа Гагаринский **И.А. Мартынюк**

РЕШЕНИЕ

20.09.2023 № 22/6

Об утверждении Положения о проведении конкурса на замещение вакантных должностей муниципального служащего в администрации муниципального округа Гагаринский

В соответствии с Федеральным законом от 02.03.2007 №25-ФЗ «О муниципальной службе в Российской Федерации», Законом города Москвы от 22 октября 2008 №50 «О муниципальной службе в городе Москве», Уставом муниципального округа Гагаринский

Совет депутатов муниципального округа Гагаринский решил:

1. Утвердить Положение о проведении конкурса на замещение вакантных должностей муниципального служащего в администрации муниципального округа Гагаринский согласно Приложению.

2. Признать утратившим силу решение Совета депутатов муниципального округа Гагаринский от 23.09.2014 №35/17 «Об утверждении Положения о проведении конкурса на замещение вакантных должностей муниципального служащего в Администрации муниципального округа Гагаринский».

3. Опубликовать настоящее решение в бюллетене «Московский муниципальный вестник» и разместить на официальном сайте муниципального округа Гагаринский http://www.gagarinskoe.com.

4. Контроль за исполнением настоящего решения возложить на главу муниципального округа Гагаринский Мартынюк И.А.

Глава муниципального округа
Гагаринский **И.А. Мартынюк**

Приложение
к решению Совета депутатов
муниципального округа
Гагаринский
от 20.09.2023 № 22/6

Положение
о проведении конкурса на замещение вакантных должностей муниципального служащего в администрации муниципального округа Гагаринский

1. Общие положения

1.1. Настоящее Положение в соответствии со статьей 17 Федерального закона от 2 марта 2007 года № 25-ФЗ «О муниципальной службе в Российской Федерации», статьей 19 Закона города Москвы от 22 октября 2008 года № 50 «О муниципальной службе в городе Москве» определяет порядок и условия проведения конкурса на замещение должности муниципальной службы (далее - Конкурс) администрации муниципального округа Гагаринский (далее - Администрация).

1.2. Конкурс может проводиться по решению представителя нанимателя (работодателя) при наличии вакантной должности муниципальной службы и отсутствии резерва муниципальных служащих для ее замещения и соответствующих кандидатур из числа муниципальных служащих, обладающих необходимыми деловыми, профессиональными и личностными качествами, отвечающих квалификационным требованиям по данной вакантной должности.

1.3. Решение о проведении конкурса оформляется распоряжением Администрации.

1.4. Вакантной должностью муниципальной службы в Администрации признается свободная, не замещенная муниципальным служащим должность муниципальной службы, предусмотренная штатным расписанием и структурой Администрации.

1.5. Конкурс является способом отбора наиболее способного и подготовленного кандидата на замещение вакантной должности муниципальной службы в Администрации.

1.6. По результатам конкурса могут замещаться высшие и главные должности муниципальной службы. Замещение вакантных младших, старших и ведущих должностей муниципальной службы производится без объявления конкурса.

2. Состав конкурсной комиссии и порядок ее формирования

2.1. Конкурс проводится конкурсной комиссией, которая действует на постоянной основе.

2.2. Конкурсная комиссия состоит из председателя, заместителя председателя, секретаря и членов комиссии.

2.3. Председатель конкурсной комиссии глава администрации (представитель нанимателя), осуществляет руководство деятельностью конкурсной комиссии. В период временного отсутствия председателя конкурсной комиссии (болезнь, командировка, нахождение в отпуске и т.п.) руководство конкурсной комиссией осуществляет заместитель председателя конкурсной комиссии.

Ведение делопроизводства конкурсной комиссии (регистрация и прием заявлений, формирование дел, ведение журнала учета участников конкурса, ведение протокола заседания комиссии и др.) осуществляет секретарь конкурсной комиссии.

3. Участники конкурса

3.1. Право на участие в конкурсе имеют граждане Российской Федерации не моложе 18 лет и не старше 65, владеющие государственным языком Российской Федерации и соответствующие квалификационным требованиям, установленным федеральным законом для замещения должностей муниципальной службы, при отсутствии ограничений, связанных с муниципальной службой.

3.2. Один и тот же гражданин вправе принять участие в конкурсе неоднократно и одновременно на несколько должностей.

3.3. Муниципальные служащие могут участвовать в конкурсе по собственной инициативе независимо от того, какие должности они замещают на момент его проведения.

4. Порядок проведения конкурса

4.1. Конкурс на замещение вакантных должностей муниципальной службы проводится в два этапа:

1-й - подготовка конкурса;

2-й - заседание конкурсной комиссии в форме:

- конкурса документов - на замещение главных и высших должностей муниципальной службы;
- конкурса-испытания - на замещение главных и высших должностей муниципальной службы.

При проведении конкурса кандидатам гарантируется равенство прав в соответствии с Конституцией Российской Федерации и федеральными законами.

4.2. На первом этапе:

4.2.1. Администрация опубликовывает объявление о приеме документов для участия в конкурсе на замещение должности муниципальной службы не позднее чем за 20 дней до дня проведения конкурса размещает на официальном сайте муниципального округа Гагаринский (далее - официальный сайт).

В объявлении публикуются условия проведения конкурса, информация о предполагаемой дате проведения конкурса, месте и времени проведения конкурса, наименование должности, по которой проводится конкурс, перечень необходимых для участия в конкурсе документов, образовательные и профессиональные требования, предъявляемые к претенденту на замещение должности муниципальной службы, срок, до истечения которого принимаются указанные документы, порядок проведения конкурса, а также телефон, электронная почта Администрации, электронный адрес официального сайта.

4.2.2. Гражданин Российской Федерации, изъявивший желание участвовать в конкурсе, представляет в Администрацию:

1) личное заявление на имя председателя конкурсной комиссии;

2) собственноручно заполненную и подписанную анкету, форма которой утверждается Правительством Российской Федерации, с приложением фотографии;

3) копию паспорта или заменяющего его документа (соответствующий документ предъявляется лично по прибытии на конкурс);

4) копии документов о профессиональном образовании, а также по желанию гражданина – о дополнительном профессиональном образовании, о присвоении ученой степени, ученого звания, заверенные нотариально или кадровыми службами по месту работы (службы);

5) копию трудовой книжки (за исключением случаев, когда служебная (трудовая) деятельность осуществляется впервые) или сведения о трудовой деятельности (или иные документы, подтверждающие трудовую (служебную) деятельность гражданина (документы о награждениях, характеристики, отзы-

вы и пр.).

6) заключение медицинского учреждения об отсутствии заболевания, препятствующего поступлению на муниципальную службу или ее прохождению;

7) копии документов воинского учета – для военнообязанных и лиц, подлежащих призыву на военную службу;

8) документ, подтверждающий регистрацию в системе индивидуального (персонифицированного) учета, за исключением случаев, когда трудовой договор (контракт) заключается впервые;

9) копия свидетельства о постановке физического лица на учет в налоговом органе по месту жительства на территории Российской Федерации.

4.2.3. Документы для участия в конкурсе представляются в Администрацию (сектор по организационным и правовым вопросам) в течение 15 дней со дня опубликования объявления о проведении конкурса.

Несвоевременное представление документов, представление их не в полном объеме или с нарушением правил оформления являются основанием для отказа в их приеме.

4.2.4. Представленные гражданином сведения подлежат проверке в установленном федеральным законодательством порядке.

В случае установления в ходе проверки обстоятельств, препятствующих участию гражданина в конкурсе, он информируется в письменной форме представителем нанимателя (работодателем) о причинах отказа в участии в конкурсе.

4.2.5. Претендент на замещение вакантной должности муниципальной службы, не допущенный к участию в конкурсе, вправе обжаловать это решение в соответствии с законодательством Российской Федерации.

4.2.6. После проверки сведений, представленных кандидатами, представитель нанимателя (руководитель) принимает решение о составе участников, месте, дате и времени проведения 2-го этапа конкурса.

Информация об этом доводится до каждого кандидата не позднее, чем за 5 дней до начала его проведения.

4.3. На втором этапе:

4.3.1. При проведении конкурса документов конкурсная комиссия оценивает кандидатов исходя из соответствующих квалификационных требований для замещения должности муниципальной службы на основании представленных ими документов об образовании и предыдущей трудовой деятельности. Конкурс документов проводится на заседании конкурсной комиссии в отсутствие кандидатов.

4.3.2. Конкурс-испытание проводится с использованием методов оценки профессиональных и личностных качеств, не противоречащих федеральному законодательству, в том числе:

- индивидуального собеседования;
- анкетирования или тестирования;

Конкурс-испытание проводится на заседании конкурсной комиссии в присутствии кандидата.

Неявка кандидата, оповещенного в установленном порядке, на заседание конкурсной комиссии расценивается как его отказ от участия в конкурсе.

4.4. При оценке профессиональных и личностных качеств кандидатов конкурсная комиссия исходит из соответствующих квалификационных требований к вакантной должности муниципальной службы, а также иных положений, установленных законодательством Российской Федерации, о муниципальной службе.

4.5. Если в результате проведения конкурса не были выявлены кандидаты, отвечающие квалификационным требованиям к вакантной должности муниципальной службы, на замещение которой он был объявлен, представитель нанимателя (работодатель) может принять решение о проведении повторного конкурса.

В случае если в результате повторного конкурса заявился только один кандидат, то конкурс может быть признан состоявшимся по решению конкурсной комиссии только в случае, если кандидат отвечает всем квалификационным требованиям к вакантной должности муниципальной службы, на замещение которой был объявлен конкурс.

5. Оформление результатов конкурса

5.1. По итогам конкурса конкурсная комиссия принимает одно из следующих решений:

а) о признании одного кандидата победителем конкурса;

б) о признании конкурса несостоявшимся в одном из следующих случаев:

- поступления менее двух заявлений на участие в конкурсе;
- допуска ко второму этапу конкурса менее двух кандидатов;
- в случае, если после отказа кандидатов от участия в конкурсе осталось менее двух кандидатов;
- признания всех кандидатов не соответствующими требованиям.

5.2. Итоги голосования конкурсной комиссии оформляются протоколом, который подписывается всеми членами конкурсной комиссии, принявшими участие в ее заседании.

5.3. Решение конкурсной комиссии принимается в отсутствие кандидата и является основанием для заключения с ним трудового договора, назначения его на вакантную должность либо отказа в таком назначении.

5.4. По результатам конкурса издается распоряжение представителя нанимателя (Администрации) о назначении победителя конкурса на вакантную должность муниципальной службы и заключается трудовой договор (контракт) с победителем конкурса.

Кандидаты, принимавшие участие в конкурсе, но не заключившие трудовой договор (контракт), включаются в кадровый резерв Администрации.

5.5. Кандидатам, участвовавшим в конкурсе, сообщается о результатах конкурса в письменной форме в течение месяца со дня его завершения. Информация о результатах конкурса размещается на официальном сайте.

5.6. Результаты проведения конкурса могут быть обжалованы в соответствии с законодательством Российской Федерации.

Документы претендентов на замещение вакантной должности муниципальной службы, не допущенных к участию в конкурсе, и кандидатов, участвовавших в конкурсе, могут быть им возвращены по письменному заявлению в течение трех лет со дня завершения конкурса. До истечения этого срока документы хранятся в архиве Администрации, после чего подлежат уничтожению.

РЕШЕНИЕ

20.09.2023 № 22/7

О внесении изменений в решение Совета депутатов муниципального округа Гагаринский от 30.08.2023 № 21/5

В соответствии с частью 6 статьи 1 Закона города Москвы от 11.07.2012 г. № 39 «О наделении органов местного самоуправления муниципальных округов в городе Москве отдельными полномочиями города Москвы», согласно обращению управы района от 12.09.2023 г. № ГА-08-1003/3,

Совет депутатов муниципального округа Гагаринский решил:

1. Внести изменения в решение Совета депутатов муниципального округа Гагаринский от 30.08.2023 № 21/5 «Об утверждении дополнительных мероприятий по социально-экономическому развитию Гагаринского района города Москвы на 2023 год за счет средств экономии социально-экономического развития района прошлых лет», изложив приложение к решению в редакции, согласно приложению к настоящему решению.

2. В связи с принятием данного решения считать утратившим силу пункт 2 решения Совета депутатов муниципального округа Гагаринский от 30.08.2023 № 21/5 «Об утверждении дополнительных ме-

роприятий по социально-экономическому развитию Гагаринского района города Москвы на 2023 год за счет средств экономии социально-экономического развития района прошлых лет».

3. Направить настоящее решение в Департамент территориальных органов исполнительной власти города Москвы, префектуру Юго-Западного административного округа города Москвы, управу Гагаринского района города Москвы.

4. Опубликовать настоящее решение в бюллетене «Московский муниципальный вестник» и разместить на официальном сайте муниципального округа Гагаринский http://www.gagarinskoe.com.

5. Контроль за выполнением настоящего решения возложить на главу муниципального округа Гагаринский Мартынюк И.А.

Глава муниципального округа
Гагаринский **И.А. Мартынюк**

Приложение
к решению Совета депутатов
муниципального округа
Гагаринский
от 20.09.2023 № 22/7

Дополнительные мероприятия по благоустройству дворовых территорий района в 2023 году за счет средств экономии социально-экономического развития района прошлых лет

№ п/п	Адрес	Виды работ	Объем	Ед. измерения	Затраты, руб.
1.	Ленинский проспект, д.70/11	Выполнение работ по замене входных противопожарных металлических дверей	10	шт.	678 751,04
					Итого: 678 751,04

РЕШЕНИЕ

20.09.2023 № 22/8

О согласовании сводного районного календарного плана по культурной, досуговой, социально-воспитательной, физкультурно-оздоровительной и спортивной работе с населением по месту жительства на 4 квартал 2023 года

В соответствии с пунктом 3 части 7 статьи 1 Закона города Москвы от 11 июля 2012 года №39 «О наделении органов местного самоуправления муниципальных округов в городе Москве отдельными полномочиями города Москвы», обращением главы управы Гагаринского района города Москвы от 14.09.2023 № ГА-08-1009/3,

Совет депутатов муниципального округа Гагаринский решил:

1. Согласовать сводный районный календарный план по досуговой, социально-воспитательной, физкультурно-оздоровительной и спортивной работе с населением по месту жительства на 4 квартал 2023 года согласно приложению к решению.

2. Направить настоящее решение в Департамент территориальных органов исполнительной власти города Москвы, префектуру Юго-западного административного округа города Москвы, управу Гагаринского района города Москвы.

3. Опубликовать настоящее решение в бюллетене «Московский муниципальный вестник» и разместить на официальном сайте муниципального округа Гагаринский http://www.gagarinskoe.com.

4. Контроль за исполнением настоящего решения возложить на главу муниципального округа Гагаринский Мартынюк И.А.

Глава муниципального округа
Гагаринский **И.А. Мартынюк**

Полный текст настоящего решения, включая приложение к нему, опубликован в официальном сетевом издании «Московский муниципальный вестник» (amom-mmv.ru) 17 октября 2023 года.

РЕШЕНИЕ

20.09.2023 № 22/9

О плане работы Совета депутатов
муниципального округа Гагаринский
на 4 квартал 2023 года

В соответствии с Законом города Москвы № 56 от 06.11.2002 г. «Об организации местного самоуправления в городе Москве», Уставом муниципального округа Гагаринский, регламентом Совета депутатов муниципального округа Гагаринский,

Совет депутатов муниципального округа Гагаринский решил:

1. Утвердить план работы Совета депутатов муниципального округа Гагаринский на 4 квартал 2023 года согласно приложению к решению.

2. Опубликовать настоящее решение в бюллетене «Московский муниципальный вестник» и разместить на официальном сайте муниципального округа Гагаринский http://www.gagarinskoe.com.

3. Контроль за выполнением настоящего решения возложить на главу муниципального округа Гагаринский Мартынюк И.А.

Глава муниципального округа
Гагаринский **И.А. Мартынюк**

Приложение
к решению Совета депутатов
муниципального округа
Гагаринский
от 20.09.2023 № 22/9

План работы Совета депутатов муниципального округа Гагаринский
на 4 квартал 2023 года

1. Об одобрении проектов официальных символов (герба и флага) муниципального округа Гагаринский в городе Москве.
2. Об официальных символах (гербе и флаге) муниципального округа Гагаринский в городе Москве.
3. Об утверждении Порядка создания, реорганизации, изменения типа и ликвидации муниципальных учреждений муниципального округа Гагаринский, утверждения уставов муниципальных учреждений муниципального округа Гагаринский и внесения в них изменений.
4. О проекте решения Совета депутатов муниципального округа Гагаринский «О бюджете муниципального округа Гагаринский на 2024 год и плановый период 2025 и 2026 годов».
5. О назначении публичных слушаний по проекту бюджета муниципального округа Гагаринский на 2024 год и плановый период 2025 и 2026 годов.
6. О проведении экспертизы проекта решения Совета депутатов муниципального округа Гагаринский «О бюджете муниципального округа Гагаринский на 2024 год и плановый период 2025 и 2026 годов».
7. О назначении дат заседаний Совета депутатов муниципального округа Гагаринский по заслушиванию руководителей городских организаций о деятельности в 2023 году.
8. Об обращении в Контрольно-счетную палату Москвы о проведении внешней проверки годового отчета об исполнении бюджета муниципального округа Гагаринский за 2023 год.
9. О бюджете муниципального округа Гагаринский на 2024 год и плановый период 2025 и 2026 годов.
10. О согласовании ежеквартального сводного районного календарного плана по досуговой, социально-воспитательной, физкультурно-оздоровительной и спортивной работе с населением по месту жительства на 1 квартал 2024 года.
11. О выплате поощрения депутатам муниципального округа Гагаринский за 4 квартал 2023 года.
12. Об утверждении графика приема населения депутатами Совета депутатов муниципального округа Гагаринский на 2024 год.
13. О плане работы Совета депутатов муниципального округа Гагаринский на 1 квартал 2024 года.

РЕШЕНИЕ

20.09.2023 № 22/10

О внесении изменений в решение Совета
депутатов муниципального округа
Гагаринский от 30.08.2023 № 21/4

В соответствии с постановлением Правительства Москвы от 26 декабря 2012 года № 849-ПП «О стимулировании управ районов города Москвы», рассмотрев обращение управы Гагаринского района города Москвы от 19.09.2023 года № ГА-08-1026/3,

Совет депутатов муниципального округа Гагаринский решил:

1. Внести изменение в решение Совета депутатов муниципального округа Гагаринский от 30.08.2023 № 21/4 «О направлении средств стимулирования управы Гагаринского района города Москвы на реализацию мероприятий по благоустройству территории Гагаринского района города Москвы в 2023 го-

ду за счет остатков средств за предыдущие годы», заменив слова «за счет остатков средств за предыдущие годы» на слова «за счет средств стимулирования управы района 2023 года».

2. Направить настоящее решение в Департамент территориальных органов исполнительной власти города Москвы, префектуру Юго-Западного административного округа города Москвы, управу Гагаринского района города Москвы.

3. Опубликовать настоящее решение в бюллетене «Московский муниципальный вестник» и разместить на официальном сайте http://www.gagarinskoe.com.

4. Контроль за исполнением настоящего решения возложить на главу муниципального округа Гагаринский Мартынюк И.А.

Глава муниципального округа
Гагаринский **И.А. Мартынюк**

РЕШЕНИЕ

20.09.2023 № 22/11

О проекте изменения схемы размещения нестационарных торговых объектов на территории Гагаринского района города Москвы

В соответствии с пунктом 1 части 5 статьи 1 Закона города Москвы от 11 июля 2012 года № 39 «О наделении органов местного самоуправления муниципальных округов в городе Москве отдельными полномочиями города Москвы», постановлением Правительства Москвы от 3 февраля 2011 года № 26-ПП «О размещении нестационарных торговых объектов, расположенных в городе Москве на земельных участках, в зданиях, строениях и сооружениях, находящихся в государственной собственности», рассмотрев обращение Департамента средств массовой информации и рекламы города Москвы от 19 сентября 2023 года № 02-25-613/23, поступившее в Совет депутатов муниципального округа Гагаринский 20 сентября 2023 года,

Совет депутатов муниципального округа Гагаринский решил:

1. Согласовать проект изменения схемы размещения нестационарных торговых объектов на территории Гагаринского района города Москвы согласно приложению к настоящему решению.

2. Направить настоящее решение в Департамент территориальных органов исполнительной власти города Москвы, Департамент средств массовой информации и рекламы города Москвы, префектуру Юго-Западного административного округа города Москвы, управу Гагаринского района.

3. Опубликовать настоящее решение в бюллетене «Московский муниципальный вестник» и разместить на официальном сайте муниципального округа Гагаринский http://www.gagarinskoe.com.

4. Контроль за исполнением настоящего решения возложить на главу муниципального округа Гагаринский Мартынюк И.А.

Глава муниципального округа
Гагаринский **И.А. Мартынюк**

Приложение
к решению Совета депутатов
муниципального округа
Гагаринский
от 20.09.2023 № 22/11

Проект изменения схемы размещения нестационарных торговых объектов на территории Гагаринского района города Москвы

№ п/п	Округ	Район	Вид объекта	Адрес размещения	Площадь НТО (кв.м.)	Специализация	Период размещения	Корректировка схемы
1	ЮЗАО	Гагаринский	Киоск	ул. Вавилова, д. 8	10	Печать	с 1 января по 31 декабря	Изменение площади с 9 кв.м до 10 кв. м. Уточнение адреса: с Вавилова ул., вл. 8 (пл. у ст.м. Ленинский пр-т) на ул. Вавилова, д. 8

МУНИЦИПАЛЬНЫЙ ОКРУГ КОНЬКОВО В ГОРОДЕ МОСКВЕ

СОВЕТ ДЕПУТАТОВ

РЕШЕНИЕ

21.09.2023 № 9/1

О внесении изменений в решение Совета депутатов муниципального округа Коньково от 16.12.2022 № 6/1 «О бюджете муниципального округа Коньково на 2023 год и плановый период 2024 и 2025 годов»

В соответствии с Бюджетным кодексом Российской Федерации, Федеральным законом от 06.10.2003 №131-ФЗ «Об общих принципах организации местного самоуправления в Российской Федерации», Законом города Москвы от 06.11.2002 № 56 «Об организации местного самоуправления в городе Москве», Законом города Москвы от 02.11.2022 года № 30 «О бюджете города Москвы на 2023 год и плановый период 2024 и 2025 годов», Уставом муниципального округа Коньково, Положением о бюджетном процессе в муниципальном округе Коньково

Советом депутатов принято решение:

1. Внести в решение Совета депутатов муниципального округа Коньково от 16.12.2022 № 6/1 «О бюджете муниципального округа Коньково на 2023 год и плановый период 2024 и 2025 годов» (далее – решение) следующие изменения:

1.1. Подпункт 1.1. пункта 1 решения изложить в следующей редакции:

«1.1. Основные характеристики местного бюджета муниципального округа Коньково на 2023 год:

1.1.1. Общий объем доходов в сумме 33 232,6 тыс. рублей;

1.1.2. Общий объем расходов в сумме 37 562,6 тыс. рублей;

1.1.3. Дефицит/профицит в сумме 4 330,0 тыс. рублей/ 0,0 тыс. рублей».

1.2. Приложение 4 к решению «Ведомственная структура расходов бюджета муниципального округа Коньково на 2023 год» изложить в новой редакции согласно приложению 1 к настоящему решению.

1.3. Приложение 6 к решению «Распределение бюджетных ассигнований по разделам, подразделам, целевым статьям, группам (группам и подгруппам) видов расходов классификации расходов бюджета муниципального округа Коньково на 2023 год» изложить в новой редакции согласно приложению 2 к настоящему решению.

1.4. Приложение 8 к решению «Источники финансирования дефицита бюджета муниципального округа Коньково на 2023 год и плановый период 2024 и 2025 годов» изложить в новой редакции согласно приложению 3 к настоящему решению

2. Внести изменения в сводную бюджетную роспись бюджета муниципального округа Коньково по доходам и расходам на 2023 год и плановый период 2024 и 2025 годов по экономическим статьям расходов.

3. Опубликовать настоящее решение в бюллетене «Московский муниципальный вестник» и разместить на официальном сайте аппарата Совета депутатов муниципального округа Коньково в сети «Интернет».

4. Настоящее решение вступает в силу со дня его официального опубликования.

5. Контроль за исполнением настоящего решения возложить на главу муниципального округа Коньково Белого А.А.

Глава муниципального округа Коньково **А.А. Белый**

Полный текст настоящего решения, включая приложения к нему, опубликован в официальном сетевом издании «Московский муниципальный вестник» (amom-mmv.ru) 17 октября 2023 года.

РЕШЕНИЕ

21.09.2023 № 9/2

О Регламенте реализации отдельных полномочий города Москвы в сфере организации и проведения капитального ремонта общего имущества в многоквартирных домах в рамках реализации региональной программы капитального ремонта общего имущества в многоквартирных домах на территории города Москвы

На основании части 2 статьи 8 Закона города Москвы от 14 июля 2004 года № 50 «О порядке наделения органов местного самоуправления внутригородских муниципальных образований в городе Москве отдельными полномочиями города Москвы (государственными полномочиями)» и в соответствии с Законом города Москвы от 16 декабря 2015 года № 72 «О наделении органов местного самоуправления внутригородских муниципальных образований в городе Москве отдельными полномочиями города Москвы в сфере организации и проведения капитального ремонта общего имущества в многоквартирных домах в рамках реализации региональной программы капитального ремонта общего имущества в многоквартирных домах на территории города Москвы», постановлениями Правительства Москвы от 25 февраля 2016 года № 57-ПП «Об утверждении Порядка реализации органами местного самоуправления внутригородских муниципальных образований в городе Москве отдельного полномочия города Москвы по участию в работе комиссий, осуществляющих открытие работ и приемку оказанных услуг и (или) выполненных работ по капитальному ремонту общего имущества в многоквартирных домах» и от 1 июня 2017 года № 328-ПП «Об утверждении Порядка реализации органами местного самоуправления внутригородских муниципальных образований в городе Москве отдельного полномочия города Москвы по согласованию адресного перечня многоквартирных домов, подлежащих включению в краткосрочный план реализации региональной программы капитального ремонта общего имущества в многоквартирных домах на территории города Москвы»

Советом депутатов принято решение:

1. Утвердить Регламент реализации отдельных полномочий города Москвы в сфере организации и проведения капитального ремонта общего имущества в многоквартирных домах в рамках реализации региональной программы капитального ремонта общего имущества в многоквартирных домах на территории города Москвы (приложение).

2. Признать утратившим силу решение Совета депутатов муниципального округа Коньково от 15.03.2016 г. № 3/6 «Об утверждении Регламента реализации отдельных полномочий города Москвы в сфере организации и проведения капитального ремонта общего имущества в многоквартирных до-

мах в рамках реализации региональной программы капитального ремонта общего имущества в многоквартирных домах на территории города Москвы», решение Совета депутатов муниципального округа Коньково от 26.04.2016 №5/9 «О внесении изменений в решение Совета депутатов муниципального округа Коньково от 15.03.2016г. № 3/6».

3. Опубликовать настоящее решение в бюллетене «Московский муниципальный вестник», разместить на официальном сайте муниципального округа Коньково в информационно-телекоммуникационной сети «Интернет».

Глава муниципального округа Коньково **А.А. Белый**

Приложение
к решению Совета
депутатов муниципального
округа Коньково
от 21.09.2023 № 9/2

Регламент
реализации отдельных полномочий города Москвы в сфере организации и проведения капитального ремонта общего имущества в многоквартирных домах в рамках реализации региональной программы капитального ремонта общего имущества в многоквартирных домах на территории города Москвы

1. Настоящий Регламент определяет порядок реализации Советом депутатов муниципального округа Коньково (далее – Совет депутатов) отдельных полномочий города Москвы в сфере организации и проведения капитального ремонта общего имущества в многоквартирных домах в рамках реализации региональной программы капитального ремонта общего имущества в многоквартирных домах на территории города Москвы (далее – переданные полномочия):

1) согласование адресного перечня многоквартирных домов, подлежащих включению в краткосрочный план реализации региональной программы капитального ремонта общего имущества в многоквартирных домах на территории города Москвы, в части распределения по годам сроков проведения капитального ремонта общего имущества в многоквартирных домах, расположенных на территории муниципального округа Коньково, в пределах сроков реализации краткосрочного плана (далее – адресный перечень, краткосрочный план);

2) участие в работе комиссий, осуществляющих открытие работ и приемку оказанных услуг и (или) выполненных работ по капитальному ремонту общего имущества в многоквартирных домах (далее – комиссии), проведение которого обеспечивает Фонд капитального ремонта многоквартирных домов города Москвы (далее – Фонд), в том числе подписание актов приемки оказанных услуг и (или) выполненных работ по капитальному ремонту общего имущества в многоквартирном доме, проведение которого обеспечивает Фонд (далее – акт приемки).

2. Организацию работы по реализации Советом депутатов переданных полномочий осуществляют глава муниципального округа Коньково и постоянная комиссия Совета депутатов муниципального округа Коньково по развитию муниципального округа Коньково (далее – комиссия Совета депутатов) в соответствии с Регламентом Совета депутатов, Положением о комиссии Совета депутатов (в части, касающейся порядка ее деятельности) с учетом особенностей, установленных настоящим Регламентом.

Порядок согласования адресного перечня

3. Началом реализации переданного полномочия, указанного в подпункте 1 пункта 1 настоящего Регламента, является внесение префектурой Юго-Западного административного округа города Москвы

(далее – префектура) в Совет депутатов проекта адресного перечня.

4. Регистрация проекта адресного перечня осуществляется в день его поступления и не позднее следующего рабочего дня направляется (в бумажном и (или) электронном виде) депутатам Совета депутатов (далее – депутаты) и в комиссию Совета депутатов.

5. В срок не позднее 5 календарных дней со дня регистрации проекта адресного перечня депутаты вправе направить в комиссию Совета депутатов предложения по изменению периодов работ по капитальному ремонту общего имущества в многоквартирных домах, расположенных на территории их избирательных округов, в пределах сроков реализации краткосрочного плана.

6. Комиссия Совета депутатов на своем заседании рассматривает проект адресного перечня, предложения, указанные в пункте 5 настоящего Регламента (при их наличии), и подготавливает информацию о соответствии (несоответствии) таких предложений пункту 7.2 приложения к постановлению Правительства Москвы от 1 июня 2017 года № 328-ПП «Об утверждении Порядка реализации органами местного самоуправления внутригородских муниципальных образований в городе Москве отдельного полномочия города Москвы по согласованию адресного перечня многоквартирных домов, подлежащих включению в краткосрочный план реализации региональной программы капитального ремонта общего имущества в многоквартирных домах на территории города Москвы», а также проект решения Совета депутатов.

О дате, времени и месте заседания комиссии Совета депутатов сообщается всем депутатам не менее чем за 2 календарных дня до дня заседания.

7. Проект адресного перечня, информация и проект решения Совета депутатов, указанные в пункте 6 настоящего Регламента, рассматриваются на заседании Совета депутатов в срок не позднее 21 календарного дня со дня регистрации проекта адресного перечня, за исключением случая, предусмотренного пунктом 11 настоящего Регламента.

8. Информация о датах, времени и месте заседаний Совета депутатов, указанных в пунктах 7 и 11 настоящего Регламента, направляется главой муниципального округа Коньково в письменной форме в префектуру не позднее чем за 3 календарных дня до дня проведения соответствующего заседания.

9. По результатам рассмотрения проекта адресного перечня и информации, указанной в пункте 6 настоящего Регламента, Совет депутатов открытым голосованием большинством голосов от установленной численности депутатов принимает одно из следующих решений:

1) согласовать проект адресного перечня в полном объеме;

2) согласовать проект адресного перечня с учетом предложений по изменению периодов работ по капитальному ремонту общего имущества в многоквартирных домах, расположенных на территории муниципального округа Коньково, в пределах сроков реализации краткосрочного плана без изменения предельного размера общей площади указанных многоквартирных домов.

10. Совет депутатов принимает решение, указанное в подпункте 1 пункта 9 настоящего Регламента, также в случае, установленном пунктом 8 приложения к постановлению Правительства Москвы от 1 июня 2017 года № 328-ПП «Об утверждении Порядка реализации органами местного самоуправления внутригородских муниципальных образований в городе Москве отдельного полномочия города Москвы по согласованию адресного перечня многоквартирных домов, подлежащих включению в краткосрочный план реализации региональной программы капитального ремонта общего имущества в многоквартирных домах на территории города Москвы».

11. В случае если в течение 21 календарного дня со дня регистрации проекта адресного перечня вопрос о согласовании проекта адресного перечня рассмотрен на заседании Совета депутатов, но ни одно из решений, предусмотренных пунктом 9 настоящего Регламента, не принято, то вопрос о согласовании проекта адресного перечня повторно рассматривается на заседании Совета депутатов в срок не позднее 30 календарных дней со дня регистрации проекта адресного перечня.

В этом случае глава муниципального округа Коньково в срок не позднее 3 календарных дней со дня проведения заседания Совета депутатов, на котором ни одно из решений, предусмотренных пунктом 9 настоящего Регламента, не было принято, направляет в префектуру протокол указанного заседания.

12. В решении Совета депутатов (пункт 9) также указываются: наименование префектуры, дата и

номер обращения, даты поступления и его регистрации в Совете депутатов. К решению Совета депутатов прилагается проект адресного перечня, в том числе содержащий предложения Совета депутатов в случае принятия Советом депутатов решения, предусмотренного подпунктом 2 пункта 9 настоящего Регламента.

13. Глава муниципального округа Коньково направляет решение Совета депутатов (пункт 9) в префектуру в срок не позднее 3 календарных дней со дня его принятия, обеспечивает размещение указанного решения на официальном сайте муниципального округа Коньково в информационно-телекоммуникационной сети «Интернет» в течение 3 рабочих дней со дня его принятия и официальное опубликование в порядке, установленном Уставом муниципального округа Коньково.

14. В случае принятия Советом депутатов решения о внесении изменений в решение Совета депутатов (пункт 9) осуществляются действия, предусмотренные пунктом 13 настоящего Регламента.

Порядок участия депутатов в работе комиссий

15. Основанием для реализации переданного полномочия, указанного в подпункте 2 пункта 1 настоящего Регламента, является получение Советом депутатов уведомления Фонда о необходимости направления уполномоченных депутатов для участия в работе комиссий (далее – уведомление).

16. Регистрация уведомления осуществляется в день его получения и не позднее следующего рабочего дня направляется (в бумажном и (или) электронном виде) депутатам и в комиссию Совета депутатов.

17. В срок не позднее 5 календарных дней со дня регистрации уведомления депутаты направляют в комиссию Совета депутатов предложения по их участию в работе комиссий, действующих на территории их избирательных округов.

18. Комиссия Совета депутатов на основании предложений депутатов (пункт 17) подготавливает проект решения Совета депутатов об участии депутатов в работе комиссий. Если указанные предложения не поступили, комиссия Совета депутатов подготавливает проект решения Совета депутатов об участии депутатов в работе комиссий с учетом требований, установленных пунктом 20 настоящего Регламента.

Проект решения Совета депутатов об участии депутатов в работе комиссий подлежит рассмотрению на заседании комиссии Совета депутатов. О дате, времени и месте заседания комиссии Совета депутатов сообщается всем депутатам не менее чем за 2 календарных дня до дня его проведения.

19. Совет депутатов не позднее чем через 21 календарный день со дня получения уведомления рассматривает проект решения (пункт 18) и открытым голосованием принимает большинством голосов от установленной численности депутатов решение об участии депутатов в работе комиссий.

20. Решением Совета депутатов об участии депутатов в работе комиссий предусматривается направление двух уполномоченных депутатов (один депутат – основной, второй – резервный) в комиссии, действующие на территории их избирательных округов, по каждому указанному в уведомлении многоквартирному дому.

При наличии в Совете депутатов вакантного депутатского мандата указанным решением предусматривается направление иного депутата в комиссию, действующую на территории соответствующего избирательного округа.

21. В решении Совета депутатов об участии депутатов в работе комиссий также указываются: полное наименование Фонда, дата и номер уведомления, даты поступления и его регистрации в Совете депутатов.

22. Заверенная копия решения Совета депутатов об участии депутатов в работе комиссий направляется главой муниципального округа Коньково в Департамент капитального ремонта города Москвы и Фонд в течение 3 рабочих дней со дня его принятия.

23. Глава муниципального округа Коньково обеспечивает размещение решения Совета депутатов об участии депутатов в работе комиссий на официальном сайте муниципального округа Коньково в информационно-телекоммуникационной сети «Интернет» в течение 3 рабочих дней со дня его принятия и официальное опубликование указанного решения в порядке, установленном Уставом муниципально-

го округа Коньково.

24. В случае принятия Советом депутатов решения о внесении изменений в решение Совета депутатов об участии депутатов в работе комиссий осуществляются действия, предусмотренные пунктами 22 и 23 настоящего Регламента.

25. Уполномоченные депутаты (пункт 20) принимают участие в работе комиссий в соответствии с положением о таких комиссиях, утвержденным Департаментом капитального ремонта города Москвы, в том числе подписывают акт приемки.

Резервный уполномоченный депутат направляется главой муниципального округа Коньково для участия в работе комиссии в случае поступления в Совет депутатов письменного уведомления основного уполномоченного депутата об отсутствии возможности принять участие в работе комиссии.

26. В случае отказа уполномоченного депутата от подписания акта приемки он не позднее 3 рабочих дней со дня отказа от подписания акта приемки оформляет письменное особое мнение с указанием замечаний к оказанным услугам и (или) выполненным работам по капитальному ремонту общего имущества в многоквартирных домах. Письменное особое мнение передается уполномоченным депутатом сотруднику Фонда, являющемуся членом соответствующей комиссии.

РЕШЕНИЕ

21.09.2023 № 9/3

О проекте изменения Схемы размещения нестационарных торговых объектов на территории района Коньково

В соответствии с пунктом 1 части 5 статьи 1 Закона города Москвы от 11.07.2012 № 39 «О наделении органов местного самоуправления муниципальных округов в городе Москве отдельными полномочиями города Москвы», пунктов 20, 22 приложения 1 к постановлению Правительства Москвы от 3 февраля 2011 года № 26-ПП «О размещении нестационарных торговых объектов, расположенных в городе Москве на земельных участках, в зданиях, строениях и сооружениях, находящихся в государственной собственности», рассмотрев обращение префектуры Юго-Западного административного округа города Москвы от 31.08.2023 г. № 12-08-2017/23, поступившее в Совет депутатов муниципального округа 31.08.2023 года

Советом депутатов принято решение:

1. Согласовать проект изменения Схемы размещения нестационарных торговых объектов на территории района Коньково согласно приложению к настоящему решению.

2. Направить настоящее решение в Департамент территориальных органов исполнительной власти города Москвы, префектуру Юго-Западного административного округа города Москвы не позднее трех календарных дней со дня его принятия.

3. Опубликовать настоящее решение в бюллетене «Московский муниципальный вестник», разместить на сайте органов местного самоуправления муниципального округа Коньково.

4. Контроль за исполнением настоящего решения возложить на главу муниципального округа Коньково Белого А.А.

Глава муниципального округа Коньково **А.А. Белый**

Приложение
к решению Совета Депутатов
муниципального округа
Коньково
от 21.09.2023 № 9/3

Внесение изменений в схему размещения нестационарных торговых объектов на территории района Коньково со специализацией «Мороженое»

№ п/п	Округ	Район	Вид объекта	Адрес размещения	Площадь НТО	Специализация	Период размещения	Корректировка Схемы
1	ЮЗАО	Коньково	Киоск	**Профсоюзная ул., вд. 87/49**	10 кв.м.	Мороженое	с 01 января по 31 декабря	Изменение площади с 6 кв.м до 10 кв.м

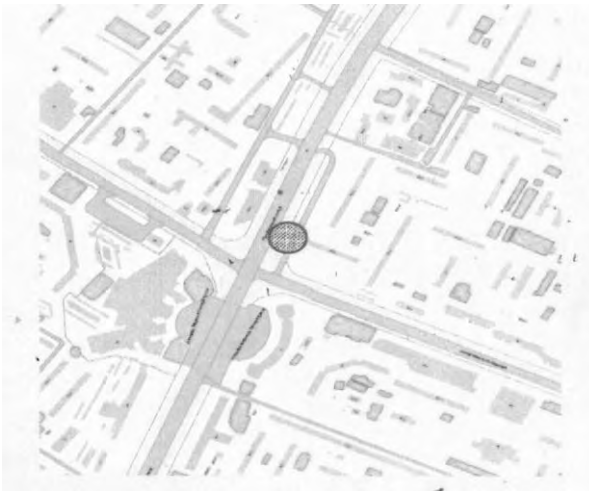

ЮЗАО, район Коньково
Адресные ориентиры: Профсоюзная ул., д. 87/49
Площадь объекта: 10 кв.м.
Специализация: Мороженое
Изменение площади с 6 кв.м до 10 кв.м

РЕШЕНИЕ

21.09.2023 № 9/4

О проекте изменения Схемы размещения нестационарных торговых объектов на территории района Коньково

В соответствии с пунктом 1 части 5 статьи 1 Закона города Москвы от 11.07.2012 № 39 «О наделении органов местного самоуправления муниципальных округов в городе Москве отдельными полномочиями города Москвы», пунктов 20, 22 приложения 1 к постановлению Правительства Москвы от 3 февраля 2011 года № 26-ПП «О размещении нестационарных торговых объектов, расположенных в городе Москве на земельных участках, в зданиях, строениях и сооружениях, находящихся в государственной собственности» и на основании обращения Департамента средств массовой информации и рекламы города Москвы от 19.09.2023 г. № 02-25-607/23, поступившее в Совет депутатов муниципального округа 19.09.2023 года

Советом депутатов принято решение:

1. Согласовать проект изменения Схемы размещения нестационарных торговых объектов на территории района Коньково согласно приложению к настоящему решению.

2. Направить настоящее решение в управу района Коньково города Москвы, префектуру Юго-Западного административного округа города Москвы, Департамент территориальных органов исполнительной власти города Москвы и Департамент средств массовой информации и рекламы города Москвы.

3. Опубликовать настоящее решение в бюллетене «Московский муниципальный вестник», разместить на сайте органов местного самоуправления муниципального округа Коньково.

4. Контроль за исполнением настоящего решения возложить на главу муниципального округа Коньково Белого А.А.

Глава муниципального округа Коньково **А.А. Белый**

Приложение
к решению Совета Депутатов
муниципального округа
Коньково
от 21.09.2023 № 9/4

Внесение изменений в схему размещения нестационарных торговых объектов на территории района Коньково со специализацией «Печать»

№ п/п	Округ	Район	Вид объекта	Адрес размещения	Площадь НТО	Специализация	Период размещения	Корректировка Схемы
1	ЮЗАО	Коньково	Киоск	**Миклухо-Маклая ул., вл.55**	10 кв.м.	Печать	с 01 января по 31 декабря	Изменение площади с 6 кв.м до 10 кв.м
2	ЮЗАО	Коньково	Киоск	**ул. Профсоюзная, вл.102, стр.2**	10 кв.м.	Печать	с 01 января по 31 декабря	Изменение площади с 9 кв.м до 10 кв.м. Уточнение адреса: с Профсоюзная улица, вл.102с2 на ул. Профсоюзная, вл.102, стр.2

3	ЮЗАО	Коньково	Киоск	**ул. Профсоюзная, д.102, стр.1**	10 кв.м.	Печать	с 01 января по 31 декабря	Изменение площади с 9 кв.м до 10 кв.м, уточнение адреса: с Профсоюзная ул., вл.102, ст. м «Беляево» на ул. Профсоюзная, д.102, стр.1
4	ЮЗАО	Коньково	Киоск	**ул. Профсоюзная, д. 84А, стр.1**	10 кв.м.	Печать	с 01 января по 31 декабря	Изменение площади с 9 кв.м до 10 кв.м, уточнение адреса: с Профсоюзная ул., вл.84 на ул. Профсоюзная, д. 84А, стр.1

1.

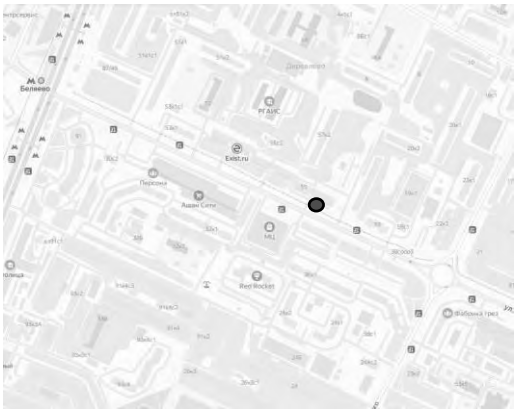

ЮЗАО, район Коньково
Адресные ориентиры: Миклухо-Маклая ул., вл.55
Площадь объекта: 10 кв.м.
Специализация: Печать

2.

ЮЗАО, район Коньково
Адресные ориентиры: ул. Профсоюзная, вл. 102, стр. 2
Площадь объекта: 10 кв.м.
Специализация: Печать

3.

Изменение площади с 9 кв.м до 10 кв.м
Уточнение адреса: с Профсоюзная ул., вл. 102,
ст. м "Беляево" на ул. Профсоюзная, д. 102, стр. 1

4.

Изменение площади с 9 кв.м до 10 кв.м
Уточнение адреса: с Профсоюзная ул.,
вл.84 на ул. Профсоюзная, д. 84А, стр. 1

РЕШЕНИЕ

21.09.2023 № 9/5

О согласовании ежеквартального сводного районного календарного плана по досуговой, социально-воспитательной, физкультурно-оздоровительной и спортивной работе с населением по месту жительства на 4 квартал 2023 года

В соответствии с пунктом 3 части 7 статьи 1, статьей 3 Закона города Москвы от 11 июля 2012 года № 39 «О наделении органов местного самоуправления муниципальных округов в городе Москве отдельными полномочиями города Москвы» и на основании обращения управы района Коньково от 14.09.2023 № КН-08-1150/23

Советом депутатов принято решение:

1. Согласовать ежеквартальный сводный районный календарный план по досуговой, социально-воспитательной, физкультурно-оздоровительной и спортивной работе с населением по месту жительства на 4 квартал 2023 года, согласно приложению.

2. Направить настоящее решение в управу района Коньково города Москвы, в префектуру Юго-Западного административного округа города Москвы и Департамент территориальных органов исполнительной власти города Москвы.

3. Опубликовать настоящее решение в бюллетене «Московский муниципальный вестник», разместить на официальном сайте муниципального округа Коньково в информационно-телекоммуникационной сети «Интернет».

4. Контроль за исполнением настоящего решения возложить на главу муниципального округа Коньково Белого А.А.

Глава муниципального округа Коньково **А.А. Белый**

Полный текст настоящего решения, включая приложение к нему, опубликован в официальном сетевом издании «Московский муниципальный вестник» (amom-mmv.ru) 17 октября 2023 года.

РЕШЕНИЕ

21.09.2023 № 9/6

Об утверждении графика приема жителей депутатами Совета депутатов муниципального округа Коньково на 4 квартал 2023 года

В соответствии с Регламентом Совета депутатов муниципального округа Коньково

Советом депутатов принято решение:

1. Утвердить график приема жителей депутатами Совета депутатов муниципального округа Коньково на 4 квартал 2023 года (приложение).

2. Опубликовать настоящее решение в бюллетене «Московский муниципальный вестник», разместить на официальном сайте муниципального округа Коньково в информационно-телекоммуникационной сети «Интернет».

3. Контроль за исполнением настоящего решения возложить на главу муниципального округа Коньково Белого А.А.

Глава муниципального округа Коньково **А.А. Белый**

Приложение
к решению Совета депутатов
муниципального округа
Коньково
от «21» сентября 2023 года № 9/6

ГРАФИК
приема жителей депутатами Совета депутатов муниципального округа Коньково
на 4 квартал 2023 года
по адресу: ул. Островитянова, дом 36, кабинет № 4
Время приема: с 17-00 до 19-00

№ п/п	ФИО Депутатов	Октябрь						Ноябрь				Декабрь				
		2	9	16	17	23	30	13	20	21	27	4	11	12	18	25
1	Биткова Светлана Николаевна															
2	Борисова Ирина Михайловна			■					■						■	
3	Брундукова Марина Викторовна*	■						■				■				
4	Ермолаева Татьяна Игоревна				■					■				■		
5	Краснокутская Елена Викторовна			■					■						■	
6	Лебедева Наталия Александровна			■					■				■			
7	Малахов Сергей Викторович*	■						■				■				
8	Менчиц Юрий Владимирович	■						■				■				
9	Михайлов Виктор Алексеевич			■					■						■	
10	Никогосова Милана Александровна*					■					■		■			
11	Селезов Алексей Анатольевич*						■				■					■
12	Силиванова Ксения Викторовна			■					■						■	
13	Чижова Наталья Ивановна			■				■							■	
14	Шлеина Светлана Владимировна			■					■						■	

*Брундукова Марина Викторовна *(Прием по адресу: ул. Профсоюзная, д. 88/20 ГБУ ТЦСО «Ломоносовский»)*

*Селезов Алексей Анатольевич *(Прием по адресу: ул. Волгина, 29-1 ГБУ ЦСМ «Коньково»)*

*Никогосова Милана Александровна *(Прием осуществляется в ГБУЗ ГКБ № 31 им. Г.М. Савельевой» ДФилиал № 2 Женская консультация № 13* по адресу: ул. Профсоюзная, д. 98, корп. 1, каб. 23)

*Малахов Сергей Викторович *(запись осуществляется по тел. +7-903-763-13-02)*

РЕШЕНИЕ

21.09.2023 № 9/7

Об утверждении плана заседаний Совета депутатов муниципального округа Коньково на 4 квартал 2023 года

В соответствии с Регламентом Совета депутатов муниципального округа Коньково

Советом депутатов принято решение:

1. Утвердить план заседаний Совета депутатов муниципального округа Коньково на 4 квартал 2023 года (приложение).

2. Опубликовать настоящее решение в бюллетене «Московский муниципальный вестник», разместить на официальном сайте муниципального округа Коньково в информационно-телекоммуникационной сети «Интернет».

3. Контроль за исполнением настоящего решения возложить на главу муниципального округа Коньково Белого А.А.

Глава муниципального округа Коньково **А.А. Белый**

Приложение
к решению Совета депутатов
муниципального округа Коньково
от «21» сентября 2023 года № 9/7

ПЛАН
заседаний Совета депутатов муниципального округа Коньково на 4 квартал 2023 года по адресу: ул. Островитянова, дом 36, кабинет № 4. Время заседаний: 16:30

№ п/п	*Месяц проведения заседаний*	*Повестка дня*
1.	**Октябрь 24**	**1.** О праздновании Нового года в Коньково **2.** Разное
2.	**Ноябрь** 21	**1.** О проекте решения Совета депутатов муниципального округа Коньково «О бюджете муниципального округа Коньково на 2024 год и плановый период 2025-2026 годов» и назначении публичных слушаний. **2.** Разное
3.	**Декабрь** **19**	**1.** О бюджете муниципального округа Коньково на 2024 год и плановый период 2025-2026 годов. **2.** О назначении дат заседаний Совета депутатов муниципального округа Коньково по заслушиванию отчетов главы управы района Коньково о результатах деятельности управы, руководителей государственного бюджетного учреждения города Москвы «Жилищник района Коньково», государственного бюджетного учреждения города Москвы Центр предоставления государственных услуг «Мои документы» района Коньково, государственного бюджетного учреждения здравоохранения «Диагностический клинический центр № 1 Департамента здравоохранения города Москвы», филиала «Коньково» государственного бюджетного учреждения города Москвы территориального центра социального обслуживания «Ломоносовский» о результатах деятельности учреждений. **3.** О согласовании сводного плана по досуговой, социально-воспитательной, физкультурно-оздоровительной и спортивной работе с населением по месту жительства на 1 квартал 2024 года **4.** Об утверждении графика приёма жителей района депутатами Совета депутатов на 1 квартал 2024 года **5.** Об утверждении плана заседаний Совета депутатов на 1 квартал 2024 года **6.** О размере поощрения депутатов Совета депутатов муниципального округа Коньково за 4 квартал 2023 года. **7.** Разное.

МУНИЦИПАЛЬНЫЙ ОКРУГ КОТЛОВКА В ГОРОДЕ МОСКВЕ

АППАРАТ СОВЕТА ДЕПУТАТОВ

ПОСТАНОВЛЕНИЕ

26.09.2023 № 24

Об утверждении Отчета об исполнении бюджета муниципального округа Котловка за первое полугодие 2023 года

В соответствии с частью 5 статьи 264.2 Бюджетного кодекса Российской Федерации, с частью 6 статьи 52 Федерального закона от 6 октября 2003 года № 131-ФЗ «Об общих принципах организации местного самоуправления в Российской Федерации», Уставом муниципального округа Котловка, действующим в редакции решения Совета депутатов муниципального округа Котловка от 22 июля 2021 года № 9/3, с пунктами 26.5 и 26.7 Положения о бюджетном процессе в муниципальном округе Котловка, утверждённого решением Совета депутатов муниципального округа Котловка от 08 октября 2013 года № 13/7,

аппарат Совета депутатов муниципального округа Котловка постановляет:

1. **Утвердить** Отчет об исполнении бюджета муниципального округа Котловка за первое полугодие 2023 года согласно приложению к настоящему постановлению.
2. **Опубликовать** настоящее постановление в бюллетене «Московский муниципальный вестник» и разместить на официальном сайте муниципального округа Котловка в сети интернет: www.mun-kotlovka.ru.
3. Настоящее постановление вступает в силу со дня его издания.
4. **Контроль** за исполнением настоящего постановления возложить на главу муниципального округа Пчельникова Г. И.

Глава муниципального округа Котловка **Г. И. Пчельников**

Приложение
к постановлению аппарата
Совета депутатов
муниципального округа
Котловка
«26» сентября 2023 г. № 24

ОТЧЕТ ОБ ИСПОЛНЕНИИ БЮДЖЕТА
муниципального округа Котловка
за первое полугодие 2023 года

1. Доходы муниципального округа Котловка

(руб.)

Наименование показателей	Код бюджетной классификации	Исполнено	Процент исполнения
ДОХОДЫ, всего:	10000000000000000 000	**9 752 294,43**	**38,68**
Налог на доходы физических лиц, в том числе:		**8 732 294,43**	**37,59**
Налог на доходы физических лиц с доходов, источником которых является налоговый агент, за исключением доходов, в отношении которых исчисление и уплата налога осуществляются в соответствии со статьями 227, 227.1 и 228 Налогового кодекса Российской Федерации	18210102010010000 110	4 817 122,98	39,48
Налог на доходы физических лиц полученных от осуществления деятельности физическими лицами, зарегистрированными в качестве индивидуальных предпринимателей, нотариусов, занимающихся частной практикой, адвокатов, учредивших адвокатские кабинеты и других лиц, занимающихся частной практикой в соответствии со статьей 227 Налогового кодекса Российской Федерации	18210102020010000 110	725,70	0,87
Налог на доходы физических лиц с доходов, полученных физическими лицами в соответствии со статьей 228 Налогового кодекса Российской Федерации	18210102030010000 110	63 360,63	14,08
Налог на доходы физических лиц в части суммы налога, превышающей 650 000 рублей, относящейся к части налоговой базы, превышающей 5 000 000 рублей (за исключением налога на доходы физических лиц с сумм прибыли контролируемой иностранной компании, в том числе фиксированной прибыли контролируемой иностранной компании)	18210102080010000 110	641 602,99	6,11
Налог н доходы физических лиц в отношении доходов от долевого участия в организации, полученных в виде дивидендов (в части суммы налога, не превышающей 650000,00 руб.)	18210102130010000 110	394 241,79	0,0
Налог на доходы физических лиц в отношении доходов от долевого участия в организации, полученных в виде дивидендов (в части суммы налога, превышающей 650000,00 руб.)	18210102140010000 110	2 815 240,34	0,0
Безвозмездные поступления, в том числе:	90020200000000000 150	**1 020 000,00**	**51,52**
Межбюджетные трансферты бюджетам муниципальных округов в целях повышения эффективности осуществления советами депутатов муниципальных округов переданных полномочий города Москвы	90020249999030000 150	1 020 000,00	51,52

2. Расходы бюджета по разделам и подразделам классификации расходов бюджетов

(руб.)

Наименование	Рз/ПР	ЦС	Утвержденные бюджетные ассигнования	Исполнено	Процент исполнения
1	2	3	4	5	6
РАСХОДЫ, всего			**26 753 000,00**	**13 370 444,39**	**50,32**
ОБЩЕГОСУДАРСТВЕННЫЕ ВОПРОСЫ	**01 00**		**23 071 600,00**	**11 445 444,39**	**49,61**
Расходы на содержание высшего должностного лица муниципального округа (фонд оплаты труда; иные выплаты не включенные в фонд оплаты труда согласно Закона города Москвы от 25.11.2009 № 9 «О гарантиях осуществления полномочий лиц, замещающих муниципальные должности в городе Москве»; страховые взносы; расходы на товары, работы, услуги в сфере ИКТ, услуги почты, монтаж, обеспечение и поддержка работоспособности пожарной и охранной сигнализации, приобретение основных средств, канцтоваров, расходных материалов, оплата за коммунальные услуги, за содержание общедомового имущества и т.п.)	01 02	31А0100100	3 869 000,00	1 606 307,12	41,52
- иные выплаты (другие выплаты и компенсации, не включенные в фонд оплаты труда согласно Закона города Москвы от 25.11.2009 № 9 «О гарантиях осуществления полномочий лиц, замещающих муниципальные должности в городе Москве»)		35Г0101100	52000,00	52000,00	100,00
Расходы представительных органов муниципальных образований	01 03		2 019 000,00	1 059 000,00	52,45
- иные выплаты за исключением фонда оплаты труда государственных (муниципальных) органов, лицам, привлекаемым согласно законодательству для выполнения отдельных полномочий (расходы на проездных билетов согласно Закона города Москвы от 25.11.2009 № 9 «О гарантиях осуществления полномочий лиц, замещающих муниципальные должности в городе Москве»)		31А0100200	39 000,00	39 000,00	100,00
- прочие расходы (расходы согласно Закона города Москвы от 11.07.2012 № 39 «О наделении органов местного самоуправлении муниципальных округов в городе Москве отдельными полномочиями города Москвы»)		33А0400100	1 980 000,00	1 020 000,00	51,52
Расходы на обеспечение деятельности в части содержания муниципальных служащих для решения вопросов местного значения (фонд оплаты труда государственных (муниципальных) органов; иные выплаты и компенсации, не включенные в фонд оплаты труда согласно Закона города Москвы от 22.10.2008 №50 «О муниципальной службе в городе Москве»; страховые взносы; расходы на товары, работы, услуги в сфере ИКТ, услуги почты, монтаж, обеспечение и поддержка работоспособности пожарной и охранной сигнализации, приобретение основных средств, канцтоваров, расходных материалов, оплата за коммунальные услуги, за содержание общедомового имущества и т.п.; уплата иных платежей (пени))	01 04	31Б0100500	16 621 600,00	8 228 137,27	49,50

- иные выплаты (другие выплаты и компенсации, не включенные в фонд оплаты труда согласно Закона города Москвы от 22.10.2008 №50 «О муниципальной службе в городе Москве»)		35Г0101100	413 900,00	413 900,00	100,00
Резервные фонды	0111	32А0100000	10 000,00	0,00	0,00
Другие общегосударственные вопросы (уплата членских взносов на осуществление деятельности Совета муниципальных образований города Москвы)	0113	31Б0100400	86 100,00	86 100,00	100,00
Защита населения и территории от чрезвычайных ситуаций природного и техногенного характера, гражданская оборона (расходы на печатную продукцию о защите населения от ЧС природного и техногенного характера и т.п.)	0309	35Е0101400	225 000,00	225 000,00	100,00
Обеспечение пожарной безопасности (расходы на печатную продукцию о защите населения от пожара и т.п.)	0310	35Е0101400	75 000,00	75 000,00	100,00
Профессиональная подготовка, переподготовка и повышение квалификации	0705	31Б0100500	75 000,00	75 000,00	100,00
Другие вопросы в области культуры, кинематографии (расходы на услуги по проведению праздничных мероприятий на территории муниципального округа и т.п.)	0804	35Е0100500	1 858 900,00	678 500,00	36,50
Социальная политика	1000		961 500,00	639 000,00	66,46
Пенсионное обеспечение (доплаты к пенсиям муниципальным служащим города Москвы)	1001	35П0101500	594 300,00	483 000,00	81,27
Другие вопросы в области социальной политики	1006		367 200,00	156 000,00	42,48
Социальные гарантии муниципальным служащим, вышедшим на пенсию		35П0101800	211 200,00	0,00	0,00
		35Г0101100	156 000,00	156 000,00	100,00
Расходы на средства массовой информации	1200		306 000,00	232 500,00	75,98
Периодическая печать и издательства (уплата членских и иных взносов)	1202	35Е0100300	40 000,00	40 000,00	100,00
Другие вопросы в области средств массовой информации (расходы на услуги по информированию жителей муниципального округа с помощью интернета и т.п.)	1204	35Е0100300	266 000,00	192 500,00	72,37

3. Результат исполнения бюджета муниципального округа Котловка

Дефицит	3 618 149,96 руб.
Профицит	

4. Сведения о численности муниципальных служащих и их денежном содержании

Среднесписочная численность муниципальных служащих	4 чел.
Расходы на оплату труда муниципальных служащих	4 984 020,79 руб.

СОВЕТ ДЕПУТАТОВ

РЕШЕНИЕ

26.09.2023 № 8/1

О проекте изменения схемы размещения нестационарных торговых объектов при стационарном торговом объекте

В соответствии с пунктом 3 части 5 статьи 1 Закона города Москвы от 11 июля 2012 года № 39 «О наделении органов местного самоуправления муниципальных округов в городе Москве отдельными полномочиями города Москвы», Постановление Правительства Москвы от 23 июня 2016 года № 355-ПП «О размещении в городе Москве нестационарных торговых объектов при стационарных торговых объектах» (вместе с «Правилами размещения, обустройства и эксплуатации нестационарных торговых объектов при стационарных торговых объектах», «Административным регламентом предоставления государственной услуги «Включение места размещения нестационарного торгового объекта при стационарном торговом объекте в схему размещения нестационарных торговых объектов (внесение изменений в схему размещения)»), а также обращением префектуры Юго-Западного административного округа города Москвы от 15 сентября 2023 года № 12-08-2133/23,

Совет депутатов решил:

1. Согласовать проект изменения схемы размещения нестационарных торговых объектов при стационарном торговом объекте на территории района Котловка согласно приложению.
2. Направить настоящее решение в Департамент территориальных органов исполнительной власти города Москвы и Префектуру Юго-Западного административного округа города Москвы не позднее трех календарных дней со дня его принятия.
3. Опубликовать настоящее решение в бюллетене «Московский муниципальный вестник» и разместить на официальном сайте муниципального округа Котловка.
4. Контроль за выполнением настоящего решения возложить на депутата Совета депутатов муниципального округа Котловка **Масленникова А. К.** - председателя комиссии Совета депутатов муниципального округа Котловка по реализации вопросов местного значения и отдельных государственных полномочий города Москвы.

Глава муниципального округа Котловка **Г.И. Пчельников**

Приложение к решению Совета депутатов муниципального округа Котловка от 26.09.2023 № 8/1

Проект изменения схемы размещения нестационарных торговых объектов при стационарном торговом объекте на территории муниципального округа Котловка

№ п/п	Район	Адрес	Вид объекта	Период размещения	Площадь специализации	Специализация
1	Котловка	ул. Винокурова, д.30	Елочный базар	С 20 декабря по 31 декабря	12 кв.м.	Ели, Сосны, Лапник

РЕШЕНИЕ

26.09.2023 № 8/2

О согласовании проекта изменения схемы размещения нестационарных торговых объектов

На основании пункта 1 части 5 статьи 1 Закона города Москвы от 11 июля 2012 года № 39 «О наделении органов местного самоуправления муниципальных округов в городе Москве отдельными полномочиями города Москвы», пунктов 20, 22 и 31 приложения 1 к постановлению Правительства Москвы от 3 февраля 2011 года № 26-ПП «О размещении нестационарных торговых объектов, расположенных в городе Москве на земельных участках, в зданиях, строениях и сооружениях, находящихся в государственной собственности», рассмотрев обращение Департамента средств массовой информации и рекламы города Москвы от 19.09.2023 № 02-25-597/23,

Совет депутатов муниципального округа Котловка решил:

1. Согласовать проект изменения схемы размещения нестационарных торговых объектов на территории района Котловка согласно приложению к настоящему решению.
2. Направить настоящее решение в Департамент территориальных органов исполнительной власти города Москвы и Департамент средств массовой информации и рекламы города Москвы не позднее трех календарных дней со дня его принятия.
3. Опубликовать настоящее решение в бюллетене «Московский муниципальный вестник» и разместить на официальном сайте муниципального округа Котловка.
4. Контроль за выполнением настоящего решения возложить на депутата Совета депутатов муниципального округа Котловка **Масленникова А. К.** - председателя комиссии Совета депутатов муниципального округа Котловка по реализации вопросов местного значения и отдельных государственных полномочий города Москвы.

Глава муниципального округа Котловка **Г.И. Пчельников**

Приложение к решению Совета депутатов муниципального округа Котловка от 26.09.2023 № 8/2

Проект изменения схемы размещения нестационарных торговых объектов на территории муниципального округа Котловка

№ п/п	Район	Адрес	Вид объекта	Период размещения	Площадь специализации	Специализация	Корректировка схемы
1	Котловка	ул. Нагорная, д.32, корп.1	Киоск	С 1 января по 31 декабря	10 кв.м.	Печать	Изменение площади: с 9 кв.м. до 10 кв.м Уточнение адреса: с ул. Нагорная, вл.32 на ул. Нагорная, д.32, корп.1

РЕШЕНИЕ

26.09.2023 № 8/3

О согласовании сводного календарного плана района Котловка по досуговой, социально-воспитательной, физкультурно-оздоровительной и спортивной работе с населением по месту жительства на 4-ый квартал 2023 года

В соответствии с пунктом 3 части 7 статьи 1 Закона города Москвы от 11 июля 2012 года № 39 «О наделении органов местного самоуправления муниципальных округов в городе Москве отдельными полномочиями города Москвы», рассмотрев обращение управы района Котловка 22.09.2023 года № б/н о согласовании сводного районного календарного плана по досуговой, социально-воспитательной, физкультурно-оздоровительной и спортивной работе с населением по месту жительства на 4-ый квартал 2023 года,

Совет депутатов решил:

1. Согласовать сводный календарный план района Котловка по досуговой, социально-воспитательной, физкультурно-оздоровительной и спортивной работе с населением по месту жительства на 4-ый квартал 2023 года (приложение).
2. Направить настоящее решение в управу района Котловка города Москвы и Департамент территориальных органов исполнительной власти города Москвы.
3. Опубликовать настоящее решение в бюллетене «Московский муниципальный вестник» и на сайте муниципального округа Котловка.
4. Контроль за выполнением настоящего решения возложить на депутата Совета депутатов муниципального округа Котловка **Масленникова А. К.** – председателя комиссии Совета депутатов муниципального округа Котловка по реализации вопросов местного значения и отдельных государственных полномочий города Москвы.

Глава муниципального
округа Котловка **Г.И. Пчельников**

Полный текст настоящего решения, включая приложение к нему, опубликован в официальном сетевом издании «Московский муниципальный вестник» (amom-mmv.ru) 17 октября 2023 года.

РЕШЕНИЕ

26.09.2023 № 8/5

О внесении изменений в решение Совета депутатов муниципального округа Котловка от 15 декабря 2022 года № 12/3

В соответствии с Бюджетным кодексом Российской Федерации, Федеральным законом от 06 октября 2003 года № 131-ФЗ «Об общих принципах организации местного самоуправления в Российской Федерации», законами города Москвы от 06 ноября 2002 года № 56 «Об организации местного самоуправления в городе Москве», от 10 сентября 2008 года № 39 «О бюджетном устройстве и бюджетном процессе в городе Москве», Уставом муниципального округа Котловка, действующим в редакции решения Совета депутатов муниципального округа Котловка от 22 июля 2021 года № 9/3, и Положением о бюджетном процессе в муниципальном округе Котловка, утверждённым решением Совета депутатов муниципального округа Котловка от 08 октября 2013 года № 13/7,

Совет депутатов решил:

1. Внести в решение Совета депутатов муниципального округа Котловка от 15 декабря 2022 года № 12/3 «О бюджете муниципального округа Котловка на 2023 год и плановый период 2024 и 2025 годов» (далее – решение «О бюджете») следующие изменения:

1) Приложение 4 «Распределение расходов бюджета муниципального округа Котловка на 2023 год по разделам и подразделам бюджетной классификации» изложить в новой редакции согласно приложению 1 к настоящему решению;

2) Приложение 6 «Ведомственная структура расходов по разделам, подразделам, целевым статьям и видам расходов классификации расходов бюджета муниципального округа Котловка на 2023 год» изложить в новой редакции согласно приложению 2 к настоящему решению.

2. Опубликовать настоящее решение в бюллетене «Московский муниципальный вестник» и на сайте муниципального округа Котловка www.mun-kotlovka.ru. не позднее десяти дней после его подписания.

3. Настоящее решение вступает в силу со дня его официального опубликования (обнародования).

4. Контроль за исполнением настоящего решения возложить на депутата Совета депутатов муниципального округа Котловка, председателя бюджетно-финансовой комиссии Совета депутатов муниципального округа Котловка **Герасимова А. С.**

Глава муниципального округа Котловка **Г.И. Пчельников**

Приложение 1
к решению Совета депутатов
муниципального округа
Котловка
от 26.09.2023 № 8/5

Распределение расходов бюджета муниципального округа Котловка на 2023 год по разделам и подразделам бюджетной классификации

Наименование	Рз/ПР	Сумма (тыс. руб.)
1	2	5
Общегосударственные вопросы, в том числе:	**01 00**	**23058,1**
Функционирование высшего должностного лица субъекта Российской Федерации и муниципального образования	**01 02**	**3921,0**
Функционирование законодательных (представительных) органов государственной власти и представительных органов муниципальных образований	**01 03**	**2019,0**
Функционирование Правительства Российской Федерации, высших исполнительных органов государственной власти субъектов Российской Федерации, местных администраций:	**01 04**	**17022,0**
Резервные фонды	**0111**	**10,0**
Другие общегосударственные вопросы	**0113**	**86,1**
Национальная безопасность и правоохранительная деятельность	**0300**	**300,0**
Защита населения и территории от чрезвычайных ситуаций природного и техногенного характера, гражданская оборона	0309	225,0
Обеспечение пожарной безопасности	0310	75,0
Образование	**0700**	**88,5**
Профессиональная подготовка, переподготовка и повышение квалификации	0705	88,5
Культура, кинематография	**0800**	**1858,9**
Другие вопросы в области культуры, кинематографии	0804	1858,9
Социальная политика	**1000**	**961,5**
Пенсионное обеспечение	1001	594,3
Другие вопросы в области социальной политики	1006	367,2
Средства массовой информации:	**1200**	**306,0**
Периодическая печать и издательства	1202	40,0
Другие вопросы в области средств массовой информации	1204	266,0
ИТОГО РАСХОДОВ:		**26573,0**

Приложение 2
к решению Совета депутатов
муниципального округа
Котловка
от 26.09.2023 № 8/5

Ведомственная структура расходов по разделам, подразделам, целевым статьям и видам расходов классификации расходов бюджета муниципального округа Котловка на 2023 год

Наименование	Код ведомства	Рз/ПР	ЦС	ВР	Сумма (тыс. руб.)
1	2		3	4	7
АППАРАТ СОВЕТА ДЕПУТАТОВ ВСЕГО	**900**				**26573,0**
Общегосударственные вопросы, в том числе:		**0100**			**23058,1**
Функционирование высшего должностного лица субъекта Российской Федерации и муниципального образования		**0102**			**3921,0**
Глава муниципального округа			31А 0100100		3869,0
- расходы на выплаты персоналу государственных (муниципальных) органов				120	3228,7
- иные закупки товаров, работ и услуг для обеспечения государственных (муниципальных) нужд				240	640,3
Прочие расходы в сфере здравоохранения			35Г 0101100		52,0
- расходы на выплаты персоналу государственных (муниципальных) органов				120	52,0
Функционирование законодательных (представительных) органов государственной власти и представительных органов муниципальных образований		**0103**			**2019,0**
Депутаты Совета депутатов муниципального округа Котловка			31А 0100200		39,0
- расходы на выплаты персоналу государственных (муниципальных) органов				120	39,0
Депутаты Совета депутатов муниципального округа Котловка			33А 0400100		1980,0
- расходы на выплаты персоналу государственных (муниципальных) органов				120	1980,0
Функционирование Правительства Российской Федерации, высших исполнительных органов государственной власти субъектов Российской Федерации, местных администраций, в том числе:		**0104**			**17022,0**
Обеспечение деятельности аппарата в части содержания муниципальных служащих для решения вопросов местного значения			31Б 0100500		16608,1
- расходы на выплаты персоналу государственных (муниципальных) органов				120	13147,0
- иные закупки товаров, работ и услуг для обеспечения государственных (муниципальных) нужд				240	3461,0
- уплата налогов, сборов и иных платежей				850	0,1
Прочие расходы в сфере здравоохранения			35Г 0101100		413,9
- расходы на выплаты персоналу государственных (муниципальных) органов				120	413,9
Резервные фонды		**0111**			**10,0**
Резервный фонд, предусмотренный органами местного самоуправления			32А 0100000		10,0
- резервные средства				870	10,0
Другие общегосударственные вопросы		**0113**			**86,1**

Уплата членских взносов на осуществление деятельности Совета муниципальных образований города Москвы			31Б 0100400		86,1
- уплата налогов, сборов и иных платежей				850	86,1
Национальная безопасность и правоохранительная деятельность		**0300**			**300,0**
Защита населения и территории от чрезвычайных ситуаций природного и техногенного характера, гражданская оборона		0309			225,0
Мероприятия по гражданской обороне, предупреждение чрезвычайных ситуаций, обеспечение пожарной безопасности			35Е 0101400		225,0
- иные закупки товаров, работ и услуг для обеспечения государственных (муниципальных) нужд				240	225,0
Обеспечение пожарной безопасности		0310			75,0
Мероприятия по гражданской обороне, предупреждение чрезвычайных ситуаций, обеспечение пожарной безопасности			35Е 0101400		75,0
- иные закупки товаров, работ и услуг для обеспечения государственных (муниципальных) нужд				240	75,0
Образование		**0700**			**88,5**
Профессиональная подготовка, переподготовка и повышение квалификации		0705			88,5
Обеспечение деятельности аппарата в части содержания муниципальных служащих для решения вопросов местного значения			31Б 0100500		88,5
- иные закупки товаров, работ и услуг для обеспечения государственных (муниципальных) нужд				240	88,5
Культура и кинематография		**0800**			**1858,9**
Другие вопросы в области культуры, кинематографии		0804			1858,9
Праздничные и социально-значимые мероприятия для населения			35Е 0100500		1858,9
- иные закупки товаров, работ и услуг для обеспечения государственных (муниципальных) нужд				240	1858,9
Социальная политика		**1000**			**961,5**
Пенсионное обеспечение		1001			594,3
Доплаты к пенсиям муниципальным служащим города Москвы			35П 0101500		594,3
- иные межбюджетные трансферты				540	594,3
Другие вопросы в области социальной политики		1006			367,2
Социальные гарантии муниципальным служащим, вышедшим на пенсию			35П 0101800		211,2
- социальные выплаты гражданам, кроме публичных нормативных социальных выплат				320	211,2
Прочие расходы в сфере здравоохранения			35Г 0101100		156,0
- социальные выплаты гражданам, кроме публичных нормативных социальных выплат				320	156,0
Средства массовой информации		**1200**			**306,0**
Периодическая печать и издательства		1202			40,0
Информирование жителей района			35Е 0100300		40,0
- уплата налогов, сборов и иных платежей				850	40,0
Другие вопросы в области средств массовой информации		1204			266,0
Информирование жителей района			35Е 0100300		266,0
- иные закупки товаров, работ и услуг для обеспечения государственных (муниципальных) нужд				240	266,0

МУНИЦИПАЛЬНЫЙ ОКРУГ ОБРУЧЕВСКИЙ В ГОРОДЕ МОСКВЕ

СОВЕТ ДЕПУТАТОВ

РЕШЕНИЕ

26 сентября 2023 года № 15/2

О согласовании мест размещения ярмарок выходного дня на 2024 год

В соответствии с частью 9 статьи 1 Закона города Москвы от 11 июля 2012 года № 39 «О наделении органов местного самоуправления муниципальных округов в городе Москве отдельными полномочиями города Москвы», постановлением Правительства Москвы от 4 мая 2011 года № 172-ПП «Об утверждении Порядка организации ярмарок и продажи товаров (выполнения работ, оказания услуг) на них на территории города Москвы», на основании обращения префектуры Юго-Западного административного округа города Москвы от 08.08.2023 № 12-08-1847/23,

Совет депутатов решил:

1. Согласовать места размещения ярмарок выходного дня на 2024 год согласно приложению.
2. Направить настоящее решение в Департамент территориальных органов исполнительной власти города Москвы, префектуру Юго-Западного административного округа города Москвы, управу Обручевского района города Москвы.
3. Опубликовать настоящее решение в бюллетене «Московский муниципальный вестник», сетевом издании «Московский муниципальный вестник» и разместить на официальном сайте www.obruchevskiy.org.
4. Контроль за выполнением настоящего решения возложить на главу муниципального округа Обручевский Буфетову З.М.

Глава муниципального
округа Обручевский **З.М. Буфетова**

Приложение
к решению Совета депутатов
муниципального округа
Обручевский
от 26 сентября 2023 года № 15/2

Места размещения ярмарок выходного дня на 2024 год

№ п/п	Адрес площадки	Количество торговых мест	Период проведения	Площадь площадки кв.м
1	Академика Челомея ул., д.8, к.1	12	01.04.2024 - 28.12.2024	350

РЕШЕНИЕ

26 сентября 2023 года № 15/3

О согласовании проекта изменения
схемы размещения сезонных кафе

В соответствии с пунктом 2 части 5 статьи 1 Закона города Москвы от 11 июля 2012 года № 39 «О наделении органов местного самоуправления муниципальных округов в города Москве отдельными полномочиями города Москвы», Регламентом реализации отдельных полномочий города Москвы в сфере размещения некапитальных объектов**,** на основании обращения префектуры Юго-Западного административного округа города Москвы от 11.08.2023 № 12-08-1876/23,

Совет депутатов решил:

1. Согласовать проект изменения схемы размещения сезонных кафе при стационарных предприятиях общественного питания на территории Обручевского района в части включения сезонного (летнего) кафе при стационарном предприятии общественного питания ООО «ГАЛА ПИЦЦА» по адресу: Архитектора Власова ул., д. 47, площадью 87,75 кв.м.
2. Направить настоящее решение в Департамент территориальных органов исполнительной власти города Москвы, префектуру Юго-Западного административного округа города Москвы, управу Обручевского района города Москвы.
3. Опубликовать настоящее решение в бюллетене «Московский муниципальный вестник», сетевом издании «Московский муниципальный вестник» и разместить на официальном сайте www.obruchevskiy.org.
4. Контроль за исполнением настоящего решения возложить на главу муниципального округа Обручевский Буфетову З.М.

Глава муниципального
округа Обручевский **З.М. Буфетова**

РЕШЕНИЕ

26 сентября 2023 года № 15/4

Об отказе в согласовании проекта изменения схемы размещения сезонных кафе

В соответствии с пунктом 2 части 5 статьи 1 Закона города Москвы от 11 июля 2012 года № 39 «О наделении органов местного самоуправления муниципальных округов в города Москве отдельными полномочиями города Москвы», Регламентом реализации отдельных полномочий города Москвы в сфере размещения некапитальных объектов, на основании обращения префектуры Юго-Западного административного округа города Москвы от 23.08.2023 № 12-08-1961/23,

Совет депутатов решил:

1. Отказать в согласовании проекта изменения схемы размещения сезонных кафе при стационарных предприятиях общественного питания на территории Обручевского района в части включения сезонного (летнего) кафе при стационарном предприятии общественного питания ИП Шор В.А. по адресу: Обручева ул., д. 5А, площадью 18,2 кв.м. в связи с ранее принятым решением Совета депутатов от 25 апреля 2018 года № 13/9 «О согласовании проекта изменения схемы размещения сезонных кафе в части включения летнего кафе при стационарном предприятии общественного питания ООО «Матрешка» площадью 87,5 кв.м.».
2. Направить настоящее решение в Департамент территориальных органов исполнительной власти города Москвы, префектуру Юго-Западного административного округа города Москвы, управу Обручевского района города Москвы.
3. Опубликовать настоящее решение в бюллетене «Московский муниципальный вестник», сетевом издании «Московский муниципальный вестник» и разместить на официальном сайте www.obruchevskiy.org.
4. Контроль за исполнением настоящего решения возложить на главу муниципального округа Обручевский Буфетову З.М.

Глава муниципального
округа Обручевский **З.М. Буфетова**

РЕШЕНИЕ

26 сентября 2023 года № 15/5

О согласовании сводного районного календарного плана по досуговой, социально-воспитательной, физкультурно-оздоровительной и спортивной работе с населением по месту жительства на 4 квартал 2023 года

В соответствии с пунктом 3 части 7 статьи 1 Закона города Москвы от 11 июля 2012 года № 39 «О наделении органов местного самоуправления муниципальных округов в городе Москве отдельными полномочиями города Москвы», на основании обращения главы управы Обручевского района города Москвы от 05.09.2023 № ОБ-12-376/23,

Совет депутатов решил:

1. Согласовать сводный районный календарный план по досуговой, социально-воспитательной, физкультурно-оздоровительной и спортивной работе с населением по месту жительства на 4 квартал 2023 года согласно приложению.

2. Направить настоящее решение в Департамент территориальных органов исполнительной власти города Москвы, префектуру Юго-Западного административного округа города Москвы и управу Обручевского района города Москвы.

3. Опубликовать настоящее решение в бюллетене «Московский муниципальный вестник», сетевом издании «Московский муниципальный вестник» и разместить на официальном сайте www.obruchevskiy.org.

4. Контроль за выполнением настоящего решения возложить на главу муниципального округа Обручевский Буфетову З.М.

Глава муниципального округа Обручевский **З.М. Буфетова**

Полный текст настоящего решения, включая приложение к нему, опубликован в официальном сетевом издании «Московский муниципальный вестник» (amom-mmv.ru) 17 октября 2023 года.

РЕШЕНИЕ

26 сентября 2023 года № 15/6

О согласовании проекта изменения схемы размещения нестационарных торговых объектов

В соответствии с пунктом 1 части 5 статьи 1 Закона города Москвы от 11 июля 2012 года № 39 «О наделении органов местного самоуправления муниципальных округов в городе Москве отдельными полномочиями города Москвы», пунктов 20, 22 и 31 приложения 1 к постановлению Правительства Москвы от 3 февраля 2011 года № 26-ПП «О размещении нестационарных торговых объектов, расположенных в городе Москве на земельных участках, в зданиях, строениях и сооружениях, находящихся в государственной собственности», рассмотрев обращения префектуры Юго-Западного административного округа города Москвы от 25.08.2023 № 12-08-1981/23; 31.08.2023 № 12-08-2020/23, поступившее в Совет депутатов муниципального округа Обручевский, 28.08.2023 и 31.08.2023 года соответственно,

Совет депутатов решил:

1. Согласовать проект изменения схемы размещения нестационарных торговых объектов на территории района Обручевский города Москвы согласно приложению к настоящему решению.

2. Направить настоящее решение в Департамент территориальных органов исполнительной власти города Москвы, префектуру Юго-Западного административного округа города Москвы, управу Обручевского района города Москвы.

3. Опубликовать настоящее решение в бюллетене «Московский муниципальный вестник», сетевом издании «Московский муниципальный вестник» и разместить на официальном сайте www.obruchevskiy.org.

4. Контроль за исполнением настоящего решения возложить на главу муниципального округа Обручевский Буфетову З.М.

Глава муниципального округа Обручевский **З.М. Буфетова**

Приложение
к решению Совета депутатов
муниципального округа
Обручевский
от 26 сентября 2023 года № 15/6

Проект изменения схемы размещения нестационарных торговых объектов на территории района Обручевский города Москвы

№ п/п	Вид объекта	Адрес размещения	Площадь места размещения (кв.м)	Специализация	Период размещения	Корректировка схемы
1	Киоск	Обручева ул., д. 11	10	Мороженое	с 1 января по 31 декабря	Изменение (увеличение) площади нестационарного торгового объекта с 6 кв.м. до 10 кв.м.
2	Киоск	Обручева ул., д. 4, корп.1	10	Мороженое	с 1 января по 31 декабря	Изменение (увеличение) площади нестационарного торгового объекта с 6 кв.м. до 10 кв.м.
3	Киоск	Обручева ул., д. 16, корп.1	10	Мороженое	с 1 января по 31 декабря	Изменение (увеличение) площади нестационарного торгового объекта с 6 кв.м. до 10 кв.м.

РЕШЕНИЕ

26 сентября 2023 года № 15/7

О согласовании проекта изменения схемы размещения нестационарных торговых объектов

В соответствии с пунктом 1 части 5 статьи 1 Закона города Москвы от 11 июля 2012 года № 39 «О наделении органов местного самоуправления муниципальных округов в городе Москве отдельными полномочиями города Москвы», Регламентом реализации отдельных полномочий города Москвы в сфере размещения некапитальных объектов, на основании обращения департамента природопользования и охраны окружающей среды города Москвы от 12.09.2023 г. № ДПиОСС 05-20-6378/23,

Совет депутатов решил:

1. Согласовать проект изменения Схемы размещения нестационарных торговых объектов на территории Обручевского района в части включения в схему нестационарных торговых объектов (павильон) согласно приложению.

2. Направить настоящее решение в Департамент территориальных органов исполнительной власти города Москвы, Департамент природопользования и охраны окружающей среды города Москвы, префектуру Юго-Западного административного округа города Москвы.

3. Опубликовать настоящее решение в бюллетене «Московский муниципальный вестник», сетевом издании «Московский муниципальный вестник» и разместить на официальном сайте www.obruchevskiy.org.

4. Контроль за исполнением настоящего решения возложить на главу муниципального округа Обручевский Буфетову З.М.

Глава муниципального округа Обручевский **З.М. Буфетова**

Приложение
к решению Совета депутатов
муниципального округа
Обручевский
от 26 сентября 2023 года № 15/7

Проект изменения схемы размещения нестационарных торговых объектов по Обручевскому району в части включения в схему нестационарных торговых объектов

№ п/п	Вид объекта	Адрес размещения	Площадь места размещения (кв.м)	Специализация	Период размещения
1	Павильон	ООПТ Ландшафтный заказник «Лес на реке Самородинке»	26,5	Продукты общественного питания	Круглогодичный
2	Павильон	ООПТ Ландшафтный заказник «Лес на реке Самородинке»	26,5	Продукты общественного питания	Круглогодичный
3	Павильон	ООПТ Ландшафтный заказник «Лес на реке Самородинке»	26,5	Продукты общественного питания	Круглогодичный
4	Павильон	ООПТ Ландшафтный заказник «Лес на реке Самородинке»	26,5	Продукты общественного питания	Круглогодичный
5	Павильон	ООПТ Ландшафтный заказник «Лес на реке Самородинке»	26,5	Продукты общественного питания	Круглогодичный
6	Павильон	ООПТ Ландшафтный заказник «Лес на реке Самородинке»	26,5	Продукты общественного питания	Круглогодичный

РЕШЕНИЕ

26 сентября 2023 года № 15/8

О внесении изменений в решение Совета депутатов муниципального округа Обручевский от 13 декабря 2022 года № 6/1

В соответствии с Законом города Москвы от 02 ноября 2021 года № 30 «О бюджете города Москвы на 2023 год и плановый период 2024 и 2025 годов», постановлением Правительства Москвы от 17 декабря 2013 года № 853-ПП «Об утверждении порядков предоставления межбюджетных трансфертов из бюджета города Москвы бюджетам внутригородских муниципальных образований»,

Совет депутатов решил:

1. Внести изменения в решение Совета депутатов муниципального округа Обручевский от 13 декабря 2022 года № 6/1 «О бюджете муниципального округа Обручевский на 2023 год и плановый период 2024 и 2025 годов»:

1) подпункт 1.1 пункта 1 решения изложить в следующей редакции:

«1.1. Основные характеристики местного бюджета на 2023 год:

1.1.1) общий объем доходов местного бюджета на 2023 в сумме 25 829,0 тыс. рублей;

1.1.2) общий объем расходов местного бюджета в 2023 году в сумме 27 429,0 тыс. рублей;

1.1.3) дефицит бюджета в 2023 году составляет - 1600,0 тыс. рублей;»;

2) приложения 4, 6 изложить в редакции, согласно Приложениям 1, 2 к настоящему решению соответственно.

2. Опубликовать настоящее решение в бюллетене «Московский муниципальный вестник», сетевом издании «Московский муниципальный вестник» и разместить на официальном сайте www.obruchevskiy.org.

3. Контроль за исполнением настоящего решения возложить на главу муниципального округа Обручевский Буфетова З.М.

Глава муниципального
округа Обручевский **З.М. Буфетова**

Полный текст настоящего решения, включая приложения к нему, опубликован в официальном сетевом издании «Московский муниципальный вестник» (amom-mmv.ru) 17 октября 2023 года.

РЕШЕНИЕ

26 сентября 2023 года № 15/9

О согласовании проекта изменения схемы размещения нестационарных торговых объектов

В соответствии с пунктом 1 части 5 статьи 1 Закона города Москвы от 11 июля 2012 года № 39 «О наделении органов местного самоуправления муниципальных округов в городе Москве отдельными полномочиями города Москвы», Регламентом реализации отдельных полномочий города Москвы в сфере размещения некапитальных объектов, на основании обращений Департамента средств массовой информации и рекламы города Москвы от 19.09.2023 г. № 02-25-599/23,

Совет депутатов решил:

1. Согласовать проект изменения Схемы размещения нестационарных торговых объектов на территории Обручевского района в части изменения площадей нестационарных торговых объектов согласно приложению.
2. Направить настоящее решение в Департамент территориальных органов исполнительной власти города Москвы, Департамент средств массовой информации и рекламы города Москвы, Префектуру Юго-западного административного округа города Москвы.
3. Опубликовать настоящее решение в бюллетене «Московский муниципальный вестник», сетевом издании «Московский муниципальный вестник» и разместить на официальном сайте www.obruchevskiy.org.
4. Контроль за исполнением настоящего решения возложить на главу муниципального округа Обручевский Буфетову З.М.

Глава муниципального округа Обручевский **З.М. Буфетова**

Приложение к решению Совета депутатов муниципального округа Обручевский от 26 сентября 2023 года № 15/9

Проект изменения схемы размещения нестационарных торговых объектов по Обручевскому району в части изменения площадей нестационарных торговых объектов

№ п/п	Вид объ-екта	Адрес размещения	Площадь места размещения (кв.м)	Специализация	Период размещения
1	Киоск	Академика Челомея ул. вл. 8	с 6 на 10	Печать	с 1 января по 31 декабря

МУНИЦИПАЛЬНЫЙ ОКРУГ ЧЕРЕМУШКИ В ГОРОДЕ МОСКВЕ

АППАРАТ СОВЕТА ДЕПУТАТОВ

ПОСТАНОВЛЕНИЕ

29 сентября 2023 № 11–П

О внутреннем финансовом аудите в аппарате Совета депутатов муниципального округа Черемушки

В соответствии с пунктом 5 статьи 160.2-1 Бюджетного кодекса Российской Федерации, приказом Министерства финансов Российской Федерации от 18.12.2019 № 237н «Об утверждении федерального стандарта внутреннего финансового аудита «Основания и порядок организации, случаи и порядок передачи полномочий по осуществлению внутреннего финансового аудита»: муниципального финансового контроля в муниципальном округе Черемушки, а также в связи с малой численностью сотрудников организации и отсутствием подведомственных учреждений аппарат Совета депутатов муниципального округа Черемушки постановляет:

1. Избрать упрощенную форму осуществления внутреннего финансового аудита.
2. Наделить полномочиями по осуществлению упрощенного внутреннего финансового аудита руководителя аппарата Совета депутатов муниципального округа Черемушки Гладышеву Марию Александровну.
3. В связи с переходом на упрощенное осуществление внутреннего финансового аудита внутренний муниципальный финансовый контроль в аппарате Совета депутатов муниципального округа Черемушки не осуществлять.
4. Признать утратившим силу постановление аппарата Совета депутатов муниципального округа Черемушки от 1 декабря 2021 года № 9-П «О внутреннем финансовом аудите в аппарате Совета депутатов муниципального округа Черемушки».
5. Настоящее постановление вступает в силу с момента подписания.
6. Контроль за исполнением настоящего постановления возложить на руководителя аппарата Совета депутатов муниципального округа Черемушки Гладышеву М.А.

Руководитель аппарата
Совета депутатов
муниципального округа Черемушки **М.А. Гладышева**

РАСПОРЯЖЕНИЕ

27 сентября 2023 № 24–ОД

Об утверждении Регламента аппарата Совета депутатов муниципального округа Черемушки

В соответствии с частью 4 статьи 17 Закона города Москвы от 6 ноября 2002 года № 56 «Об организации местного самоуправления в городе Москве», пунктом 3 статьи 15 Устава муниципального округа Черемушки:

1. Утвердить Регламент аппарата Совета депутатов муниципального округа Черемушки (Приложение).

2. Признать утратившим силу распоряжение аппарата Совета депутатов муниципального округа Черемушки от 27 декабря 2018 года № 21-ОД «О Регламенте аппарата Совета депутатов муниципального округа Черемушки».

3. Опубликовать настоящее распоряжение в бюллетене «Московский муниципальный вестник», сетевом издании «Московский муниципальный вестник».

4. Контроль за выполнением настоящего распоряжения возложить на руководителя аппарата Совета депутатов муниципального округа Черемушки Гладышеву Марию Александровну.

Руководитель аппарата Совета депутатов муниципального округа Черемушки **М.А. Гладышева**

Приложение к распоряжению аппарата Совета депутатов муниципального округа Черемушки от 27.09.2023 г. № 24-ОД

РЕГЛАМЕНТ АППАРАТА СОВЕТА ДЕПУТАТОВ МУНИЦИПАЛЬНОГО ОКРУГА ЧЕРЕМУШКИ

Настоящий Регламент аппарата Совета депутатов муниципального округа Черемушки (в дальнейшем Регламент), определяет основные задачи, функции и порядок деятельности аппарата Совета депутатов муниципального округа Черемушки (в дальнейшем – аппарат СД МО Черемушки). Регламент основан на нормативных правовых актах Российской Федерации, Законах города Москвы, Уставе муниципального округа Черемушки. Регламент утверждается распоряжением аппарата СД МО Черемушки.

1. Общие положения

1. Аппарат СД МО Черемушки является органом местного самоуправления, осуществляющим исполнительно-распорядительную, деятельность, наделяется Уставом муниципального округа Черемушки (далее – Устав муниципального округа) полномочиями по решению вопросов местного значения на территории муниципального округа.

2. Аппарат СД МО Черемушки осуществляет обеспечение деятельности представительного органа и главы муниципального округа.

3. Полное наименование аппарата СД МО Черемушки: аппарат Совета депутатов муниципального округа Черемушки (сокращенное наименование – аппарат СД МО Черемушки).

4. Организационное, документационное, информационное обеспечение деятельности аппарата СД МО Черемушки осуществляется в соответствии с настоящим Регламентом.

5. Аппарат СД МО Черемушки, в соответствии с Уставом муниципального округа, обладает правами юридического лица и как юридическое лицо, действует на основании общих для организаций данного вида положений Федерального закона от 6 октября 2003 года № 131 – ФЗ «Об общих принципах организации местного самоуправления в Российской Федерации», в соответствии с Гражданским кодексом Российской Федерации.

6. Основанием для государственной регистрации аппарата СД МО Черемушки в качестве юридического лица является Устав муниципального округа.

7. Аппарат СД МО Черемушки имеет печать и официальные бланки с изображением герба муниципального округа.

8. Аппарат СД МО Черемушки действует в соответствии с Конституцией Российской Федерации, федеральными конституционными законами, федеральными законами и иными нормативными правовыми актами Российской Федерации, Уставом города Москвы, законами и иными нормативными правовыми актами города Москвы, Уставом муниципального округа, решениями, принятыми на местном референдуме, и иными муниципальными нормативными правовыми актами, настоящим Регламентом.

9. Осуществляя свою деятельность, аппарат СД МО Черемушки взаимодействует с федеральными органами государственной власти, органами государственной власти города Москвы, органами местного самоуправления муниципального округа Черемушки (далее – органами местного самоуправления), общественными объединениями, созданными в соответствии с федеральными законами (общественная организация; общественное движение; общественный фонд; общественное учреждение; орган общественной самодеятельности; политическая партия, а также союзы (ассоциации) общественных объединений) и действующими на территории муниципального округа (далее – общественные объединения).

10. Аппарат СД МО Черемушки вправе заключать муниципальные контракты, договоры и соглашения в соответствии с законодательством Российской Федерации.

11. Финансирование расходов на содержание аппарата СД МО Черемушки осуществляется за счет средств, предусмотренных на эти цели в бюджете муниципального округа.

12. Изменения и дополнения в настоящий Регламент вносятся распоряжением аппарата СД МО Черемушки.

2. Полномочия аппарата СД МО Черемушки

1. Аппарат СД МО Черемушки наделяется Уставом муниципального округа, полномочиями по решению вопросов местного значения, правами юридического лица и собственной компетенцией.

2. В соответствии с Законом города Москвы от 06 ноября 2002 года № 56 «Об организации местного самоуправления в городе Москве», Уставом муниципального округа, аппарат СД МО Черемушки наделяется следующими полномочиями по решению вопросов местного значения:

1) составление проекта местного бюджета, исполнение местного бюджета и осуществление контроля за его исполнением, составление отчета об исполнении местного бюджета;

2) осуществление полномочий финансового органа муниципального округа в соответствии с Бюджетным кодексом Российской Федерации;

3) осуществление обеспечения деятельности главы муниципального округа и Совета депутатов;

4) владение, пользование и распоряжение имуществом, находящимся в муниципальной собственности муниципального округа;

5) принятие решения о разрешении вступления в брак лицам, достигшим возраста шестнадцати лет, в порядке, установленном семейным законодательством Российской Федерации;

6) организация и проведение местных праздничных и иных зрелищных мероприятий, развитие местных традиций и обрядов;

7) организация и проведение мероприятий по военно-патриотическому воспитанию граждан Российской Федерации, проживающих на территории муниципального округа;

8) регистрация трудовых договоров, заключаемых работодателями – физическими лицами, не являющимися индивидуальными предпринимателями, с работниками, а также регистрация факта прекра-

щения трудового договора;

9) информирование жителей о деятельности органов местного самоуправления;

10) распространение экологической информации, полученной от государственных органов;

11) сохранение, использование и популяризация объектов культурного наследия (памятники истории и культуры местного значения), находящихся в собственности муниципального округа;

12) разработка и утверждение по согласованию с органом управления архивным делом города Москвы нормативно-методических документов, определяющих работу архивных, делопроизводственных служб и архивов, подведомственных органам местного самоуправления организаций;

13) рассмотрение жалоб потребителей, консультирование их по вопросам защиты прав потребителей;

14) взаимодействие с общественными объединениями;

15) участие:

а) в осуществлении ежегодного персонального учета детей, имеющих право на получение общего образования каждого уровня и проживающих на территории муниципального округа, во взаимодействии с отраслевыми, функциональными и территориальными органами исполнительной власти города Москвы и образовательными организациями;

б) в организации работы общественных пунктов охраны порядка и их советов;

в) в работе призывной комиссии в соответствии с федеральным законодательством;

г) в пропаганде знаний в области пожарной безопасности, предупреждения и защиты жителей от чрезвычайных ситуаций природного и техногенного характера, безопасности людей на водных объектах совместно с органами управления Московской городской территориальной подсистемы единой государственной системы предупреждения и ликвидации чрезвычайных ситуаций, органами исполнительной власти города Москвы;

д) в организации и проведении городских праздничных и иных зрелищных мероприятий;

е) в мероприятиях по профилактике терроризма и экстремизма, а также по минимизации и (или) ликвидации последствий проявлений терроризма и экстремизма на территории муниципального округа, организуемых федеральными органами исполнительной власти и (или) органами исполнительной власти города Москвы*;*

ж) в организационном обеспечении проведения выборов в органы государственной власти Российской Федерации, органы государственной власти города Москвы, референдума Российской Федерации, референдума города Москвы в соответствии с федеральными законами и законами города Москвы;

16) содействие осуществлению государственного экологического мониторинга, внесение в уполномоченный орган исполнительной власти города Москвы предложений по созданию и размещению постов государственного экологического мониторинга, осуществление добровольного экологического мониторинга на территории муниципального округа;

17) внесение в Совет депутатов предложений:

а) по созданию условий для развития на территории муниципального округа физической культуры и массового спорта;

б) по организации и изменению маршрутов, режима работы, остановок наземного городского пассажирского транспорта;

в) по повышению эффективности охраны общественного порядка на территории муниципального округа;

г) по созданию и размещению постов государственного экологического мониторинга на территории муниципального округа;

18) осуществление закупок товаров, работ, услуг для обеспечения муниципальных нужд;

19) организационное, информационное и материально-техническое обеспечение подготовки и проведения муниципальных выборов, местного референдума в соответствии с федеральными законами и законами города Москвы; проведение работы по повышению правовой культуры избирателей;

20) регистрация уставов территориальных общественных самоуправлений;

21) организация дополнительного профессионального образования руководителя аппарата и муни-

ципальных служащих, организация подготовки кадров для муниципальной службы в порядке, предусмотренном законодательством Российской Федерации об образовании и законодательством Российской Федерации о муниципальной службе;

22) обеспечение выполнения требований к антитеррористической защищенности объектов, находящихся в муниципальной собственности или в ведении органов местного самоуправления;

23) иные полномочия в соответствии с федеральными законами, законами
города Москвы, настоящим Уставом.

3. Права аппарата СД МО Черемушки

1. Аппарат СД МО Черемушки имеет право:

1) запрашивать в установленном порядке необходимую информацию от органов государственной исполнительной власти и органов местного самоуправления по вопросам, относящимся к ведению аппарата СД МО Черемушки;

2) взаимодействовать с органами государственной власти, местного самоуправления, организациями по вопросам деятельности аппарата СД МО Черемушки;

3) формировать в порядке, установленном настоящим Регламентом, комиссии и рабочие группы для изучения проблем и выработки решений по вопросам, входящим в компетенцию аппарата СД МО Черемушки;

4) совершать от имени муниципального округа гражданско-правовые сделки, заключать в установленном порядке контракты, договоры, соглашения в пределах своей компетенции с организациями, гражданами в целях выполнения возложенных на аппарат СД МО Черемушки функций;

5) принимать участие в установленном порядке в создании, реорганизации и ликвидации муниципальных унитарных предприятий, учреждений;

6) издавать в пределах своих полномочий, установленных федеральными законами, законами города Москвы, Уставом муниципального округа, нормативными правовыми актами представительного органа, постановления аппарата СД МО Черемушки по вопросам местного значения, а также распоряжения аппарата СД МО Черемушки по вопросам организации работы аппарата СД МО Черемушки;

7) иметь иные права в соответствии с федеральными нормативными правовыми актами, нормативными правовыми актами города Москвы и муниципальными нормативными правовыми актами необходимые для реализации полномочий аппарата СД МО Черемушки.

4. Организация деятельности и структура аппарата СД МО Черемушки

1. Руководит аппаратом СД МО Черемушки руководитель аппарата Совета депутатов муниципального округа Черемушки на принципах единоначалия.

2. Руководитель аппарата Совета депутатов муниципального округа Черемушки наделяется полномочиями в соответствии с Уставом муниципального округа и осуществляет свою деятельность в соответствии с Конституцией Российской Федерации, федеральными конституционными законами, федеральными законами, законами города Москвы, Уставом муниципального округа, правовыми актами Совета депутатов, настоящим Регламентом.

3. Руководитель аппарата Совета депутатов муниципального округа Черемушки должен соблюдать ограничения и запреты и исполнять обязанности, которые установлены Федеральным законом «О противодействии коррупции», другими федеральными законами, законами города Москвы. Руководитель аппарата Совета депутатов муниципального округа Черемушки не вправе заниматься предпринимательской деятельностью лично или через доверенных лиц, а также участвовать в управлении хозяйствующим субъектом (за исключением жилищного, жилищно – строительного, гаражного кооперативов, садоводческого, огороднического, дачного потребительских кооперативов, товарищества собственников недвижимости и профсоюза, зарегистрированного в установленном порядке), если иное не предусмотрено федеральными законами или если в порядке, установленном муниципальным правовым актом в соответствии с федеральными законами и законами субъекта Российской Федерации, ему не поручено

участвовать в управлении этой организацией.

4. На основании Реестра муниципальных должностей муниципальной службы руководителем аппарата Совета депутатов муниципального округа Черемушки формируется структура и штатное расписание аппарата СД МО Черемушки.

5. Структура аппарата СД МО Черемушки утверждается Советом депутатов муниципального округа по представлению руководителя аппарата Совета депутатов муниципального округа Черемушки.

6. Должностными лицами аппарата СД МО Черемушки являются главный бухгалтер – начальник отдела бухгалтерского учета и отчетности, руководители структурных подразделений аппарата СД МО Черемушки (далее – должностные лица аппарата СД МО Черемушки).

7. Должностные лица аппарата СД МО Черемушки несут персональную ответственность за выполнение возложенных на аппарат СД МО Черемушки полномочий и осуществление своих обязанностей.

8. Работники аппарата СД МО Черемушки являются муниципальными служащими.

9. Правовое регулирование муниципальной службы, включая требования к должностям муниципальной службы, определение статуса муниципального служащего, условия и порядок прохождения муниципальной службы, осуществляется на основании Федерального закона от 2 марта 2007 года № 25 – ФЗ «О муниципальной службе в Российской Федерации», а также Законом города Москвы от 22 октября 2008 года № 50 «О муниципальной службе в городе Москве», Уставом муниципального округа и иными муниципальными нормативными правовыми актами.

10. Муниципальным служащим муниципальной службы (далее – муниципальный служащий) является лицо, замещающее муниципальную должность, исполняющее в соответствии с федеральным законодательством и законами города Москвы, а также в порядке, предусмотренном Уставом муниципального округа, обязанности по муниципальной должности за денежное вознаграждение, выплачиваемое за счет средств местного бюджета.

11. Должностные инструкции муниципальных служащих утверждаются руководителем аппарата Совета депутатов муниципального округа Черемушки.

12. Для выполнения отдельных функций могут быть заключены трудовые договоры с иными работниками, не являющимися муниципальными служащими.

13. Все документы денежного, материально – имущественного, расчетного и кредитного характера и другие документы, служащие основанием для бухгалтерских записей, подписываются руководителем аппарата Совета депутатов муниципального округа Черемушки или уполномоченным на то лицом, главным бухгалтером – начальником отдела бухгалтерского учета и отчетности.

Муниципальные контракты на размещение муниципального заказа, изменения и дополнения к ним, акты сдачи – приемки выполненных работ, оказанных услуг, поставленных товаров, иные контракты (договоры) подписываются руководителем аппарата Совета депутатов муниципального округа Черемушки или лицом, исполняющим его обязанности.

14. Руководитель аппарата Совета депутатов муниципального округа Черемушки:

1) от имени аппарата СД МО Черемушки выступает в суде без доверенности, приобретает, осуществляет имущественные и иные права и обязанности;

2) организует работу аппарата СД МО Черемушки;

3) представляет без доверенности аппарат СД МО Черемушки;

4) заключает от имени муниципального округа муниципальные контракты и иные договоры;

5) вносит на рассмотрение в Совет депутатов проекты местного бюджета и отчеты о его исполнении, проекты нормативно – правовых актов, требующих утверждения Совета депутатов, проекты программ и планов социально – экономического развития района и отчет об их исполнении;

6) представляет Совету депутатов ежегодный отчет о деятельности аппарата СД МО Черемушки;

7) представляет аппарат СД МО Черемушки в федеральных органах государственной власти, органах государственной власти города Москвы, органах местного самоуправления, общественных объединениях;

8) утверждает положения о структурных подразделениях аппарата СД МО Черемушки, должностные инструкции муниципальных служащих, устанавливает правила внутреннего трудового распорядка в аппарате СД МО Черемушки, принимает меры по поддержанию и соблюдению исполнительской и трудовой дисциплины, порядка работы со служебными документами;

9) решает в соответствии с законодательством о муниципальной службе вопросы, связанные с прохождением муниципальной службы в аппарате СД МО Черемушки, в том числе формирование резерва кадров, подбор, расстановку, переподготовку и повышение квалификации кадров аппарата СД МО Черемушки, в установленных случаях проведение аттестации, квалификационных экзаменов, присвоение классных чинов муниципальным служащим;

10) утверждает штатное расписание аппарата СД МО Черемушки в пределах фонда оплаты труда муниципальных служащих, установленного бюджетом муниципального округа;

11) назначает и освобождает от занимаемой должности муниципальных служащих;

12) применяет меры поощрения к отличившимся муниципальным служащим;

13) налагает на муниципальных служащих дисциплинарные взыскания в соответствии с трудовым законодательством;

14) осуществляет мероприятия по улучшению условий труда и отдыха муниципальных служащих;

15) решает в установленном порядке вопросы командирования муниципальных служащих;

16) подписывает бухгалтерскую и статистическую отчетность аппарата СД МО Черемушки, несет ответственность за нарушение законодательства о бухгалтерском учете и отчетности и порядка представления статистической отчетности;

17) в необходимых случаях выдает доверенности;

18) подписывает служебные материалы по вопросам, находящимся в ведении аппарата СД МО Черемушки;

19) осуществляет иные полномочия, необходимые для обеспечения деятельности аппарата СД МО Черемушки, а также полномочия, возложенные на него федеральными законами, законами города Москвы, Уставом муниципального округа, муниципальными нормативными правовыми актами Совета депутатов.

15. Поручения руководителя аппарата Совета депутатов муниципального округа Черемушки являются обязательными для исполнения всеми муниципальными служащими.

5. Порядок проведения совещаний аппарата СД МО Черемушки

1. Аппаратом СД МО Черемушки проводятся:

1) оперативные совещания с сотрудниками аппарата СД МО Черемушки;

2) совещания с руководителями организаций и учреждений, а также представителями общественных объединений;

3) заседания рабочих групп.

2. Оперативные совещания проводятся руководителем аппарата Совета депутатов муниципального округа Черемушки или иным лицом, определенным руководителем аппарата Совета депутатов муниципального округа Черемушки.

В качестве секретаря оперативного совещания, проводимого руководителем аппарата Совета депутатов муниципального округа Черемушки, может быть определен один из работников аппарата СД МО Черемушки.

Оперативные совещания проводятся по мере необходимости.

Вопросы на оперативных совещаниях рассматриваются в соответствии с повесткой дня и протоколом.

3. Дата, время и место проведения совещаний определяется руководителем аппарата Совета депутатов муниципального округа Черемушки.

6. Финансовое обеспечение деятельности аппарата

1. Деятельность аппарата финансируется за счет средств местного бюджета.

7. Правовые акты руководителя аппарата Совета депутатов муниципального округа Черемушки

1. Руководитель аппарата Совета депутатов муниципального округа Черемушки в пределах своих полномочий, установленных федеральными законами, законами города Москвы, Уставом муниципального округа, нормативными правовыми актами Совета депутатов, издает постановления по вопросам местного значения, а также распоряжения по вопросам организации работы аппарата СД МО Черемушки.

2. Порядок подготовки проектов правовых актов Аппарата (далее – правовые акты), а также порядок внесения изменений и дополнений в правовые акты устанавливаются настоящим Регламентом.

3. Внесение правовых актов руководителю аппарата Совета депутатов муниципального округа Черемушки на его рассмотрение и их подготовка осуществляется должностными лицами аппарата СД МО Черемушки (далее – исполнителями).

4. Постановления, распоряжения аппарата СД МО Черемушки оформляются на бланках установленного образца. Приложения к правовому акту аппарата СД МО Черемушки являются его неотъемлемой частью.

5. Подготовленный и согласованный в соответствии с настоящими требованиями правовой акт аппарата СД МО Черемушки представляется на рассмотрение и утверждение руководителю аппарата Совета депутатов муниципального округа Черемушки, подписывается руководителем аппарата Совета депутатов муниципального округа Черемушки или должностным лицом, официально его замещающим.

6. Правовые акты руководителя аппарата Совета депутатов муниципального округа Черемушки вступают в силу после их подписания и регистрации, если иное не предусмотрено в тексте самого акта.

8. Комиссии и рабочие группы аппарата СД МО Черемушки

1. В целях решения вопросов, отнесенных к полномочиям аппарата СД МО Черемушки, в аппарате СД МО Черемушки могут формироваться комиссии (постоянные, временные) и рабочие группы аппарата СД МО Черемушки (далее – комиссия, рабочая группа). Комиссия и рабочая группа являются рабочими органами аппарата СД МО Черемушки.

2. Комиссия образуется распоряжением руководителя аппарата Совета депутатов муниципального округа Черемушки и действует в соответствии с Положением о комиссии, утвержденным распоряжением аппарата СД МО Черемушки.

Состав комиссии, ее председатель и секретарь определяются распоряжением аппарата СД МО Черемушки.

3. Рабочая группа создается распоряжением руководителя аппарата Совета депутатов муниципального округа Черемушки для подготовки проектов муниципальных нормативных и иных правовых актов, а также для подготовки иных вопросов, относящихся к ведению аппарата СД МО Черемушки.

Состав рабочей группы, ее руководитель и секретарь определяются распоряжением аппарата СД МО Черемушки. Приглашение на заседание комиссии членов комиссии и других лиц осуществляется секретарем комиссии заблаговременно.

4. Комиссии и рабочие группы упраздняются распоряжением аппарата СД МО Черемушки.

5. Дата, время и место проведения заседаний комиссий и рабочих групп согласовываются руководителем аппарата Совета депутатов муниципального округа Черемушки.

9. Порядок проведения приема граждан, представителей организаций и учреждений

1. Прием граждан, представителей организаций и учреждений осуществляется главой муниципального округа, депутатами, руководителем аппарата Совета депутатов муниципального округа Черемушки в пределах своей компетенции.

Работа с обращениями граждан осуществляется в соответствии с Федеральным законом «О порядке рассмотрения обращений граждан Российской Федерации» в порядке, установленном настоящим Регламентом.

2. Каждое письменное обращение граждан, представителей организаций и учреждений в Совет депутатов, аппарат СД МО Черемушки регистрируется специалистом отдела организационной работы

аппарата СД МО.

3. Прием руководителем аппарата Совета депутатов муниципального округа Черемушки осуществляется в приёмные дни по предварительной записи. Предварительная запись производится специалистом отдела организационной работы аппарата СД МО.

4. Специалист, отвечающий за делопроизводство в аппарате СД МО Черемушки, регулярно информирует руководителем аппарата Совета депутатов муниципального округа Черемушки о состоянии и характере обращений граждан, представителей организаций и учреждений, а также о состоянии исполнительской дисциплины по работе с обращениями граждан, представителей организаций и учреждений, поступающими в ходе приема.

5. Контроль за выполнением поручений, данных должностным лицам и специалистам аппарата СД МО Черемушки, во время приема граждан, представителей учреждений и организаций, осуществляется специалистом отдела организационной работы аппарата СД МО Черемушки.

6. Непосредственный контроль за выполнением поручений, данных во время приема руководителем аппарата Совета депутатов муниципального округа Черемушки, осуществляется специалистом, отвечающим за делопроизводство в аппарате СД МО Черемушки.

7. Поручение, данное в ходе приема, должно исполняться в 30 – дневный срок со дня подписания (регистрации) поручения, если поручением не установлен иной срок.

Продление сроков исполнения поручений возможно только должностным лицом, установившим срок его исполнения, либо лицом его замещающим.

8. Справки – отчеты исполнителей анализируются сотрудником, отвечающим за делопроизводство в аппарате СД МО Черемушки и докладываются должностному лицу, направившему документы на исполнение.

В случае если поступившая от исполнителя информация не отвечает предъявленным требованиям, сотрудник, отвечающий за делопроизводство в аппарате СД МО Черемушки, повторно направляет документы с поручением для рассмотрения по существу и ответа, при этом руководителю аппарата Совета депутатов муниципального округа Черемушки направляется служебная (докладная) записка.

10. Организационно – техническое обеспечение заседаний Совета депутатов

1. Аппарат СД МО Черемушки осуществляет организационно – техническое обеспечение заседаний Совета депутатов в соответствии с Регламентом Совета депутатов, в том числе:

1) обеспечивает депутатов проектами решений по вопросам повестки дня и другой необходимой информацией;

2) оказывает помощь депутатам в вопросах подготовки к заседаниям проектов повестки дня, проектов решений;

3) не позднее, чем за три дня оповещает лиц, чье присутствие планируется при обсуждении вопроса, о дне, времени и месте проведения заседания Совета депутатов;

4) ведет работу по оформлению и выпуску решений Совета депутатов.

11. Взаимодействие должностных лиц аппарата СД МО Черемушки с комиссиями Совета депутатов

1. Должностные лица аппарата СД МО Черемушки и комиссии Совета депутатов взаимодействуют исходя из интересов жителей муниципального округа, единства целей и задач в решении проблем муниципального округа.

2. Должностные лица аппарата СД МО Черемушки оказывают организационно – техническую и консультативную помощь в осуществлении полномочий комиссии Совета депутатов и обязаны предоставлять по запросу комиссии необходимую информацию, имеющуюся в распоряжении аппарата СД МО Черемушки.

12. Внесение изменений и дополнений в Регламент аппарата СД МО Черемушки

1. Изменения и дополнения в настоящий Регламент могут быть внесены по инициативе руководителя аппарата Совета депутатов муниципального округа Черемушки.

2. Изменения и дополнения в настоящий Регламент утверждаются распоряжением руководителя аппарата Совета депутатов муниципального округа Черемушки.

РАСПОРЯЖЕНИЕ

27 сентября 2023 № 25–ОД

Об утверждении Кодекса этики и служебного поведения муниципальных служащих аппарата Совета депутатов муниципального округа Черемушки

В соответствии с Федеральным законом от 25 декабря 2008 г. № 273-ФЗ (ред. от 28.12.2013 г.) «О противодействии коррупции», Указом Президента Российской Федерации от 16 августа 2021 г. № 478 «О национальном плане противодействия коррупции на 2021 – 2024 годы», руководствуясь Типовым кодексом этики и служебного поведения государственных служащих Российской Федерации и муниципальных служащих, одобренным решением президиума Совета при Президенте Российской Федерации по противодействию коррупции (протокол от 23.12.2010 г. № 21), в целях установления этических норм и правил служебного поведения муниципальных служащих аппарата Совета депутатов муниципального округа Черемушки:

1. Утвердить Кодекс этики и служебного поведения муниципальных служащих аппарата Совета депутатов муниципального округа Черемушки (приложение).

2. Опубликовать настоящее распоряжение в бюллетене «Муниципальный вестник района Черемушки», бюллетене «Московский муниципальный вестник», сетевом издании «Московский муниципальный вестник» и разместить на официальном сайте органов местного самоуправления муниципального округа Черемушки в информационно-телекоммуникационной сети «Интернет» www.mcherem.ru.

3. Настоящее распоряжение вступает в силу со дня его официального опубликования в бюллетене «Московский муниципальный вестник».

4. Со дня вступления настоящего распоряжения в силу признать утратившим силу распоряжение аппарата Совета депутатов муниципального округа Черемушки от 03 марта 2022 г. № 2-ОД «Об утверждении Кодекса этики и служебного поведения муниципальных служащих аппарата Совета депутатов муниципального округа Черемушки».

5. Контроль за исполнением настоящего распоряжения возложить на руководителя аппарата Совета депутатов муниципального округа Черемушки Гладышеву Марию Александровну.

Руководитель аппарата Совета депутатов муниципального округа Черемушки **М.А. Гладышева**

Приложение
к распоряжению аппарата Совета
депутатов муниципального
округа Черемушки
от 27.09.2023 г. № 25-ОД

Кодекс
этики и служебного поведения муниципальных служащих аппарата Совета депутатов муниципального округа Черемушки

1. Общие положения

1.1 Кодекс этики и служебного поведения муниципальных служащих аппарата Совета депутатов муниципального округа Черемушки (далее муниципальные служащие) призван повысить эффективность выполнения муниципальными служащими своих должностных обязанностей, формировать уважительное отношения к муниципальной службе в общественном сознании, повышать нравственность муниципальных служащих и их самоконтроль.

1.2. Граждане Российской Федерации, поступающие на муниципальную службу, обязаны ознакомиться с настоящим Кодексом и соблюдать его в процессе своей профессиональной деятельности.

1.3. Каждый муниципальный служащий должен принимать все необходимые меры для соблюдения настоящего Кодекса, а каждый гражданин Российской Федерации вправе ожидать от муниципального служащего поведения в отношениях с ним в соответствии с положениями настоящего Кодексом.

1.4. Знание и соблюдение муниципальными служащими положений настоящего Кодекса является одним из критериев оценки качества их профессиональной деятельности и служебного поведения.

2. Принципы и правила служебного поведения муниципальных служащих

2.1. Принципы служебного поведения муниципальных служащих являются основой поведения граждан в связи с нахождением их на муниципальной службе.

2.2. Муниципальные служащие, сознавая ответственность перед государством, обществом, гражданами Российской Федерации, муниципальным округом Черемушки (далее – муниципальный округ) призваны:

2.2.1. исполнять должностные обязанности добросовестно и на высоком профессиональном уровне в целях обеспечения эффективной работы аппарата Совета депутатов муниципального округа Черемушки (далее – аппарат СД МО);

2.2.2. исходить из того, что признание, соблюдение и защита прав и свобод человека и гражданина Российской Федерации определяют основной смысл и содержание деятельности как аппарата СД МО, так и муниципальных служащих;

2.2.3. осуществлять свою деятельность в пределах полномочий аппарата СД МО;

2.2.4. не оказывать предпочтения каким-либо профессиональным или социальным группам и организациям, быть независимыми от влияния отдельных граждан Российской Федерации, профессиональных или социальных групп и организаций;

2.2.5. исключать действия, связанные с влиянием каких-либо личных, имущественных (финансовых) и иных интересов, препятствующих добросовестному исполнению должностных обязанностей;

2.2.6. соблюдать установленные федеральными законами ограничения и запреты, исполнять обязанности, связанные с прохождением муниципальной службы;

2.2.7. соблюдать беспристрастность, исключающую возможность влияния на их профессиональную деятельность решений политических партий и общественных объединений;

2.2.8. соблюдать нормы служебной, профессиональной этики и правила делового поведения;

2.2.9. проявлять корректность и внимательность в обращении с гражданами и должностными лицами;

2.2.10. проявлять терпимость и уважение к обычаям и традициям народов

России и других государств, учитывать культурные и иные особенности различных этнических, социальных групп и конфессий, способствовать межнациональному и межконфессиональному согласию;

2.2.11. воздерживаться от поведения, которое могло бы вызвать сомнение в добросовестном исполнении муниципальными служащими должностных обязанностей, а также избегать конфликтных ситуаций, способных нанести ущерб репутации муниципальных служащих и авторитету аппарата СД МО;

2.2.12. принимать предусмотренные законодательством Российской Федерации меры по недопущению возникновения конфликтов интересов и урегулированию возникших случаев конфликтов интересов;

2.2.13. не использовать служебное положение для оказания влияния на деятельность государственных органов, органов местного самоуправления, организаций, должностных лиц, государственных и муниципальных служащих и граждан Российской Федерации при решении вопросов личного характера;

2.2.14. воздерживаться от публичных высказываний, суждений и оценок в отношении деятельности аппарата СД МО, руководителя аппарата СД МО, если это не входит в должностные обязанности муниципального служащего;

2.2.15. соблюдать установленные в аппарате СД МО правила публичных выступлений и предоставления служебной информации;

2.2.16. уважительно относиться к деятельности представителей средств массовой информации по информированию общества о работе местного самоуправления, а также оказывать содействие в получении достоверной информации в установленном порядке;

2.2.17. воздерживаться в публичных выступлениях, в том числе в средствах массовой информации, от обозначения стоимости в иностранной валюте (условных денежных единицах) на территории Российской Федерации товаров, работ, услуг и иных объектов гражданских прав, сумм сделок между резидентами Российской Федерации, показателей бюджетов всех уровней бюджетной системы Российской Федерации, размеров муниципальных заимствований, муниципального долга, за исключением случаев, когда это необходимо для точной передачи сведений либо предусмотрено законодательством Российской Федерации, международными договорами Российской Федерации, обычаями делового оборота;

2.2.18. постоянно стремиться к обеспечению как можно более эффективного распоряжения ресурсами, находящимися в сфере их ответственности.

2.3. Муниципальные служащие обязаны соблюдать Конституцию Российской Федерации, Федеральные конституционные и Федеральные законы, законы города Москвы, иные нормативные правовые акты Российской Федерации и города Москвы, а также Устав муниципального округа, иные муниципальные нормативные и правовые акты.

2.4. Муниципальные служащие в своей деятельности не должны допускать нарушения законов и иных нормативных правовых актов, исходя из политической, экономической целесообразности либо по иным мотивам.

2.5. Муниципальные служащие обязаны противодействовать проявлениям коррупции и предпринимать меры по ее профилактике в порядке, установленном законодательством Российской Федерации.

2.6. Муниципальные служащие при исполнении ими должностных обязанностей не должны допускать личную заинтересованность, которая приводит или может привести к конфликту интересов.

2.7. При назначении на должность муниципальной службы и исполнении должностных обязанностей муниципальный служащий обязан заявить о наличии или возможности наличия у него личной заинтересованности, которая влияет или может повлиять на надлежащее исполнение им должностных обязанностей.

2.8. Муниципальный служащий обязан представлять сведения о доходах, об имуществе и обязательствах имущественного характера своих и членов своей семьи, а также сведения о расходах своих и членов своей семьи, в соответствии с законодательством Российской Федерации.

2.9. Муниципальный служащий обязан:

2.9.1. сообщать в письменной форме представителю нанимателя (работодателю) о прекращении

гражданства Российской Федерации либо гражданства (подданства) иностранного государства - участника международного договора Российской Федерации, в соответствии с которым иностранный гражданин имеет право находиться на муниципальной службе, в день, когда муниципальному служащему стало известно об этом, но не позднее пяти рабочих дней со дня прекращения гражданства Российской Федерации либо гражданства (подданства) иностранного государства - участника международного договора Российской Федерации, в соответствии с которым иностранный гражданин имеет право находиться на муниципальной службе;

2.9.2. сообщать в письменной форме представителю нанимателя (работодателю) о приобретении гражданства (подданства) иностранного государства либо получении вида на жительство или иного документа, подтверждающего право на постоянное проживание гражданина на территории

иностранного государства, в день, когда муниципальному служащему стало известно об этом, но не позднее пяти рабочих дней со дня приобретения гражданства (подданства) иностранного государства либо получения вида на жительство или иного документа, подтверждающего право на постоянное проживание гражданина на территории иностранного государства.

2.10. Муниципальный служащий обязан уведомлять руководителя, органы прокуратуры Российской Федерации или другие государственные органы обо всех случаях обращения к нему каких-либо лиц в целях склонения его к совершению коррупционных правонарушений.

2.11. Уведомление о фактах обращения в целях склонения к совершению коррупционных правонарушений, за исключением случаев, когда по данным фактам проведена или проводится проверка, является должностной обязанностью муниципального служащего.

2.12. Муниципальному служащему запрещается получать в связи с исполнением им должностных обязанностей вознаграждения от физических и юридических лиц (подарки, денежное вознаграждение, ссуды, услуги материального характера, оплату развлечений, отдыха, транспортных расходов и иные вознаграждения). Подарки, полученные муниципальным служащим в связи с протокольными мероприятиями, со служебными командировками и с другими официальными мероприятиями, признаются муниципальной собственностью и передаются муниципальным служащим по акту в аппарат СД МО, за исключением случаев, установленных Гражданским кодексом Российской Федерации.

2.13. Муниципальный служащий может обрабатывать и передавать служебную информацию при соблюдении действующих в аппарате СД МО норм и требований, принятых в соответствии с законодательством Российской Федерации.

2.14. Муниципальный служащий обязан принимать соответствующие меры по обеспечению безопасности и конфиденциальности информации, за несанкционированное разглашение которой он несет ответственность или (и) которая стала известна ему в связи с исполнением должностных обязанностей.

2.15. Муниципальный служащий, наделенный организационно-распорядительными полномочиями по отношению к другим муниципальным служащим, должен быть для них образцом профессионализма, безупречной репутации, способствовать формированию в аппарате СД МО благоприятного для эффективной работы морально-психологического климата.

2.16. Муниципальный служащий, наделенный организационно- распорядительными полномочиями по отношению к другим муниципальным служащим, призван:

2.16.1. принимать меры по предотвращению и урегулированию конфликтов интересов;

2.16.2. принимать меры по предупреждению коррупции;

2.16.3. не допускать случаев принуждения муниципальных служащих к участию в деятельности политических партий и общественных объединений.

2.17. Муниципальный служащий, наделенный организационно – распорядительными полномочиями по отношению к другим муниципальным служащим, должен принимать меры к тому, чтобы подчиненные ему муниципальные служащие не допускали коррупционно опасного поведения, своим личным поведением подавать пример честности, беспристрастности и справедливости.

2.18. Муниципальный служащий, наделенный организационно- распорядительными полномочиями по отношению к другим муниципальным служащим, несет ответственность в соответствии с законода-

тельством Российской Федерации за действия (бездействие) подчиненных муниципальных служащих, нарушающих принципы этики и правила служебного поведения, если он не принял меры по недопущению таких действий или бездействия.

3. Этические правила служебного поведения муниципальных служащих

3.1. В служебном поведении муниципальному служащему необходимо исходить из конституционных положений о том, что человек, его права и свободы являются высшей ценностью, и каждый гражданин Российской Федерации имеет право на неприкосновенность частной жизни, личную и семейную тайну, защиту чести, достоинства, своего доброго имени.

3.2. В служебном поведении муниципальный служащий воздерживается от:

3.2.1. любого вида высказываний и действий дискриминационного характера по признакам пола, возраста, расы, национальности, языка, гражданства, социального, имущественного или семейного положения, политических или религиозных предпочтений;

3.2.2. грубости, проявлений пренебрежительного тона, заносчивости, предвзятых замечаний, предъявления неправомерных, незаслуженных обвинений;

3.2.3. угроз, оскорбительных выражений или реплик, действий, препятствующих нормальному общению или провоцирующих противоправное поведение;

3.2.4. курения во время служебных совещаний, бесед, иного служебного общения с гражданами Российской Федерации.

3.3. Муниципальные служащие призваны способствовать своим служебным поведением установлению в коллективе деловых взаимоотношений и конструктивного сотрудничества друг с другом. Муниципальные служащие должны быть вежливыми, доброжелательными, корректными, внимательными и проявлять толерантность в общении с гражданами Российской Федерации и коллегами.

3.4. Внешний вид муниципального служащего при исполнении им должностных обязанностей в зависимости от условий службы и формата служебного мероприятия должен способствовать уважительному отношению граждан Российской Федерации к органам местного самоуправления, соответствовать общепринятому деловому стилю, который отличают официальность, сдержанность, традиционность, аккуратность.

4. Ответственность за нарушение настоящего Кодекса

4.1. Нарушение муниципальным служащим настоящего Кодекса подлежит моральному осуждению на заседании Комиссии по соблюдению требований к служебному поведению муниципальных служащих и урегулированию конфликта интересов аппарата Совета депутатов муниципального округа Черемушки, а в случаях, предусмотренных федеральными законами, нарушение настоящего Кодекса влечет применение к муниципальному служащему мер юридической ответственности.

4.2. Соблюдение муниципальными служащими настоящего Кодекса учитывается при проведении аттестаций, формировании кадрового резерва для выдвижения на вышестоящие должности, а также при наложении дисциплинарных взысканий.

РАСПОРЯЖЕНИЕ

27 сентября 2023 № 26–ОД

О соблюдении правил пожарной безопасности

В соответствии с требованием Федерального закона Российской Федерации от 21 декабря 1994 года № 69-ФЗ «О пожарной безопасности», Постановлением Правительства Российской Федерации от 16 сентября 2020 года № 1479 «Об утверждении Правил противопожарного режима в Российской Федерации» и в целях соблюдения правил пожарной безопасности в служебных помещениях аппарата Совета депутатов муниципального округа Черемушки:

1. Утвердить инструкцию о мерах пожарной безопасности в аппарате Совета депутатов муниципального округа Черемушки (Приложение).

2. Признать утратившими силу распоряжение аппарата Совета депутатов муниципального округа Черемушки от 15 октября 2020 года № 34 – ОД «О соблюдении правил пожарной безопасности», распоряжение аппарата Совета депутатов муниципального округа Черемушки от 26 февраля 2021 года № 7 – ОД «О соблюдении правил пожарной безопасности».

3. Опубликовать настоящее распоряжение в бюллетене «Московский муниципальный вестник», сетевом издании «Московский муниципальный вестник».

4. Контроль за исполнением настоящего распоряжения возложить на руководителя аппарата Совета депутатов муниципального округа Черемушки М.А. Гладышеву.

Руководитель аппарата Совета депутатов муниципального округа Черемушки **М.А. Гладышева**

Приложение к распоряжению аппарата Совета депутатов муниципального округа Черемушки от 27.09.2023 г. № 26-ОД

ИНСТРУКЦИЯ О МЕРАХ ПОЖАРНОЙ БЕЗОПАСНОСТИ В АППАРАТЕ СОВЕТА ДЕПУТАТОВ МУНИЦИПАЛЬНОГО ОКРУГА ЧЕРЕМУШКИ

Содержание

1. Общие требования.
2. Обучение мерам пожарной безопасности.
3. Содержание помещения.
4. Содержание щитовых.
5. Содержание средств противопожарной защиты.
6. Действия при пожаре.
7. Порядок осмотра и приведение помещений в пожаровзрывобезопасное состояние по окончанию рабочего дня перед закрытием.

1. ОБЩИЕ ПОЛОЖЕНИЯ

1. В настоящей инструкции изложены общие требования пожарной безопасности обязательные для исполнения всеми сотрудниками аппарата Совета депутатов муниципального округа Черемушки (далее – аппарат) и работниками сторонних организаций, производящими какие – либо работы в аппарате.

2. Нарушение (невыполнение, ненадлежащее выполнение или уклонение от выполнения) требова-

ний пожарной безопасности, влечет уголовную, административную, дисциплинарную, материальную и иную ответственность в соответствии с действующим законодательством Российской Федерации.

3. Наряду с настоящей инструкцией, при обеспечении пожарной безопасности, следует руководствоваться Федеральным Законом Российской Федерации от 21 декабря 1994 года № 69 – ФЗ «О пожарной безопасности», Постановлением Правительства Российской Федерации от 16 сентября 2020 года № 1479 «Об утверждении Правил противопожарного режима в Российской Федерации» и другими утвержденными в установленном порядке нормативными документами, регламентирующими требования пожарной безопасности.

4. Персональную ответственность за обеспечение пожарной безопасности несет руководитель аппарата Совета депутатов муниципального округа Черемушки (далее – руководитель аппарата), который назначает ответственных за пожарную безопасность в кабинетах аппарата.

Руководитель аппарата обязан обеспечить:

изучение и соблюдение требований настоящей инструкции всеми сотрудниками аппарата;

своевременное выполнение требований пожарной безопасности, предписаний, постановлений и иных законных требований инспекторов по пожарному надзору;

проведение противопожарных инструктажей с сотрудниками аппарата, занятий по пожарно-техническому минимуму;

содержание в исправном состоянии и постоянной готовности к применению средств противопожарной защиты и системы оповещения;

оснащение помещений наглядной агитацией по пожарной безопасности;

соблюдение требований пожарной безопасности сотрудниками аппарата.

Ответственный сотрудник за пожарную безопасность помещения обязан:

обеспечить выполнение требований пожарной безопасности в помещении;

знать пожарную опасность оборудования, материалов, применяемых в работе;

не допускать к работе лиц, не прошедших противопожарный инструктаж;

оказывать содействие сотрудникам Государственной противопожарной службы в расследовании причин и условий возможных пожаров в помещении аппарата;

знать правила использования имеющихся средств пожаротушения и обеспечивать их постоянную готовность к действию;

проводить противопожарную пропаганду;

выполнять предписания, постановления и иные законные требования должностных лиц пожарной охраны и уполномоченных на то лиц;

обеспечивать доступ должностным лицам пожарной охраны, при осуществлении ими служебных обязанностей, в помещение аппарата;

определить порядок обесточивания электрооборудования в случае пожара и при прекращении работы учреждения;

принимать незамедлительные меры к устранению выявленных нарушений требований пожарной безопасности;

по окончанию рабочего дня проверить: установки автоматической пожарной сигнализации должны быть в рабочем режиме; выходы и проходы должны быть свободны; на батареях центрального отопления не должно быть посторонних предметов и материалов; отсутствие признаков пожара (например – запах гари).

2. ОБУЧЕНИЕ МЕРАМ ПОЖАРНОЙ БЕЗОПАСНОСТИ

Обучение мерам пожарной безопасности проводится в форме противопожарных инструктажей, занятий по практическому применению первичных средств пожаротушения.

Обучению подлежат все сотрудники аппарата, работающие и принимаемые на работу.

В целях укрепления противопожарных знаний в аппарате оборудован стенд «Пожарная безопасность».

О прохождении инструктажей делается запись в «Журнале регистрации учета проведения инструктажа по пожарной безопасности» с обязательной росписью инструктируемого и инструктирующего (ли-

ца, на которого возложены эти обязанности).

Вводный инструктаж проводится непосредственно при поступлении граждан на работу.

Повторный инструктаж проходят все работники, независимо от квалификации, образования, стажа, характера выполняемой работы не реже одного раза в год. Инструктаж проводят индивидуально или с группой работников.

Внеплановый противопожарный инструктаж проводится:

- при введении в действие новых стандартов, правил, инструкций, а также изменений к ним;
- в случае нарушения сотрудником требований пожарной безопасности.

Внеплановый инструктаж проводится в объеме первичного инструктажа на рабочем месте с отдельными работниками или группой работников.

Один раз в три года ответственные за пожарную безопасность должны проходить обучение по программе пожарно-технического минимума. При смене ответственных за пожарную безопасность с ними проводится полный курс противопожарной подготовки. Обучение организуется руководителем аппарата.

Наглядная агитация стендов по пожарной безопасности должна отражать меры пожарной безопасности, соответствующие характеру работы.

3. СОДЕРЖАНИЕ ПОМЕЩЕНИЯ

Противопожарные системы и установки (автоматическая пожарная сигнализация, система оповещения) помещений аппарата должны постоянно находиться в исправном состоянии.

Не разрешается проводить работы на оборудовании с неисправностями, могущими привести к пожару.

В помещениях аппарата запрещается:

производить перепланировку объемно – планировочных решений эвакуационных путей и выходов, в результате которой ограничивается доступ к огнетушителям, пожарным кранам и другим средствам пожарной безопасности или уменьшается зона действия автоматической пожарной сигнализации;

устанавливать глухие решетки на окнах;

проводить уборку помещений с применением бензина, керосина и других ЛВЖ и ГЖ;

загромождать чем – либо подходы, в том числе и временно, к средствам пожаротушения (пожарным кранам, огнетушителям) и ручным пожарным извещателям;

курение, кроме специально отведенных мест и определенных распоряжением руководителя аппарата (место для курения обеспечивается специальным знаком).

Требования к путям эвакуации:

двери на путях эвакуации должны открываться свободно и по направлению выхода из здания. Запоры на дверях эвакуационных выходов должны обеспечивать людям, находящимся внутри здания, возможность свободного их открывания изнутри.

При эксплуатации эвакуационных путей и выходов запрещается:

загромождать эвакуационные пути и выходы различными материалами, оборудованием, а также забивать двери эвакуационных выходов.

4. СОДЕРЖАНИЕ ЩИТОВЫХ

Щитовые должны эксплуатироваться в соответствии с требованием предприятий изготовителей.

Бытовые электроприборы в помещениях, в которых по окончанию рабочего времени отсутствует дежурный персонал, должны быть обесточены. Под напряжением должны оставаться автоматическая пожарная сигнализация.

При эксплуатации электроустановок **запрещается**:

- использовать приемники электрической энергии в условиях, несоответствующих требованиям инструкций предприятий-изготовителей или имеющие неисправности или повреждения, указанные в инструкции по эксплуатации, которые могут привести к пожару, а также эксплуатировать электропровода и кабели с поврежденной или потерявшей свои свойства электрической изоляцией;
- пользоваться поврежденными розетками, вилками и другими электро-установочными изделиями;
- обертывать электролампы и светильники бумагой, тканью и другими горючими материалами, а также эксплуатировать их со снятыми колпаками (рассеивателями), предусмотренными конструкци-

ей светильника;

- пользоваться электроутюгами, электроплитками, электрочайниками и другими электронагревательными приборами, не имеющими устройств тепловой защиты, без подставок из негорючих теплоизоляционных материалов, исключающих опасность возникновения пожара и в местах, не согласованных с пожарной охраной;
- оставлять без присмотра включенными в электросеть электронагревательные приборы, телевизоры, радиоприемники и т.п.;
- применять нестандартные (самодельные) электронагревательные приборы, использовать самодельные аппараты защиты от перегрузки и короткого замыкания;
- размещать (складировать) у электрощитов, электродвигателей и пусковой аппаратуры горючие вещества и материалы.

5. СОДЕРЖАНИЕ СРЕДСТВ ПРОТИВОПОЖАРНОЙ ЗАЩИТЫ

Регламентные работы по техническому обслуживанию и планово – предупредительному ремонту установки пожарной сигнализации и средств пожаротушения должны осуществляться специализированной организацией имеющей лицензию на данный вид деятельности, по договору.

Установка пожарной сигнализации и средства пожаротушения должны находиться в исправном рабочем состоянии.

Отключение установки пожарной сигнализации, за исключением случаев ее ремонта и обслуживания, ремонта защищаемых помещений, оговоренных в соответствующей документации, в том числе и в рабочее время **не допускается** (установка должна находиться в работоспособном состоянии круглосуточно). Использование пожарной техники не по назначению – **запрещается**.

Установка пожарной сигнализации, введенная в эксплуатацию, должна отвечать требованиям проектной документации. К введению в эксплуатацию допускается установка, на которую имеется инструкция по эксплуатации.

Огнетушители порошковые предназначены для тушения пожаров различных веществ, горение которых не может происходить без доступа воздуха, электроустановок под напряжением до 1000В, а также в помещениях, содержащих дорогостоящую оргтехнику. Отличительная особенность - щадящее воздействие на объекты тушения.

Меры безопасности:

- не допускать ударов по баллону, запорному устройству, раструбу;
- не допускать попадания на огнетушитель прямых солнечных лучей;
- не допускать хранения вблизи нагревательных приборов;
- при приведении в действие не направлять раструб в сторону людей;
- при подаче заряда не касаться раструба голой рукой.

Для приведения в действие огнетушителя необходимо:

- поднести огнетушитель к очагу пожара;
- установить раструб под углом 90 градусов к корпусу огнетушителя и направить его на очаг пожара;
- открыть запорное устройство на горловине огнетушителя (после чего к раструбу голой рукой не прикасаться).

Огнетушители должны всегда содержаться в исправном состоянии, периодически осматриваться, проверяться и своевременно перезаряжаться.

Огнетушители должны быть промаркированы путем нанесения порядкового номера на корпус огнетушителя. Лицом, ответственным за их содержание, ведется учет огнетушителей и их технического обслуживания в специальном журнале. Форма журнала произвольная.

Огнетушители должны размещаться в легкодоступных и заметных местах, где исключено попадание на них прямых солнечных лучей и непосредственное воздействие отопительных и нагревательных приборов.

Пожарные краны внутреннего противопожарного водопровода должны быть укомплектованы рукавами, стволами и рычагами усилителями. Пожарный рукав должен быть подсоединен к крану и стволу.

Система оповещения о пожаре должна обеспечивать передачу сигналов оповещения одновременно по всем помещениям учреждения.

6. ДЕЙСТВИЯ ПРИ ПОЖАРЕ

В соответствии с правилами пожарной безопасности каждый гражданин при обнаружении пожара обязан:

- нажать кнопку пожарного извещателя;
- немедленно сообщить по телефону – **101** или **112** – в экстренную службу: «Пожар в здании учреждения по адресу, номер телефона с которого передано сообщение, свою фамилию»;
- сообщить о пожаре руководителю аппарата;
- оповестить сотрудников аппарата;
- принять по возможности меры по эвакуации людей, тушению пожара и сохранности материальных ценностей.

Руководитель аппарата, прибывший к месту пожара до прибытия подразделений пожарной охраны, обязан:

- продублировать сообщение о пожаре в пожарную охрану;
- сообщить о пожаре вышестоящему руководству;
- в случае угрозы жизни людей немедленно организовать их спасение, используя для этого имеющиеся силы и средства;
- отключить электроэнергию;
- прекратить все работы в помещении, кроме работ, связанных с мероприятиями по ликвидации пожара;
- удалить за пределы опасной зоны всех работников, не участвующих в тушении пожара;
- одновременно с тушением пожара организовать эвакуацию и защиту материальных ценностей;
- организовать встречу подразделений пожарной охраны и оказать помощь в выборе кратчайшего пути для подъезда к очагу пожара;
- сообщить подразделениям пожарной охраны сведения, необходимые для обеспечения безопасности личного состава.

По каждому происшедшему пожару руководитель аппарата обязан выяснить все обстоятельства и причины, вследствие чего произошел пожар, осуществить необходимые организационно – технические мероприятия, направленные по недопущению пожаров в дальнейшем.

7. ПОРЯДОК ОСМОТРА И ПРИВЕДЕНИЯ ПОМЕЩЕНИЙ В ПОЖАРОВЗРЫВОБЕЗОПАСНОЕ СОСТОЯНИЕ ПО ОКОНЧАНИЮ РАБОЧЕГО ДНЯ ПЕРЕД ЗАКРЫТИЕМ

Осмотр помещений учреждения и приведение их в пожаробезопасное состояние возлагается на ответственных за пожарную безопасность, указанных помещений, назначенных распоряжением руководителя аппарата.

При осмотре проверяется:

- сгораемый мусор удален из помещений в специальный контейнер;
- электросеть отключена;
- установка автоматической пожарной сигнализации в рабочем режиме;
- эвакуационные выходы и проходы не загромождены;
- на батареях центрального отопления отсутствуют посторонние предметы;
- средства пожаротушения в наличии, в рабочем исправном состоянии;
- окна и двери в закрытом состоянии;
- отсутствуют признаки пожара (например – запах гари).

МУНИЦИПАЛЬНЫЙ ОКРУГ ЮЖНОЕ БУТОВО В ГОРОДЕ МОСКВЕ

АППАРАТ СОВЕТА ДЕПУТАТОВ

ПОСТАНОВЛЕНИЕ

05 октября 2023 года № 09-ПА

Об утверждении отчета об исполнении бюджета муниципального округа Южное Бутово за девять месяцев 2023 года

В соответствии со статьей 264.2 Бюджетного кодекса Российской Федерации, статьей 36 Устава муниципального округа Южное Бутово, п. 51 Положения о бюджетном процессе в муниципальном округе Южное Бутово аппарат Совета депутатов муниципального округа Южное Бутово постановляет:

1. Утвердить отчет об исполнении бюджета муниципального округа Южное Бутово за девять месяцев 2023 года по следующим показателям:

1.1. Доходы бюджета муниципального округа Южное Бутово за девять месяцев 2023 года согласно приложению 1.

1.2. Распределение бюджетных ассигнований по разделам, подразделам, целевым статьям, группам *(группам и подгруппам)* видов расходов классификации расходов бюджета муниципального округа Южное Бутово за девять месяцев 2023 года согласно приложению 2.

1.3. Ведомственная структура расходов бюджета муниципального округа Южное Бутово за девять месяцев 2023 года согласно приложению 3.

1.4. Источники финансирования дефицита бюджета муниципального округа Южное Бутово за девять месяцев 2023 года согласно приложению 4.

1.5. Сведения о численности муниципальных служащих с указанием фактических расходов на оплату их труда согласно приложению 5.

2. Направить для сведения отчет об исполнении бюджета муниципального округа Южное Бутово за девять месяцев 2023 года в Совет депутатов муниципального округа Южное Бутово.

3. Опубликовать настоящее постановление в бюллетене «Московский муниципальный вестник» и в сетевом издании «Московский муниципальный вестник».

4. Настоящее постановление вступает в силу со дня его опубликования.

5. Контроль за исполнением настоящего постановления возложить на главу муниципального округа Южное Бутово **П.В.Голубцова.**

Глава муниципального округа
Южное Бутово **П.В. Голубцов**

Полный текст настоящего постановления, включая приложения к нему, опубликован в официальном сетевом издании «Московский муниципальный вестник» (amom-mmv.ru) 17 октября 2023 года.

ПОСТАНОВЛЕНИЕ

05 октября 2023 года № 10-ПА

О внесении изменений в Постановление аппарата Совета депутатов муниципального округа Южное Бутово от 31 мая 2019 года № 13-ПА

В соответствии с пунктом 2 части 4 статьи 19 Федерального закона от 05.04.2013 № 44-ФЗ «О контрактной системе в сфере закупок товаров, работ, услуг для обеспечения государственных и муниципальных нужд», постановлением Правительства Российской Федерации от 13.10.2014 № 1047 «Об Общих правилах определения нормативных затрат на обеспечение функций государственных органов, органов управления государственными внебюджетными фондами и муниципальных органов, определенных в соответствии с Бюджетным кодексом Российской Федерации наиболее значимых учреждений науки, образования, культуры и здравоохранения, включая соответственно территориальные органы и подведомственные казенные учреждения, а также Государственной корпорации по атомной энергии «Росатом», Государственной корпорации по космической деятельности «Роскосмос» и подведомственных им организаций», постановлением Правительства Российской Федерации от 18 мая 2015 г. № 476 «Об утверждении общих требований к порядку разработки и принятия правовых актов о нормировании в сфере закупок, содержанию указанных актов и обеспечению их исполнения», постановлением Правительства Москвы от 25 декабря 2015 года № 955-ПП «Об утверждении Правил определения нормативных затрат на обеспечение функций органов исполнительной власти города Москвы, иных государственных органов города Москвы и подведомственных им государственных казенных учреждений города Москвы», Уставом муниципального округа Южное Бутово, аппарат Совета депутатов муниципального округа Южное Бутово постановляет:

1. Внести в Постановление аппарата Совета депутатов муниципального округа Южное Бутово от 31 мая 2019года № 13-ПА «Об утверждении нормативных затрат на обеспечение функций органов местного самоуправления муниципального округа Южное Бутово» (в редакции постановлений от 19.11.2019 № 41-ПА, от 29.01.2020 №01-ПА, от 26.11.2020 № 25-ПА, от 21.12.2021 № 27-ПА, от 31.08.2021 № 08-ПА, от 06.10.2021 №16-ПА, от 14.12.2021 №19-ПА, от 15.12.2021 № 21-ПА, от 25.03.2022 № 03-ПА, от 22.09.2022 № 12-ПА, от 09.12.2022 № 20-ПА, от 01.03.2023 № 03-ПА) следующие изменения:

1.1. в преамбуле Постановления слова «Об общих правилах определения нормативных затрат на обеспечение функций государственных органов, органов управления государственными внебюджетными фондами и муниципальных органов, включая соответственно территориальные органы и подведомственные казенные учреждения» заменить словами «Об Общих правилах определения нормативных затрат на обеспечение функций государственных органов, органов управления государственными внебюджетными фондами и муниципальных органов, определенных в соответствии с Бюджетным кодексом Российской Федерации наиболее значимых учреждений науки, образования, культуры и здравоохранения, включая соответственно территориальные органы и подведомственные казенные учреждения, а также Государственной корпорации по атомной энергии «Росатом» Государственной корпорации по космической деятельности «Роскосмос» и подведомственных им организаций»;

1.2. в приложении №1 к Постановлению:

1) в графе «Наименование объекта» строки 1 Таблицы 19 после слов «с услугой Единый» добавить слова «(и/или ТАТ)»;

2) Таблицу 29 изложить в следующей редакции:

«Таблица 29

Норматив на техническое обслуживание и регламентно-профилактический ремонт системы контроля и управления доступом

№ п/п	Категория должности	Наименование объекта	Кол-во	Ед. измерения	Лимит (с учетом НДС) (руб.)	
					в месяц за 1 систему	в год за 1 систему
1	Для главы муниципального округа, муниципальных служащих , должностей, не являющихся должностями муниципальной службы аппарата Совета депутатов, депутатов муниципального округа	Техническое обслуживание и регламентно-профилактический ремонт системы контроля и управления доступом в помещении аппарата Совета депутатов: Москва, ул. Изюмская д. 39 корп.1 (101,7кв.м.)	8	система	6 000,00	72 000,00

»;

3) добавить Таблицу 29.1 следующего содержания:

«Таблица 29.1

Нормативы количества и цены монтажа (установки), дооборудования и наладки систем контроля и управления доступом*

№ п/п	Категория должностей	Наименование объекта	Кол-во	Лимит (с учетом НДС) (руб.)
				в год
	Для главы муниципального округа, муниципальных служащих , должностей, не являющихся должностями муниципальной службы аппарата Совета депутатов, депутатов муниципального округа	Система контроля и управления доступом в помещении аппарата Совета депутатов : Москва, ул. Изюмская д. 39 корп.1 (101,7кв.м.)	Не более 8 систем	При необходимости, не более 90000,00 на монтаж (установку), дооборудование и наладку одной системы.

*к системам контроля и управления доступом в помещении аппарата Совета депутатов относятся совокупности средств контроля и управления доступом: механические, электромеханические устройства и конструкции, электрические, электронные, электронные программируемые устройства, программные средства, обеспечивающие реализацию контроля и управления доступом, обладающие технической, информационной, программной и эксплуатационной совместимостью. в т.ч. запирающее устройство, видеодомофон, охранная сигнализация, система видеонаблюдения и проч.»;

4) пункты 3,10,12 Таблицы 30 изложить в следующей редакции:

«

3	Полотенца бум. комп. 20шт.	упак	12	2500,00
10	Салфетки для уборки	упак	20	150,00
12	Салфетки универсальные в рулоне	рул	12	400,00

»;

5) пункт 77 Таблицы 31 изложить в следующей редакции:

«

77	Калькулятор	шт	2	2500,00

»;

6) таблицу 31 «Нормативы количества и цены, применяемых при закупке канцелярских товаров» дополнить пунктами 87 и 88:

«

87	Нож канцелярский	шт	5	500,00
88	Маркер-краска лаковый	шт	3	350,00

»;

7) пункт 5 Таблицы 34 изложить в следующей редакции:

«

5	Батареи аккумуляторные	5	шт	1800,00

»;

2. Разместить настоящее Постановление в единой информационной системе (www.zakupki.gov.ru).

3. Опубликовать настоящее Постановление в бюллетене «Московский муниципальный вестник» и сетевом издании «Московский муниципальный вестник».

4. Контроль за исполнением настоящего Постановления возложить на главу муниципального округа Южное Бутово П.В. Голубцова.

Глава муниципального
округа Южное Бутово **П.В.Голубцов**

ПОСТАНОВЛЕНИЕ

05 октября 2023 года № 11-ПА

О внесении изменений в Постановление аппарата Совета депутатов муниципального округа Южное Бутово от 31 мая 2019 года № 12-ПА

В соответствии с пунктом 2 части 4 статьи 19 Федерального закона от 05.04.2013 № 44-ФЗ «О контрактной системе в сфере закупок товаров, работ, услуг для обеспечения государственных и муниципальных нужд», постановлением Правительства Российской Федерации от 13.10.2014 № 1047 «Об Общих правилах определения нормативных затрат на обеспечение функций государственных органов, органов управления государственными внебюджетными фондами и муниципальных органов, определенных в соответствии с Бюджетным кодексом Российской Федерации наиболее значимых учреждений науки, образования, культуры и здравоохранения, включая соответственно территориальные органы и подведомственные казенные учреждения, а также Государственной корпорации по атомной энергии «Росатом», Государственной корпорации по космической деятельности «Роскосмос» и подведомственных им организаций», постановлением Правительства Российской Федерации от 18 мая 2015 г. № 476 «Об утверждении общих требований к порядку разработки и принятия правовых актов о нормировании в сфере закупок, содержанию указанных актов и обеспечению их исполнения», постановлением Правительства Москвы от 25 декабря 2015 года № 955-ПП «Об утверждении Правил определения нормативных затрат на обеспечение функций органов исполнительной власти города Москвы, иных государственных органов города Москвы и подведомственных им государственных казенных учреждений города Москвы», Уставом муниципального округа Южное Бутово, аппарат Совета депутатов муниципального округа Южное Бутово постановляет:

1. Внести в Постановление аппарата Совета депутатов муниципального округа Южное Бутово от 31 мая 2019года № 12-ПА «Об утверждении Правил определения нормативных затрат для обе-

спечения функций органов местного самоуправления муниципального округа Южное Бутово» (в редакции постановлений от 18.09.2019 № 26-ПА, от 19.11.2019 № 40-ПА, от 13.02.2020 № 08-ПА, от 26.11.2020 № 24-ПА, от 21.12.2020 № 26-ПА, от 06.10.2021 №17-ПА, от 15.12.2021 № 20-ПА, от 22.09.2022 № 11-ПА, от 09.12.2022 № 20-ПА, от 01.03.2023 № 03-ПА) следующие изменения:

1.1. в преамбуле Постановления слова «Об общих правилах определения нормативных затрат на обеспечение функций государственных органов, органов управления государственными внебюджетными фондами и муниципальных органов, включая соответственно территориальные органы и подведомственные казенные учреждения» заменить словами «Об Общих правилах определения нормативных затрат на обеспечение функций государственных органов, органов управления государственными внебюджетными фондами и муниципальных органов, определенных в соответствии с Бюджетным кодексом Российской Федерации наиболее значимых учреждений науки, образования, культуры и здравоохранения, включая соответственно территориальные органы и подведомственные казенные учреждения, а также Государственной корпорации по атомной энергии «Росатом» Государственной корпорации по космической деятельности «Роскосмос» и подведомственных им организаций»;

1.2. в приложении 1 к Постановлению:

1) в подпункте 2.2.5. пункта II «Виды и состав нормативных затрат» слова «- затраты на монтаж (установку), дооборудование и наладку оборудования;» заменить словами «- затраты на монтаж (установку), дооборудование и наладку систем и/или оборудования;»;

2) подпункт 2.2.5. пункта II «Виды и состав нормативных затрат» дополнить словами «-затраты на выполнение монтажных работ.»;

1.3. в приложении 2 к Постановлению:

1) в первом абзаце пункта 1.3. слова «Затраты на приобретение прочих работ и услуг, не относящиеся к затратам на услуги связи и содержание имущества (3nD6v) определяются по формуле:» заменить словами «Затраты на приобретение прочих работ и услуг, не относящиеся к затратам на услуги связи и содержание имущества (Зпр) определяются по формуле:»;

2) пункт 2.4.6.3. приложения 2 к Постановлению изложить в следующей редакции:

«2.4.6.3. Затраты на техническое обслуживание и регламентно-профилактический ремонт систем контроля и управления доступом ($З_{скуд}$) определяются по формуле:

$$З_{скуд} = \sum_{i=1}^{n} Q_{i\ скуд} \times P_{i\ скуд}, \text{ где:}$$

$Q_{i\ скуд}$ – количество i-х устройств в составе систем (либо i-х систем) контроля и управления доступом;

$P_{i\ скуд}$ – цена технического обслуживания и текущего ремонта 1 i-го устройства в составе систем (либо i-й системы) контроля и управления доступом в год.

Нормы положенности на техническое обслуживание и регламентно-профилактический ремонт систем контроля и управления доступом

№ п/п	Категория должности	Наименование объекта	Количество	Единица измерения
1	Для главы муниципального округа, муниципальных служащих аппарата Совета депутатов, должностей, не являющихся должностями муниципальной службы, депутатов муниципального округа	Техническое обслуживание и регламентно-профилактический ремонт системы контроля и управления доступом в помещении аппарата Совета депутатов : Москва, ул. Изюмская д. 39 корп.1 (101,7кв.м.)	8	система

»

3) пункт 2.5.2. Изложить в следующей редакции:

«2.5.2. Затраты на оплату работ по монтажу (установке), дооборудованию и наладке систем и/ или оборудования ($З_{мдн}$) определяются по формуле:

$$З_{мдн} = \sum_{g=1}^{k} Q_{g\ мдн} \times P_{g\ мдн}, \text{ где:}$$

$Q_{g\ мдн}$ – количество g-ой системы и/ или оборудования, подлежащей монтажу (установке), дооборудованию и наладке;

– цена монтажа (установки), дооборудования и наладки g-ой системы и/ или оборудования.»;

4) пункт 2.5. дополнить пунктом 2.5.18. следующего содержания:

«2.5.18. Затраты на выполнение монтажных работ определяются по формуле:

$$\mathbf{З_{мон}=\sum Q_{i\ мон} \times P_{i\ мон}, \text{ где}}$$

i - вид монтажной работы,

$\mathbf{Q_{i\ мон}}$- количество (объем) i- ых монтажных работ,

$\mathbf{P_{i\ мон}}$**-** цена 1 i-ой монтажной работы

Нормативы, применяемые при расчете затрат на выполнение монтажных работ

Наименование	Количество, шт.	Стоимость оказания услуг (выполнения работ), руб.
Выполнение монтажных работ	Определяется исходя из фактической потребности	Не более 50 000,00 руб. в год.

*базовая стоимость определяется на основании предложений поставщиков.».

2. Разместить настоящее Постановление в единой информационной системе (www.zakupki.gov.ru).

3. Опубликовать настоящее Постановление в бюллетене «Московский муниципальный вестник» и сетевом издании «Московский муниципальный вестник».

4. Контроль за исполнением настоящего Постановления возложить на главу муниципального округа Южное Бутово П.В. Голубцова.

Глава муниципального
округа Южное Бутово **П.В. Голубцов**

СОВЕТ ДЕПУТАТОВ

РЕШЕНИЕ

25 июля 2023 года № 11/1

О направлении средств стимулирования управы района Южное Бутово города Москвы выделенных в 2023 году, на реализацию мероприятий по созданию условий для беспрепятственного передвижения маломобильных групп населения

В соответствии с постановлением Правительства Москвы от 26 декабря 2012 года № 849-ПП «О стимулировании управ районов города Москвы», рассмотрев обращение управы района Южное Бутово города Москвы от 19.07.2023 года № ЮБ-08-801/23,

Совет депутатов муниципального округа Южное Бутово РЕШИЛ:

1. Согласовать направление средств стимулирования управы района Южное Бутово города Москвы на реализацию мероприятий по созданию условий для беспрепятственного передвижения маломобильных групп населения в 2023 году согласно приложению к настоящему решению.
2. Опубликовать настоящее решение в бюллетене «Московский муниципальный вестник», сетевом издании «Московский муниципальный вестник» и разместить на сайте www.south-butovo.ru.
3. Направить настоящее решение в управу района Южное Бутово города Москвы и Департамент территориальных органов исполнительной власти города Москвы в течение трех дней со дня его принятия.

Глава муниципального округа Южное Бутово **П.В. Голубцов**

Приложение к решению Совета депутатов муниципального округа Южное Бутово от 25 июля 2023 года № 11/1

Мероприятия по созданию условий для беспрепятственного передвижения маломобильных групп населения в 2023 году за счет средств стимулирования управы района Южное Бутово города Москвы

№ п/п	Адрес объекта	Функциональное назначение планируемых работ	Стоимость работ в руб.
1. Доступная среда для маломобильных групп населения			
1	**ул. Бартеневская, д. 49, корп.1, подъезд 2**	Устройство подъемной платформы для инвалидов	3 986 000,42
2	**Чечерский пр-д, д. 118, подъезд 1**	Устройство металлического откидного пандуса для спуска и подъема детских колясок	15 500,00
		ИТОГО ПО ВСЕМ ОБЪЕКТАМ:	**4 001 500,42**

РЕШЕНИЕ

25 июля 2023 года № 11/2

О направлении средств стимулирования управы района Южное Бутово города Москвы выделенных в 2023 году, на реализацию мероприятий по благоустройству дворовых территорий в районе Южное Бутово города Москвы

В соответствии с постановлением Правительства Москвы от 26 декабря 2012 года № 849-ПП «О стимулировании управ районов города Москвы», рассмотрев обращение управы района Южное Бутово города Москвы от 20.07.2023 года № ЮБ-08-808/23,

Совет депутатов муниципального округа Южное Бутово РЕШИЛ:

1. Согласовать направление средств стимулирования управы района Южное Бутово города Москвы на реализацию мероприятий по благоустройству дворовых территорий в районе Южное Бутово города Москвы в 2023 году согласно приложению к настоящему решению.
2. Опубликовать настоящее решение в бюллетене «Московский муниципальный вестник», сетевом издании «Московский муниципальный вестник» и разместить на сайте www.south-butovo.ru.
3. Направить настоящее решение в управу района Южное Бутово города Москвы и Департамент территориальных органов исполнительной власти города Москвы в течение трех дней со дня его принятия.

Глава муниципального округа
Южное Бутово **П.В. Голубцов**

Приложение
к решению Совета депутатов
муниципального округа
Южное Бутово
от 25 июля 2023 года № 11/2

Мероприятия
по благоустройству дворовых территорий в районе Южное Бутово города Москвы в 2023 году
за счет средств стимулирования управы района Южное Бутово города Москвы

№ п/п	Адрес объекта	Функциональное назначение планируемых работ	Ориентировочная стоимость работ руб.
1	ул. Адмирала Лазарева, д.68	Ремонт асфальтового покрытия	3 041 091,50
2	ул. Адмирала Лазарева, д. 68 к 1	Ремонт асфальтового покрытия	2 242 516,68
3	ул. Адмирала Лазарева, д. 68 к 2	Ремонт асфальтового покрытия	2 920 587,23
4	ул. Адмирала Лазарева, д. 64	Ремонт асфальтового покрытия	3 728 199,62
5	ул. Адмирала Лазарева, д. 62	Ремонт асфальтового покрытия	4 854 789,99
6	ул. Адмирала Лазарева, д. 62 к 1	Ремонт асфальтового покрытия	5 576 617,07
7	ул. Южнобутовская, д. 15	Устройство основания на детской площадке	3 239 901,96

8	ул. Южнобутовская, д. 17	Устройство основания на детской площадке	3 404 677,25
9	ул. Адмирала Лазарева, д. 58	Ремонт асфальтового покрытия	5 016 876,33
10	ул. Аллея Витте, д. 8	Pebbles A-декаротивный элемент	526 315,72
11	ул. Аллея Витте, д. 4,	Ворота футбольные 3 метра (с сеткой)	202 352,77
		Велопарковка ВСР-1.08	249 585,18
		Столб 62Х55Х1,4Х2500	540 079,06
		Панель ограждения 3D секция 2,03х2,5	1 203 961,87
		Спортивная скамья СОСР-1.53 (2 м)	216 750,24
		Антивандальный теннисный стол	539 459,32
		ИТОГО	**2 952 188,44**
12	ул. Горчакова д. 1	Панель ограждения 3D секция 2,03х2,5	837 538,69
		Столб 62Х55Х1,4Х2500	403 044,07
		Спортивное ограждение СОСР-1.56 (Калитка)	49 674,79
		ИТОГО	**1 290 257,55**
13	ул. Изюмская, д. 26 к. 1	Спортивное ограждение СОСР-1.51.7 (секция1) 2500 мм	9 942 578,79
		Спортивное ограждение СОСР-1.51.11 2500 мм	374 288,51
		Велопарковка ВСР-1.08	20 798,76
		ИТОГО	**10 337 666,06**
14	ул. Изюмская, д.22	Панель ограждения 3D секция 2,03х2,5	593 256,57
		Столб 62Х55Х1,4Х2500	290 191,73
		Спортивное ограждение СОСР-1.55 (ворота)	137 612,84
		ИТОГО	**1 021 061,14**
15	ул. Скобелевская, д. 23, к.6	Баскетбольная стойка	219 357,02
		Ворота футбольные 3 метра (с сеткой)	202 352,78
		Велопарковка ВСР-1.08	41 597,53
		Панель ограждения 3D секция 2,03х2,5	418 769,35
		Столб 62Х55Х1,4Х2500	177 339,39
		Спортивное ограждение СОСР-1.56 (Калитка)	99 349,58
		ИТОГО	**1 158 765,65**
16	ул. Скобелевская, ул. 19, к. 2	Велопарковка ВСР-1.08	20 798,76
17	ул. Скобелевская, д. 5, к. 1	Велопарковка ВСР-1.08	20 798,76
		Итого по всем объектам:	**51 353 109,71**

РЕШЕНИЕ

25 июля 2023 года № 11/3

О внесении изменений в решение Совета депутатов муниципального округа Южное Бутово от 17 ноября 2022 года № 3/8

В соответствии с частью 6 статьи 1 Закона г. Москвы от 11.07.2012 № 39 «О наделении органов местного самоуправления муниципальных округов в городе Москве отдельными полномочиями города Москвы», постановлением Правительства Москвы от 13 сентября 2012 года № 484-ПП «О дополнительных мероприятиях по социально-экономическому развитию районов города Москвы» и на основании обращения управы района Южное Бутово города Москвы от 20.07.2023 года № ЮБ-08-809/23,

Совет депутатов муниципального округа Южное Бутово РЕШИЛ:

1. Внести изменение в решение Совета депутатов муниципального округа Южное Бутово от 17 ноября 2022 года № 3/8 «Об утверждении перечня дополнительных мероприятий по социально-экономическому развитию района Южное Бутово города Москвы на 2023 год» (в редакции решения Совета депутатов муниципального округа Южное Бутово от 16.06.2023 № 10/9), изложив приложение2 к решению согласно приложению к настоящему решению.

2. Направить настоящее решение в Департамент территориальных органов исполнительной власти города Москвы, в префектуру Юго-Западного административного округа города Москвы и в управу района Южное Бутово города Москвы.

3. Опубликовать настоящее решение в бюллетене «Московский муниципальный вестник», сетевом издании «Московский муниципальный вестник» и разместить на сайте www.south-butovo.ru.

4. Настоящее решение вступает в силу со дня его принятия.

5. Контроль за исполнением настоящего решения возложить на главу муниципального округа Южное Бутово П.В. Голубцова.

Глава муниципального округа
Южное Бутово **П.В. Голубцов**

Приложение 1
к решению Совета депутатов
муниципального округа
Южное Бутово
от 25 июля 2023 г. № 11/3

Приложение 2
к решению Совета депутатов
муниципального округа
Южное Бутово
от 17 ноября 2022 г. № 3/8

Перечень дополнительных мероприятий по социально-экономическому развитию района Южное Бутово города Москвы на 2023 год

№ п/п	Адрес	Виды и объемы запланированных работ				
		Натуральные показатели	Единица измерения	кол-во	Стоимость работ в руб.	Итого по адресу в руб.
1	2	3	4	5	6	7
Капитальный ремонт МКД						
1	**Изюмская ул. дом 26 корп. 2**	Разработка проектно-сметной документации для проведения капитального ремонта фасада жилого дома	шт.	1	2 704 625,72	2 704 625,72
2	**Изюмская ул. дом 46**	Разработка проектно-сметной документации для проведения капитального ремонта фасада жилого дома	шт.	1	3 816 624,04	3 816 624,04
3	**Изюмская ул. дом 50**	Разработка проектно-сметной документации для проведения капитального ремонта фасада жилого дома	шт.	1	3 846 331,66	3 846 331,66
ИТОГО:						**10 367 581,42**
	Адмирала Лазарева ул., дом 50, корпус 2	**Ремонт отмостки**	**м²**	200	311 759,68	311 759,68
	Адмирала Лазарева ул., дом 52, корпус 1	**Ремонт отмостки**	**м²**	150	233 902,50	233 902,50
ИТОГО:				**350**		**545 662,18**
ИТОГО ПО ВСЕМ ОБЪЕКТАМ:						**10 913 243,60**

РЕШЕНИЕ

25 июля 2023 года № 11/4

О внесении изменений в решение Совета депутатов муниципального округа Южное Бутово от 27 февраля 2023 года № 7/1

В соответствии с постановлением Правительства Москвы от 26 декабря 2012 года № 849-ПП «О стимулировании управ районов города Москвы», рассмотрев обращение управы района Южное Бутово города Москвы от 17.02.2023 года № ЮБ-08-110/23,

Совет депутатов муниципального округа Южное Бутово РЕШИЛ:

1. Внести в решение Совета депутатов муниципального округа Южное Бутово от 27 февраля 2023 года № 7/1 «О направлении средств стимулирования управы района Южное Бутово города Москвы на реализацию мероприятий по благоустройству дворовых территорий в районе Южное Бутово города Москвы» следующие изменения:

1.1. Пункт 1 решения изложить в следующей редакции:

«Согласовать направление средств стимулирования управы района Южное Бутово города Москвы на реализацию мероприятий в 2023 году:

1) по благоустройству дворовых территорий в районе Южное Бутово города Москвы согласно приложению 1 к настоящему решению;

2) по благоустройству территории района Южное Бутово города Москвы согласно приложению 2 к настоящему решению.».

1.2. Приложение к решению изложить в новой редакции согласно приложению 1 к настоящему решению;

1.3. Дополнить решение приложением 2 согласно приложению 2 к настоящему решению.

2. Опубликовать настоящее решение в бюллетене «Московский муниципальный вестник», сетевом издании «Московский муниципальный вестник» и разместить на сайте www.south-butovo.ru.

3. Направить настоящее решение в управу района Южное Бутово города Москвы и Департамент территориальных органов исполнительной власти города Москвы в течение трех дней со дня его принятия.

Глава муниципального округа
Южное Бутово **П.В. Голубцов**

Полный текст настоящего решения, включая приложения к нему, опубликован в официальном сетевом издании «Московский муниципальный вестник» (amom-mmv.ru) 17 октября 2023 года.

РЕШЕНИЕ

25 июля 2023 года № 11/5

О внесении изменений в решение Совета депутатов муниципального округа Южное Бутово от 16 мая 2023 года № 9/7

В соответствии с постановлением Правительства Москвы от 26 декабря 2012 года № 849-ПП «О стимулировании управ районов города Москвы», рассмотрев обращение управы района Южное Бутово города Москвы от 15.05.2023 года № ЮБ-08-811/23,

Совет депутатов муниципального округа Южное Бутово РЕШИЛ:

1. Внести изменение в решение Совета депутатов муниципального округа Южное Бутово от 16 мая 2023 года № 9/7 «О направлении средств стимулирования управы района Южное Бутово города Москвы на реализацию мероприятий по благоустройству территории района Южное Бутово города Москвы», изложив приложение к решению согласно приложению к настоящему решению.
2. Опубликовать настоящее решение в бюллетене «Московский муниципальный вестник», сетевом издании «Московский муниципальный вестник» и разместить на официальном сайте www.south-butovo.ru.
3. Направить настоящее решение в управу района Южное Бутово города Москвы и Департамент территориальных органов исполнительной власти города Москвы в течение трех дней со дня его принятия.

Глава муниципального округа Южное Бутово **П.В. Голубцов**

Приложение к решению Совета депутатов муниципального округа Южное Бутово от 25 июля 2023 года № 11/5

Приложение к решению Совета депутатов муниципального округа Южное Бутово от 16 мая 2023 года № 9/7

Мероприятия по благоустройству территории района Южное Бутово города Москвы в 2023 году за счет средств стимулирования управы района Южное Бутово города Москвы

№ п/п	Адрес объекта	Функциональное назначение планируемых работ	Ориентировочная стоимость работ руб.
Дворовые территории			
1	ул. 1-я Мелитопольская д. 8А	ремонт уличной лестницы	2 668 752,05
2	ул. Адмирала Лазарева д. 19	ремонт уличной лестницы с пандусом	3 854 447,68
Итого			**6 523 199,73**

Объекты озеленения			
1	ул. Новобутовская в районе д. 4	Обустройство места сбора твердых бытовых отходов (контейнерная площадка)	1 556 455,28
2	ул 1-я Северодонецкая в районе д. 1	Обустройство места сбора твердых бытовых отходов (контейнерная площадка)	1 917 160,02
3	ул Новооскольская д. 11	Обустройство места сбора твердых бытовых отходов (контейнерная площадка)	1 298 764,45
4	ул Алексинская д. 14	Обустройство места сбора твердых бытовых отходов (контейнерная площадка)	1 298 764,45
5	дер.Новокурьяново (Железногорский проезд д. 2)	Обустройство места сбора твердых бытовых отходов (контейнерная площадка)	1 324 950,01
6	дер Щиброво (ул Щибровская д. 9)	Обустройство места сбора твердых бытовых отходов (контейнерная площадка)	1 324 950,01
7	дер. Щербинка (ул. Щербинская д. 15)	Обустройство места сбора твердых бытовых отходов (контейнерная площадка)	1 326 666,24
8	дер. Захарьино (ул. Николая Сироткина д 2)	Обустройство места сбора твердых бытовых отходов (контейнерная площадка)	1 326 666,24
9	ул. Синельниковская д. 12	Обустройство места сбора твердых бытовых отходов (контейнерная площадка)	1 956 959,07
10	Озеленённая территория д.Захарьино	Устройство металлического ограждения	1 269 279,00
Итого:			**14 600 614,77**
Итого по всем объектам:			**21 123 814,50**

РЕШЕНИЕ

24 августа 2023 года № 12/1

О направлении средств стимулирования управы района Южное Бутово города Москвы выделенных в 2023 году, на реализацию мероприятий по благоустройству дворовых территорий в районе Южное Бутово города Москвы

В соответствии с постановлением Правительства Москвы от 26 декабря 2012 года № 849-ПП «О стимулировании управ районов города Москвы», рассмотрев обращение управы района Южное Бутово города Москвы от 21.08.2023 года № ЮБ-08-992/23,

Совет депутатов муниципального округа Южное Бутово РЕШИЛ:

1. Согласовать направление средств стимулирования управы района Южное Бутово города Москвы на реализацию мероприятий по благоустройству дворовых территорий в районе Южное Бутово города Москвы в 2023 году согласно приложению к настоящему решению.

2. Опубликовать настоящее решение в бюллетене «Московский муниципальный вестник», сетевом издании «Московский муниципальный вестник» и разместить на сайте www.south-butovo.ru.

3. Направить настоящее решение в управу района Южное Бутово города Москвы и Департамент территориальных органов исполнительной власти города Москвы в течение трех дней со дня его принятия.

Глава муниципального округа Южное Бутово **П.В. Голубцов**

Приложение
к решению Совета депутатов
муниципального округа
Южное Бутово
от 24 августа 2023 года № 12/1

Мероприятия
по благоустройству дворовых территорий в районе Южное Бутово города Москвы в 2023 году
за счет средств стимулирования управы района Южное Бутово города Москвы

№ п/п	Адрес объекта	Функциональное назначение планируемых работ	Ориентировочная стоимость работ руб.
1	Изюмская ул., дом 39 корпус 1	Ремонт отмостки	507 712,03
2	Адмирала Лазарева ул., дом 42	Ремонт отмостки	380 784,02
3	Адмирала Лазарева ул., дом 50 корпус 1	Ремонт отмостки	380 784,02
		ИТОГО:	**1 269 280,07**

РЕШЕНИЕ

24 августа 2023 года № 12/2

О проекте адресного перечня ярмарок выходного дня в 2024 году на территории района Южное Бутово

В соответствии с частью 9 статьи 1 Закона города Москвы от 11 июля 2012 года № 39 «О наделении органов местного самоуправления муниципальных округов в городе Москве отдельными полномочиями города Москвы», постановлением Правительства Москвы от 4 мая 2011 года № 172-ПП «Об утверждении Порядка организации ярмарок и продажи товаров (выполнения работ, оказания услуг) на них на территории города Москвы» и на основании обращения префектуры Юго-Западного округа города Москвы от 08 августа 2023 г. № 12-08-1847/23,

Совет депутатов муниципального округа Южное Бутово РЕШИЛ:

1. Согласовать проект адресного перечня площадок для организации ярмарок выходного дня в 2024 году на территории района Южное Бутово (Приложение).
2. Направить настоящее решение в Департамент территориальных органов исполнительной власти города Москвы, префектуру Юго-Западного административного округа города Москвы, управу района Южное Бутово города Москвы.
3. Опубликовать настоящее решение в бюллетене «Московский муниципальный вестник» и разместить на официальном сайте www.south-butovo.ru.
4. Контроль за исполнением настоящего решения возложить на главу муниципального округа Южное Бутово П.В. Голубцова.

Глава муниципального
округа Южное Бутово **П.В. Голубцов**

Приложение
к решению Совета депутатов
муниципального округа
Южное Бутово
от 24 августа 2023 года № 12/2

Проект адресного перечня ярмарок выходного дня в 2024 году
на территории района Южное Бутово

№ п/п	Адрес площадки	Количество торговых мест	Период проведения	Площадь площадки кв.м
1	Вокзальная площадь	16	01.04.24-28.12.24	240
2	Пересечение ул. Академика Семенова с ул. Академика Понтрягина	24	01.04.24-28.12.24	2100

РЕШЕНИЕ

21 сентября 2023 года № 13/1

О результатах конкурса на право заключения договоров на реализацию социальных программ (проектов) по организации досуговой, социально-воспитательной, физкультурно-оздоровительной и спортивной работы с населением по месту жительства в нежилых помещениях, находящихся в собственности города Москвы

В соответствии с пунктом 2 части 7 статьи 1 Закона города Москвы от 11.07.2012 № 39 «О наделении органов местного самоуправления муниципальных округов в городе Москве отдельными полномочиями города Москвы», рассмотрев материалы Конкурсной комиссии (на основании письма управы района Южное Бутово города Москвы от 04.09.2023 № ЮБ-08-1018/23)

Совет депутатов муниципального округа Южное Бутово РЕШИЛ:

1. Признать победителями конкурса на право заключения договоров на реализацию социальных программ (проектов) по организации досуговой, социально-воспитательной, физкультурно-оздоровительной и спортивной работы с населением по месту жительства в нежилых помещениях, находящихся в собственности города Москвы некоммерческие организации согласно приложению к настоящему решению.
2. Направить настоящее решение в Департамент территориальных органов исполнительной власти города Москвы, префектуру Юго-Западного административного округа города Москвы и управу района Южное Бутово города Москвы в течение 3 дней со дня его принятия.
3. Опубликовать настоящее решение в бюллетене «Московский муниципальный вестник», сетевом издании «Московский муниципальный вестник» и разместить на официальном сайте www.south-butovo.ru.
4. Контроль за выполнением настоящего решения возложить на главу муниципального округа Южное Бутово П.В. Голубцова

Глава муниципального
округа Южное Бутово **П.В. Голубцов**

Приложение
к решению Совета депутатов
муниципального округа
Южное Бутово
от 21 сентября 2023 года № 13/1

Победители конкурса
на право заключения договоров на реализацию социальных программ (проектов) по организации досуговой, социально-воспитательной, физкультурно-оздоровительной и спортивной работы с населением по месту жительства в нежилых помещениях, находящихся в собственности города Москвы

№	Наименование победителя конкурса	Название социальной программы (проекта)	Адрес нежилого помещения
1	Благотворительный Фонд Поддержки Юных Дарований «Взлетная полоса»	Инклюзивный центр творческого развития «Солнечный круг»	ул. Брусилова, д. 37, к.1
2	Благотворительный Фонд Поддержки Юных Дарований «Взлетная полоса»	Социально – досуговая деятельность «Творческий центр нового поколения для детей и юношества «Взлетная полоса»	ул. Изюмская, д.37, к.2
3	Общественная организация «Национальная организация скаутского движения России»	Конкурсный проект по досуговой, социально – воспитательной, физкультурно – оздоровительной, и спортивной работы с населением по месту жительства «Аристократия ума»	ул. Изюмская, д.47, к.4
4	Негосударственное некоммерческое образовательное учреждение культуры и спорта «Школа красоты и здоровья Елены Карасевой»	«Двери распахнуты для всех!»	ул. Маршала Савицкого, д. 32, к.1
5	Региональная общественная организация «Московский футбольно – спортивный клуб ветеранов войны в Афганистане и участников военных конфликтов «Ветеран – Спорт»	Социальная программа по организации досуговой, социально – воспитательной, физкультурно – оздоровительной, военно – патриотической и спортивной работы с населением «Мы научим и поддержим молодежь»	ул. Изюмская, д.37, к.4

РЕШЕНИЕ

21 сентября 2023 года № 13/2

О внесении изменений в решение
Совета депутатов муниципального округа
Южное Бутово от 20.12.2022 г. № 4/1

В соответствии с Бюджетным кодексом Российской Федерации от 31.07.1998 года № 145-ФЗ, Законом города Москвы от 11.07.2012г. №39 «О наделении органов местного самоуправления муниципальных округов в городе Москве отдельными полномочиями города Москвы», Законом города Москвы от 02 ноября 2022 года № 30 «О бюджете города Москвы на 2023 год и плановый период 2024 и 2025 годов», Соглашением от 03 февраля 2023г. № МБТ-32-02-02-04-47/23, решением Совета депутатов муниципального округа Южное Бутово от 20 декабря 2022г. № 4/1 «О бюджете муниципального округа Южное Бутово на 2023 год и плановый период 2024 и 2025 годов», решением Совета депутатов муниципального округа Южное Бутово от 20.12.2022 № 4/10 «Об утверждении перечня проведения местных

праздников и организации местных праздничных и иных зрелищных мероприятий, проведения мероприятий по военно-патриотическому воспитанию граждан РФ, проживающих на территории муниципального округа Южное Бутово на 2023 год и плановый период 2024 и 2025 годов»,

Совет депутатов муниципального округа Южное Бутово РЕШИЛ:

1. Внести изменения в решение Совета депутатов муниципального округа Южное Бутово от 20.12.2022г. № 4/1 «О бюджете муниципального округа Южное Бутово на 2023 год и плановый период 2024 и 2025 годов»:

1.1. В п.1.1.1 слова «Общий объем доходов бюджета муниципального округа Южное Бутово на 2023 в сумме 29 287,6 тыс. рублей;» заменить словами «Общий объем доходов бюджета муниципального округа Южное Бутово на 2023 в сумме 31 927,6 тыс. рублей;».

1.2. В п.1.1.2 слова «Общий объем расходов бюджета муниципального округа Южное Бутово в 2023 году в сумме 29 287,6 тыс. рублей» заменить словами «Общий объем расходов бюджета муниципального округа Южное Бутово в 2023 году в сумме 34 847,6 тыс. рублей».

1.3. В п.1.1.3 слова «Дефицит, профицит бюджета муниципального округа Южное Бутово в 2023 году составляет - 0,0 тыс. рублей» заменить словами «Дефицит, профицит бюджета муниципального округа Южное Бутово в 2023 году составляет – 2 920,0 тыс. рублей».

1.4. Приложение 1 к решению изложить в новой редакции согласно Приложению 1 к настоящему решению.

1.5. Приложение 2 к решению изложить в новой редакции согласно Приложению 2.

1.6. Приложение 4 к решению изложить в новой редакции согласно Приложению 3 к настоящему решению.

1.7. Приложение 6 к решению изложить в новой редакции согласно Приложению 4 к настоящему решению.

2. Настоящее решение вступает в силу со дня его принятия.

3. Опубликовать настоящее решение в бюллетене «Московский муниципальный вестник», сетевом издании «Московский муниципальный вестник» и разместить на официальном сайте www.south-butovo.ru.

4. Контроль за исполнением настоящего решения возложить на главу муниципального округа Южное Бутово **Голубцова П.В.**

Глава муниципального округа
Южное Бутово **П.В. Голубцов**

Полный текст настоящего решения, включая приложения к нему, опубликован в официальном сетевом издании «Московский муниципальный вестник» (amom-mmv.ru) 17 октября 2023 года.

РЕШЕНИЕ

21 сентября 2023 года № 13/3

О согласовании ежеквартального сводного районного календарного плана по досуговой, социально-воспитательной, физкультурно-оздоровительной и спортивной работе с населением по месту жительства на 4 квартал 2023 года

В соответствии с пунктом 3 части 7 статьи 1 Закона города Москвы от 11 июля 2012 года № 39 «О наделении органов местного самоуправления муниципальных округов в городе Москве отдельными полномочиями города Москвы» и на основании обращения управы района Южное Бутово в городе Москве от 19.09.2023 № б/н,

Совет депутатов муниципального округа Южное Бутово РЕШИЛ:

1. Согласовать ежеквартальный сводный районный календарный план по досуговой, социально-воспитательной, физкультурно-оздоровительной и спортивной работе с населением по месту жительства на 4 квартал 2023 года (приложение).
2. Направить настоящее решение в Департамент территориальных органов исполнительной власти города Москвы, префектуру Юго-Западного административного округа города Москвы и управу района Южное Бутово города Москвы.
3. Опубликовать настоящее решение в бюллетене «Московский муниципальный вестник», сетевом издании «Московский муниципальный вестник» и разместить на официальном сайте www.south-butovo.ru.
4. Контроль за исполнением настоящего решения возложить на главу муниципального округа П.В. Голубцова.

Глава муниципального округа
Южное Бутово **П.В. Голубцов**

Полный текст настоящего решения, включая приложение к нему, опубликован в официальном сетевом издании «Московский муниципальный вестник» (amom-mmv.ru) 17 октября 2023 года.

РЕШЕНИЕ

21 сентября 2023 года № 13/4

Об утверждении графика приема населения депутатами Совета депутатов муниципального округа Южное Бутово на 4 квартал 2023 года

В соответствии с Федеральном законом от 06.10.2003 года № 131-ФЗ «Об общих принципах организации местного самоуправления в Российской Федерации», Законом города Москвы от 06.11.2002 года № 56 «Об организации местного самоуправления в городе Москве», Уставом внутригородского муниципального образования Южное Бутово в городе Москве

Совет депутатов муниципального округа Южное Бутово РЕШИЛ:

1. Утвердить график приема населения депутатами Совета депутатов на 4 квартал 2023 года, согласно приложению.

2. Опубликовать настоящее решение в бюллетене «Московский муниципальный вестник», сетевом издании «Московский муниципальный вестник» и на официальном сайте www.south-butovo.ru .

3. Контроль за исполнением настоящего решения возложить на главу муниципального округа Южное Бутово Голубцова П.В.

Глава муниципального
округа Южное Бутово **П.В.Голубцов**

Приложение
к решению Совета депутатов
муниципального округа
Южное Бутово
от 21 сентября 2023 года № 13/4

График приёма населения
депутатами Совета депутатов муниципального округа Южное Бутово на 4 квартал 2023 года

Избирательный округ № 1

Депутат Совета депутатов	октябрь	ноябрь	декабрь
Беглярова Седа Виленовна*	В рабочие дни по предварительной записи		
Зерниченко Лариса Евгеньевна**	В рабочие дни по предварительной записи		
Мерзликина Ираида Николаевна***	В рабочие дни по предварительной записи		
Постникова Анна Львовна****	В рабочие дни по предварительной записи		

*Беглярова С.В. – прием ведет по адресу: ул. Веневская, д.27, ГБУЗ «КДП№121» филиал№2 (предварительная запись по телефону 8-495-716-55-00)

** Зерниченко Л. Е.- прием ведет по адресу: ул. Изюмская, д. 39 к.1 (предварительная запись по телефону: 8-495-716-55-00)

*** Мерзликина И.Н. - прием ведет по адресу: ул. Джанкойская, д. 7 (предварительная запись по телефону: 8-495-712-56-79)

**** Постникова А.Л. прием ведет по адресу: ул. Изюмская, 38, к.1 (предварительная запись по телефону: 8-926-128-04-96)

Избирательный округ № 2

Депутат Совета депутатов	октябрь	ноябрь	декабрь
Егорова Любовь Николаевна *	В рабочие дни по предварительной записи		
Когинова Наталия Владимировна**	Пн. с 15.00 до 20.00, Чт. с 09.00 до 12.00		
Матиевич Александр Аркадьевич***	2я и 4я пятница месяца с 19.00 до 20.00		
Осенняя Елена Викторовна ****	В рабочие дни по предварительной записи		

* Егорова Л.Н. - прием ведет по адресу: ул. Маршала Савицкого, д. 6 к. 4, (предварительная запись по телефону: 8-499-232-11-18)

** Когинова Н.В. - прием ведет по адресу: ул. 2я Мелитопольская, д.13, кабинет 214 (предварительная запись по телефону: 8-495-716-55-00)

*** Матиевич А.А. - прием ведет по адресу: ул. Изюмская, д. 37, к. 4. (предварительная запись по телефону: 8-903-552-82-36)

**** Осенняя Е.В.- прием ведет по адресу: ул. Бартеневская, д.61
(предварительная запись по телефону: 8 (495)715-34-63)

Избирательный округ № 3

Депутат Совета депутатов	октябрь	ноябрь	декабрь
Гесслер Дмитрий Михайлович*	В рабочие дни по предварительной записи		
Голубцов Павел Викторович**	В рабочие дни по предварительной записи		
Тимофеева Ольга Николаевна *	В рабочие дни по предварительной записи		
Якубина Екатерина Анатольевна******	В рабочие дни по предварительной записи		

* Гесслер Д.М. - прием ведет по адресу: ул. Адмирала Руднева, дом 16, корпус 1
(предварительная запись по телефону: 8-495-717-19-45)

** Голубцов П.В. – прием ведет по адресу: ул. Изюмская, д. 39, к. 1, прием ведет по предварительной записи по телефону: 8-495-716-55-00, также принимает обращения по электронной почте p2123222@yandex.ru

*** Тимофеева О.Н.- прием ведет по адресу: ул. Веневская, д.1
(предварительная запись по телефону: 8-495-717-00-90)

****Якубина Е.А. - прием ведет по адресу: ул. Адмирала Лазарева, дом 62, корпус 2
(предварительная запись по телефону: 8-495-714-03-27)

РЕШЕНИЕ

21 сентября 2023 года № 13/5

О внесении изменений в решение Совета депутатов муниципального округа Южное Бутово от 20.12.2022 № 4/10

В соответствии с Законом города Москвы от 06 ноября 2002 года № 56 «Об организации местного самоуправления в городе Москве», Порядком установления местных праздников и организации местных праздничных и иных зрелищных мероприятий в муниципальном округе Южное Бутово,

Совет депутатов муниципального округа Южное Бутово РЕШИЛ:

1. Внести изменение в решение Совета депутатов муниципального округа Южное Бутово от 20.12.2022 № 4/10 «Об утверждении перечня проведения местных праздников и организации местных праздничных и иных зрелищных мероприятий, проведения мероприятий по военно-патриотическому воспитанию граждан РФ, проживающих на территории муниципального округа Южное Бутово на 2023 год и плановый период 2024 и 2025 годов», изложив приложение к решению согласно приложению к настоящему решению.

2. Опубликовать настоящее решение в бюллетене «Московский муниципальный вестник» и сетевом издании «Московский муниципальный вестник».

3. Настоящее решение вступает в силу со дня его опубликования.

4. Контроль за выполнением настоящего решения возложить на главу муниципального округа Южное Бутово П.В. Голубцова.

Глава муниципального округа
Южное Бутово **П.В.Голубцов**

Приложение
к решению Совета депутатов
муниципального округа
Южное Бутово
от 21сентября 2023 года № 13/5

Приложение
к решению Совета депутатов
муниципального округа
Южное Бутово
от 20 декабря 2022 года №4/10

Перечень проведения местных праздников и местных праздничных и иных зрелищных мероприятий, мероприятий по военно-патриотическому воспитанию на 2023 год и плановый период 2024 и 2025 годов

№	Наименование мероприятий	2023год	2024 год	2025 год
		количество	количество	количество
1	2	3	4	5
I квартал				
1	Праздничное мероприятие для жителей района Южное Бутово «Снежные забавы»		1	1
2	«Мужество, доблесть и честь» Праздничное мероприятие для жителей района Южное Бутово	1	1	1
3	Ушаковские чтения, просветительская программа для жителей района Южное Бутово ко дню рождения Адмирала Ф.Ушакова		1	1
4	«Честь имею» мероприятие для призывников района Южное Бутово с участием ветеранов ВОВ	1	1	1
5	«Образ пленительный, образ прекрасный». Праздничное мероприятие для жителей района Южное Бутово		1	1
6	«Женское мужество» мероприятие для жителей района Южное Бутово	1		
7	«Бутовские чаепития»		4	4
8	«Плечом к плечу» - военно-патриотическая акция	1		
Итого за I квартал:		**4**	**9**	**9**
II квартал				
9	«Чернобыль быль, Чернобыль боль»	1	1	1
10	«Родная земля» - районный открытый эколого-краеведческий фестиваль	1	1	1

11	«Культурное наследие Бутово» - экскурсионная программа		1	1
12	Экскурсионная программа для жителей района (выездная экскурсия)		2	2
13	«Помним наших героев» - мероприятие, посвященные празднованию Дня Победы в Великой Отечественной войне.	1	1	1
14	«Праздник детства»		1	1
15	«Отцовство дар и долг», мероприятие посвященное Дню отца		1	1
16	Мероприятия, посвященные Дню памяти и скорби (возложение цветов к памятникам и обелискам погибшим в годы Великой Отечественной войны)	7	7	7
17	Организация поздравления жителей района с праздником Пасхи		1	1
18	«Дети войны – дети Победы»		1	1
19	«Бутовские чаепития»		4	4
	Итого за II квартал:	**10**	**21**	**21**
	III квартал			
20	« Моя семья» - организация поздравления жителей района, посвященная Дню семьи, любви и верности	1	1	1
21	«Снова в школу» Мероприятие для жителей района Южное Бутово, посвященное Дню знаний	4	1	1
22	«Равнение на отвагу и мужество!» - торжественное мероприятие, посвященное Дню воинской славы – Дню победы русской эскадры под командованием адмирала Ф.Ф.УШАКОВА у мыса Тендра.	1	1	1
23	«Мой любимый район» - мероприятие, посвященное празднованию Дня района Южное Бутово		1	1
24	«Бутовские чаепития»	8	4	4
25	Экскурсионная программа для жителей района (выездная экскурсия)	3		
Итого за III квартал:		**17**	**8**	**8**
IV квартал				
26	Осенний призыв	1	1	1
27	Экскурсионная программа для жителей района (выездная экскурсия)		2	2
28	«Спасибо Вам, учителя!»		1	1
29	«Душою молоды всегда» - мероприятие, посвященное Дню пожилого человека		1	1
30	«Говорите мамам нежные слова»	1	1	1
31	«Мир один на всех»- праздничное мероприятие для людей с ограниченными возможностями, посвященное Международному дню инвалидов	1	1	1
32	«Бутовские чаепития»		4	4
33	«Снежная сказка» Новогодние мероприятия для детей района Южное Бутово	6	6	6
Итого за IV квартал:		**9**	**17**	**17**
	ИТОГО ЗА ГОД МЕРОПРИЯТИЙ:	**40**	**55**	**55**

МУНИЦИПАЛЬНЫЙ ОКРУГ СОЛНЦЕВО В ГОРОДЕ МОСКВЕ

СОВЕТ ДЕПУТАТОВ

РЕШЕНИЕ

3 октября 2023 года № 15/1

О направлении средств стимулирования управы района Солнцево города Москвы на реализацию мероприятий по развитию района Солнцево города Москвы в 2024 году

В соответствии с постановлением Правительства Москвы от 26 декабря 2012 года № 849-ПП «О стимулировании управ районов города Москвы», рассмотрев обращение управы района Солнцево города Москвы от 29.09.2023 года № И-10-992/23,

Совет депутатов муниципального округа Солнцево принял решение:

1. Согласовать направление средств стимулирования управы района Солнцево города Москвы на реализацию мероприятий в 2024 году:

1) по благоустройству дворовых территорий в районе Солнцево города Москвы согласно приложению 1 к настоящему решению;

2) по созданию условий для беспрепятственного передвижения маломобильных групп населения согласно приложению 2 к настоящему решению;

2. Опубликовать настоящее решение в бюллетене «Московский муниципальный вестник» и сетевом издании «Московский муниципальный вестник».

3. Направить настоящее решение в управу района Солнцево города Москвы и Департамент территориальных органов исполнительной власти города Москвы в течение трех дней со дня его принятия.

4. Контроль за выполнением настоящего решения возложить на главу муниципального округа Солнцево Верховича В.С.

Глава муниципального округа Солнцево **В.С.Верхович**

Полный текст настоящего решения, включая приложения к нему, опубликован в официальном сетевом издании «Московский муниципальный вестник» (amom-mmv.ru) 17 октября 2023 года.

МУНИЦИПАЛЬНЫЙ ОКРУГ ФИЛЁВСКИЙ ПАРК В ГОРОДЕ МОСКВЕ

СОВЕТ ДЕПУТАТОВ

РЕШЕНИЕ

19 сентября 2023 г. № 12/1

О согласовании установки ограждающих устройств на придомовой территории многоквартирного дома по адресу: ул. Новозаводская, д.2, корпус 4

В соответствии с пунктом 5 части 2 статьи 1 Закона города Москвы от 11 июля 2012 года № 39 «О наделении органов местного самоуправления муниципальных округов в городе Москве отдельными полномочиями города Москвы» и постановлением Правительства Москвы от 02 июля 2013 года № 428-ПП «О порядке установки ограждений на придомовых территориях в городе Москве», рассмотрев решение общего собрания собственников помещений в многоквартирном доме по адресу: ул. Новозаводская, д.2, корпус 4,

Совет депутатов муниципального округа Филёвский парк решил:

1. Согласовать установку ограждающих устройств (двух откатных автоматических шлагбаумов) на придомовой территории многоквартирного дома по адресу: ул. Новозаводская, д.2, корпус 4, для регулирования въезда и выезда на придомовую территорию транспортных средств, в соответствии с проектом размещения ограждающего устройства, при условии что ограждающие устройства будут размещены по одной линии относительно ул. Новозаводская и на расстоянии 8 м от нее, а также при условии соблюдения требований пунктов 9.1, 9.2 Порядка установки ограждений на придомовых территориях в городе Москве, утверждённого постановлением Правительства Москвы от 02 июля 2013 года № 428-ПП «О порядке установки ограждений на придомовых территориях в городе Москве» и заключения договора между компанией оператором ограждающих устройств и ГБУ «Жилищник района Филёвский парк» на проведение работ по восстановительному благоустройству (приложение).
2. Направить настоящее решение в Департамент территориальных органов исполнительной власти города Москвы, управу района Филёвский парк города Москвы и лицу, уполномоченному на представление интересов собственников помещений в многоквартирном доме по вопросам, связанным с установкой ограждающих устройств и их демонтажем.
3. Опубликовать настоящее решение в бюллетене «Московский муниципальный вестник» и разместить на официальном сайте муниципального округа Филёвский парк www.filipark.ru в информационно-телекоммуникационной сети «Интернет».
4. Настоящее решение вступает в силу со дня его принятия.
5. Контроль за исполнением настоящего решения возложить на главу муниципального округа Филёвский парк Зиновьева Э.К.

Глава муниципального округа
Филёвский парк **Э.К.Зиновьев**

Приложение
к решению Совета депутатов
муниципального округа
Филёвский парк
от 19 сентября 2023 года № 12/1

ПРОЕКТ РАЗМЕЩЕНИЯ ОГРАЖДАЮЩИХ УСТРОЙСТВ
на придомовой территории многоквартирного дома
по адресу: г. Москва, ул. Новозаводская, д.2, корпус 4

1. Место размещения шлагбаумов: г. Москва, ул. Новозаводская, д.2, корпус 4, при въезде на дворовую территорию.

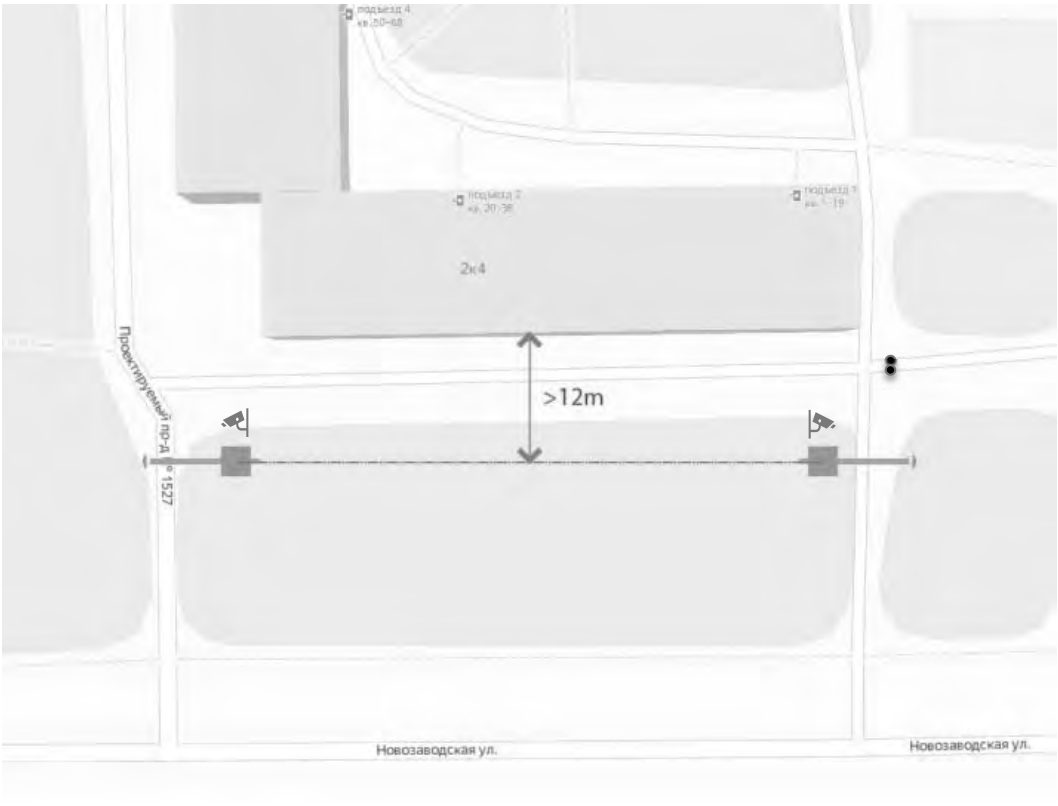

Схема размещения шлагбаума

- антивандальный шлагбаум
- видеонаблюдение с аудио панелью и круглосуточной диспетчеризацией
- столбики

2. Тип шлагбаума:

Электромеханический антивандальный откатной. Тумба шлагбаума в комплекте с направляющими роликами, размер 1250x500x1250мм, зашита листом 1.5мм, имеет окно для обслуживания привода. Конструкция окрашена порошковой полиэфирной краской. В закрытом положении стрела лежит на приемной стойке, укомплектованной уловителем для стрелы. При ширине проезда более 4 метров или при большом весе стрелы изготавливаются на базе консольных систем.

3. Внешний вид откатного шлагбаума:

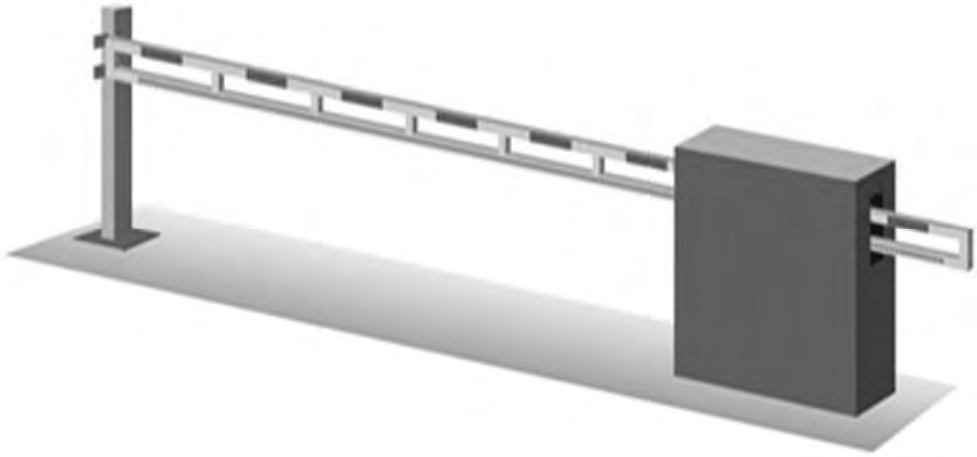

4. Размеры шлагбаума:

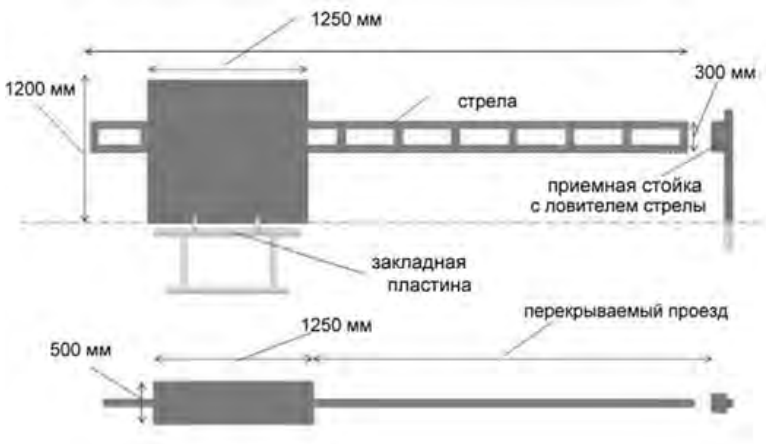

5. Технические характеристики откатного шлагбаума:

Привод Nice Robus 250HS, встроенный блок управления.

Блок управления с поддержкой технологий Nice BlueBUS, Opera и Solemyo. Питание привода 230В / 2В, 430 Вт.

Технические характеристики

· Напряжение питания - 230 В, 50 Гц

· Мощность - 430 Вт

· Скорость ворот – 0,4 м/сек (14 сек. для стрелы 4 м.)

· Интенсивность - 100 циклов в час (для стрелы 4 м.)

· Диапазон рабочих температур –20…+50°С

· Степень защиты - IP44

· Максимальный вес ворот - 250 кг

РЕШЕНИЕ

19 сентября 2023 г. № 12/2

О согласовании установки ограждающих устройств на придомовой территории многоквартирного дома по адресу: ул. Новозаводская, д.2

В соответствии с пунктом 5 части 2 статьи 1 Закона города Москвы от 11 июля 2012 года № 39 «О наделении органов местного самоуправления муниципальных округов в городе Москве отдельными полномочиями города Москвы» и постановлением Правительства Москвы от 02 июля 2013 года № 428-ПП «О порядке установки ограждений на придомовых территориях в городе Москве», рассмотрев решение общего собрания собственников помещений в многоквартирном доме по адресу: ул. Новозаводская, д.2,

Совет депутатов муниципального округа Филёвский парк решил:

1. Согласовать установку ограждающих устройств (двух откатных автоматических шлагбаумов) на придомовой территории многоквартирного дома по адресу: ул. Новозаводская, д.2, для регулирования въезда и выезда на придомовую территорию транспортных средств, в соответствии с проектом размещения ограждающего устройства, при условии что ограждающие устройства будут размещены по одной линии относительно ул. Новозаводская и на расстоянии 8 м от нее, а также при условии соблюдения требований пунктов 9.1, 9.2 Порядка установки ограждений на придомовых территориях в городе Москве, утверждённого постановлением Правительства Москвы от 02 июля 2013 года № 428-ПП «О порядке установки ограждений на придомовых территориях в городе Москве» и заключения договора между компанией оператором ограждающих устройств и ГБУ «Жилищник района Филёвский парк» на проведение работ по восстановительному благоустройству (приложение).

2. Направить настоящее решение в Департамент территориальных органов исполнительной власти города Москвы, управу района Филёвский парк города Москвы и лицу, уполномоченному на представление интересов собственников помещений в многоквартирном доме по вопросам, связанным с установкой ограждающих устройств и их демонтажем.

3. Опубликовать настоящее решение в бюллетене «Московский муниципальный вестник» и разместить на официальном сайте муниципального округа Филёвский парк www.filipark.ru в информационно-телекоммуникационной сети «Интернет».

4. Настоящее решение вступает в силу со дня его принятия.

5. Контроль за исполнением настоящего решения возложить на главу муниципального округа Филёвский парк Зиновьева Э.К.

Глава муниципального округа
Филёвский парк **Э.К.Зиновьев**

Приложение
к решению Совета депутатов
муниципального округа
Филёвский парк
от 19 сентября 2023 года № 12/2

ПРОЕКТ РАЗМЕЩЕНИЯ ОГРАЖДАЮЩИХ УСТРОЙСТВ
на придомовой территории многоквартирного дома
по адресу: г. Москва, ул. Новозаводская, д.2

1. Место размещения шлагбаумов: г. Москва, ул. Новозаводская, д.2 при въезде на дворовую территорию.

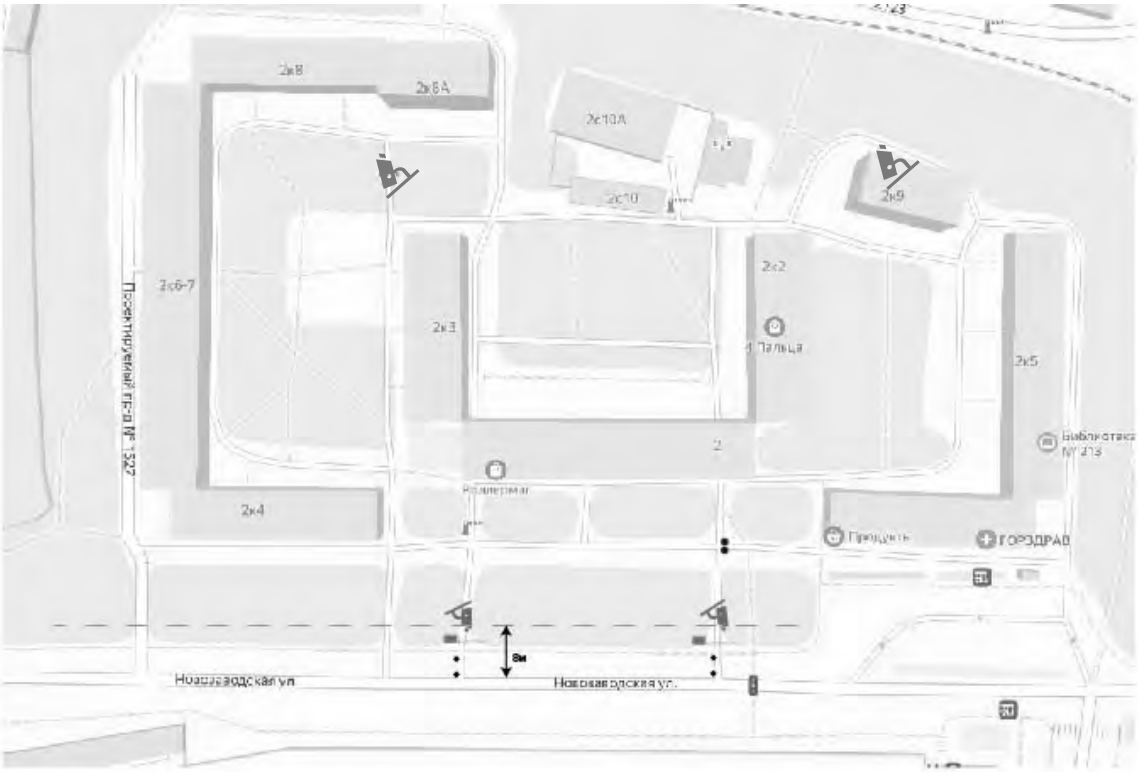

Схема размещения шлагбаума

- антивандальный шлагбаум
- видеонаблюдение с аудио панелью и круглосуточной диспетчеризацией
- столбики

2. Тип шлагбаума:

Электромеханический антивандальный откатной. Тумба шлагбаума в комплекте с направляющими роликами, размер 1250x500x1250мм, зашита листом 1.5мм, имеет окно для обслуживания привода. Конструкция окрашена порошковой полиэфирной краской. В закрытом положении стрела лежит на приемной стойке, укомплектованной уловителем для стрелы. При ширине проезда более 4 метров или при большом весе стрелы изготавливаются на базе консольных систем.

3. Внешний вид откатного шлагбаума:

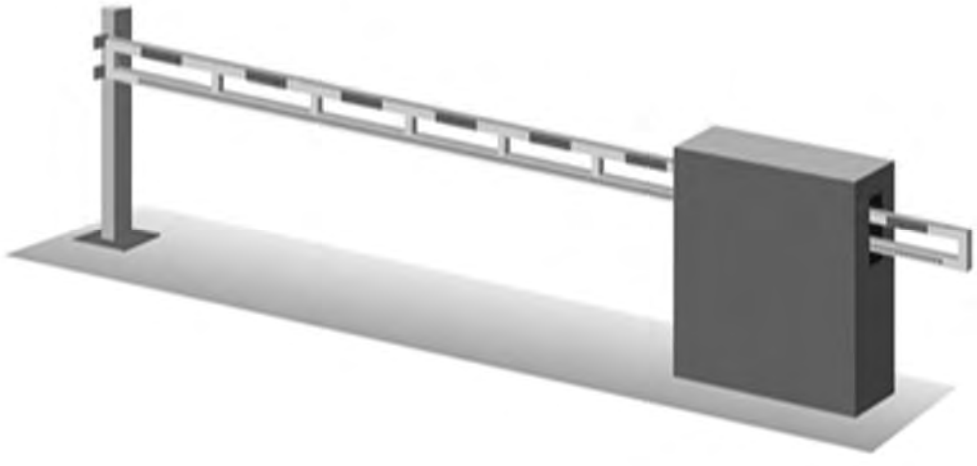

4. Размеры шлагбаума:

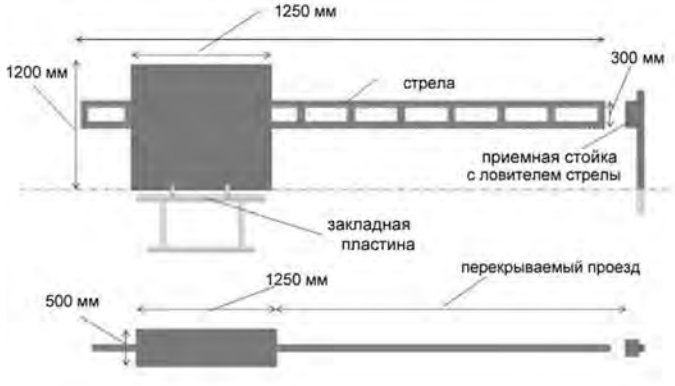

5. Технические характеристики откатного шлагбаума:

Привод Nice Robus 250HS, встроенный блок управления.

Блок управления с поддержкой технологий Nice BlueBUS, Opera и Solemyo. Питание привода 230В / 2В, 430 Вт.

Технические характеристики

· Напряжение питания - 230 В, 50 Гц

· Мощность - 430 Вт

· Скорость ворот – 0,4 м/сек (14 сек. для стрелы 4 м.)

· Интенсивность - 100 циклов в час (для стрелы 4 м.)

· Диапазон рабочих температур –20…+50°С
· Степень защиты - IP44
· Максимальный вес ворот - 250 кг

РЕШЕНИЕ

19 сентября 2023 г. № 12/3

О согласовании проекта изменения схемы размещения нестационарных торговых объектов

В соответствии с пунктом 1 части 5 статьи 1 Закона города Москвы от 11 июля 2012 года № 39 «О наделении органов местного самоуправления муниципальных округов в городе Москве отдельными полномочиями города Москвы» и на основании обращения Департамента средств массовой информации и рекламы города Москвы от 01 сентября 2023 года № 02-25-514/23,

Совет депутатов муниципального округа Филёвский парк решил:

1. Согласовать проект изменения схемы размещения нестационарных торговых объектов в части корректировки площади нестационарных торговых объектов и уточнения адресов по адресам:

- Большая Филёвская улица, дом 19/18, корпус 1 со специализацией «Печать» изменение площади с 6 кв.м до 10 кв.м, уточнение адреса: с Б.Филевская, 19/18 на Большая Филёвская улица, дом 19/18, корпус 1;
- Большая Филёвская улица, дом 21, корпус 1 со специализацией «Печать» изменение площади с 6 кв.м до 10 кв.м, уточнение адреса: с Б.Филевская ул., 21/19 на Большая Филёвская улица, дом 21, корпус 1;
- Новозаводская улица, дом 2, корпус 1 со специализацией «Печать» изменение площади с 6 кв.м до 10 кв.м, уточнение адреса: с Новозаводская улица, 2к1 на Новозаводская улица, дом 2, корпус 1;
- ул. Барклая, вл.10А со специализацией «Печать» изменение площади с 9 кв.м до 10 кв.м, уточнение адреса: с Барклая, вл.10А на ул. Барклая, вл.10А;
- улица Барклая, вл. 10 со специализацией «Печать» изменение площади с 6 кв.м до 10 кв.м, уточнение адреса: с Барклая ул., 10 на улица Барклая, вл. 10.

2. Направить настоящее решение в Департамент территориальных органов исполнительной власти города Москвы, Департамент средств массовой информации и рекламы города Москвы, управу района Филёвский парк города Москвы.

3. Опубликовать настоящее решение в бюллетене «Московский муниципальный вестник» и разместить на официальном сайте муниципального округа Филёвский парк www.filipark.ru в информационно-телекоммуникационной сети «Интернет».

4. Контроль за исполнением настоящего решения возложить на главу муниципального округа Филёвский парк Зиновьева Э.К.

Глава муниципального округа
Филёвский парк **Э.К. Зиновьев**

РЕШЕНИЕ

26 сентября 2023 г. № 13/2

О согласовании проекта изменения схемы размещения нестационарных торговых объектов

В соответствии с пунктом 1 части 5 статьи 1 Закона города Москвы от 11 июля 2012 года № 39 «О наделении органов местного самоуправления муниципальных округов в городе Москве отдельными полномочиями города Москвы» и на основании обращения префектуры Западного административного округа города Москвы от 18 сентября 2023 года № ПЗ-6773/23,

Совет депутатов муниципального округа Филёвский парк решил:

1. Согласовать проект изменения схемы размещения нестационарных торговых объектов в части корректировки площади нестационарного торгового объекта со специализацией «Мороженое» с 6 кв.м на 10 кв.м по адресу: Багратионовский проезд, д.7, корпус 1.
2. Направить настоящее решение в префектуру Западного административного округа города Москвы, управу района Филёвский парк, Департамент территориальных органов исполнительной власти города Москвы.
3. Опубликовать настоящее решение в бюллетене «Московский муниципальный вестник» и разместить на официальном сайте муниципального округа Филёвский парк www.filipark.ru в информационно-телекоммуникационной сети «Интернет».
4. Контроль за исполнением настоящего решения возложить на главу муниципального округа Филёвский парк Зиновьева Э.К.

Глава муниципального округа Филёвский парк **Э.К. Зиновьев**

РЕШЕНИЕ

26 сентября 2023 г. № 13/3

О согласовании проекта изменения схемы размещения нестационарных торговых объектов

В соответствии с пунктом 1 части 5 статьи 1 Закона города Москвы от 11 июля 2012 года № 39 «О наделении органов местного самоуправления муниципальных округов в городе Москве отдельными полномочиями города Москвы» и на основании обращения префектуры Западного административного округа города Москвы от 19 октября 2021 года № ПЗ-01- 4267/21,

Совет депутатов муниципального округа Филёвский парк решил:

1. Согласовать проект изменения схемы размещения нестационарных торговых объектов при стационарных предприятиях в части включения сезонного нестационарного торгового объекта: вид «Тележка» со специализацией «Мороженое» площадью 2, 5 кв. м по адресу: г. Москва, ул. Большая Филёвская, д.9 (вход в Детский парк «Фили») с периодом размещения с 1 мая по 1 октября.
2. Направить настоящее решение в префектуру Западного административного округа города Мо-

сквы, управу района Филёвский парк, Департамент территориальных органов исполнительной власти города Москвы.

3. Опубликовать настоящее решение в бюллетене «Московский муниципальный вестник» и разместить на официальном сайте муниципального округа Филёвский парк www.filipark.ru в информационно-телекоммуникационной сети «Интернет».

4. Контроль за исполнением настоящего решения возложить на главу муниципального округа Филёвский парк Зиновьева Э.К.

Глава муниципального округа
Филёвский парк **Э.К. Зиновьев**

РЕШЕНИЕ

26 сентября 2023 г. № 13/4

О внесении изменений в решение Совета депутатов муниципального округа Филёвский парк от 29 ноября 2022 года № 6/2

В соответствии с Положением о порядке установления местных праздников и организации местных праздничных и иных зрелищных мероприятий в муниципальном округе Филёвский парк, утвержденным решением Совета депутатов муниципального округа Филёвский парк от 23 сентября 2014 года № 12/11,

Совет депутатов муниципального округа Филёвский парк решил:

1. Внести изменения в решение Совета депутатов муниципального округа Филёвский парк от 29 ноября 2022 года № 6/2 «Об утверждении перечня местных публичных мероприятий»: приложение к решению изложить в редакции согласно приложению к настоящему решению.

2. Опубликовать настоящее решение в бюллетене «Московский муниципальный вестник» и разместить на официальном сайте муниципального округа Филёвский парк www.filipark.ru в информационно-телекоммуникационной сети «Интернет».

3. Настоящее решение вступает в силу со дня его принятия.

4. Контроль за исполнением настоящего решения возложить на главу муниципального округа Филёвский парк Зиновьева Э.К.

Глава муниципального округа
Филёвский парк **Э.К. Зиновьев**

Приложение
к решению Совета депутатов
муниципального округа
Филёвский парк
от 26 сентября 2023 года № 13/4

Приложение
к решению Совета депутатов
муниципального округа
Филёвский парк
от 29 ноября 2022 года № 6/2

Перечень местных публичных мероприятий муниципального округа Филёвский парк на 2023 год

№ п/п	Наименование местных публичных мероприятий	Дата проведения местных публичных мероприятий	Объём финансирования (тысяч рублей)	Источник финансирования	Инициатор мероприятия
1	Мероприятие военно-патриотической направленности «Свеча добра»	в течение года	126	Бюджет муниципального округа Филёвский парк	депутат Давыдов Д.Ж.
2	Мероприятие военно-патриотической направленности (Экскурсия в Музей истории «Государственный космический научно-производственный центр имени Михаила Васильевича Хруничева»)	февраль	0	-	депутат Тумаш А.В.
3	Открытие спортивного фестиваля «Филька»	март - апрель	0	-	депутат Давыдов Д.Ж.
4	Мероприятие, посвященное празднованию 8-го марта	март	818	Бюджет муниципального округа Филёвский парк	депутат Лубский В.А.
5	Мероприятие, приуроченное к популяризации раздельного сбора отходов и бытовой техники	апрель	120	Бюджет муниципального округа Филёвский парк	депутаты Брежнев А.А. Чистякова Т.А.
6	Мероприятия, приуроченные к проведению субботника	апрель	0	-	депутаты Брежнев А.А. Чистякова Т.А.
7	Мероприятие, посвящённое празднованию Пасхи	апрель	120	Бюджет муниципального округа Филёвский парк	депутат Чистякова Т.А.
8	Мероприятие военно-патриотической направленности (Экскурсия в Музей 28 Героев-панфиловцев)	май-июнь	150	Бюджет муниципального округа Филёвский парк	депутат Чистякова Т.А.
9	Мероприятие военно-патриотической направленности (Гагарин)	апрель	200	Бюджет муниципального округа Филёвский парк	депутат Тумаш А.В.
10	Возложение цветов, митинг у Стеллы	май (5-е мая)	0	-	депутат Тумаш А.В.
11	Мероприятие, приуроченное к празднованию Дня защиты детей	июнь	315	Бюджет муниципального округа Филёвский парк	депутаты Давыдов Д.Ж. Брежнев А.А.

12	Мероприятие патриотической направленности (130-летие Маяковского)	июнь	50	Бюджет муниципального округа Филёвский парк	глава МО Зиновьев Э.К.
13	Мероприятие патриотической направленности, посвященное Дню города	сентябрь	501	Бюджет муниципального округа Филёвский парк	глава МО Зиновьев Э.К.
14	Мероприятие военно-патриотической направленности (Академия Петра Великого)	октябрь	250	Бюджет муниципального округа Филёвский парк	глава МО Зиновьев Э.К.
15	День учителя (поздравление заслуженных педагогов Интеграл/Протон)	октябрь	0	-	глава МО Зиновьев Э.К.
16	Конкурс детского рисунка, посвященный дню учителя	октябрь	0	-	глава МО Зиновьев Э.К.
17	Спортивное мероприятие, приуроченное ко Дню отца	октябрь	0	-	глава МО Зиновьев Э.К.
18	Спортивное мероприятие, приуроченное ко Дню матери	ноябрь	0	-	депутат Давыдов Д.Ж.
19	Мероприятия (2), приуроченные ко дню инвалида «Объединим сердца» (для взрослых и для детей)	декабрь	400	Бюджет муниципального округа Филёвский парк	депутаты Прохоров Д.Ю. Чистякова Т.А.
20	Приобретение билетов к празднику Новый год	декабрь	800	Бюджет муниципального округа Филёвский парк	глава МО Зиновьев Э.К.

РЕШЕНИЕ

26 сентября 2023 г. № 13/5

Об исполнении бюджета муниципального округа Филёвский парк за 2022 год

В соответствии со статьями 264.2, 264.4-264.6 Бюджетного кодекса Российской Федерации, Уставом муниципального округа Филёвский парк, Положением о бюджетном процессе в муниципальном округе Филёвский парк, с учётом результатов публичных слушаний и результатов внешней проверки отчёта об исполнении бюджета муниципального округа Филёвский парк за 2022 год,

Совет депутатов муниципального округа Филёвский парк решил:

1. Утвердить отчёт об исполнении бюджета муниципального округа Филёвский парк за 2022 год по доходам в сумме 28 561,5 тыс. рублей, по расходам в сумме 23 714,1 тыс. рублей с превышением доходов над расходами в сумме 5 652,7тыс. рублей и свободным остатком средств на 01 января 2023 года в сумме 32 410,5 тыс. рублей (приложение 1).

2. Утвердить исполнение бюджета муниципального округа Филёвский парк за 2022 год по кодам видов доходов, подвидов доходов, классификации операций сектора муниципального управления, относящиеся к доходам бюджета (приложение 2).

3. Утвердить исполнение бюджета муниципального округа Филёвский парк за 2022 год по кодам классификации доходов бюджета (приложение 3).

4. Утвердить исполнение расходов бюджета муниципального округа Филёвский парк за 2022 год по разделам и подразделам бюджетной классификации с детализацией отдельных расходов (приложение 4).

5. Утвердить исполнение расходов бюджета муниципального округа Филёвский парк за 2022 год в

разрезе ведомственной структуры (приложение 5).

6. Утвердить источники финансирования дефицита бюджета муниципального округа Филёвский парк за 2022 год по кодам групп, подгрупп, статей, видов источников финансирования дефицитов классификации операций сектора государственного управления, относящихся к источникам финансирования дефицитов бюджетов (приложение 6).

7. Настоящее решение вступает в силу со дня его официального опубликования в бюллетене «Московский муниципальный вестник».

8. Контроль за исполнением настоящего решения возложить на главу муниципального округа Филёвский парк Зиновьева Э.К.

Глава муниципального округа
Филёвский парк **Э.К. Зиновьев**

Приложение 1
к решению Совета депутатов
муниципального округа
Филёвский парк
от 26.09.2023 № 13/5

ОТЧЁТ
об исполнении бюджета муниципального округа Филёвский парк за 2022 год

Исполнение бюджета муниципального округа Филёвский парк в 2022 году осуществлялось в соответствии с Бюджетного кодекса Российской Федерации, в соответствии с подпунктом 3 пункта 4 статьи 12 Закона города Москвы от 6 ноября 2002 г. № 56 «Об организации местного самоуправления в городе Москве» (с изменениями и дополнениями), с Законом города Москвы от 24 ноября 2021 года № 33 «О бюджете города Москвы на 2022 год и плановый период 2023 и 2024 годов» и решением Совета депутатов муниципального округа Филёвский парк от 21 декабря 2021 года № 13/5 «О бюджете муниципального округа Филёвский парк на 2022 год и плановый период 2023-2024 годов».

В процессе исполнения местного бюджета в первоначально принятый бюджет муниципального округа Филёвский парк на основании решений Совета депутатов вносились уточнения по финансовому обеспечению социально-экономических программ и материально-технической базы муниципального округа.

Доходы муниципального округа Филёвский парк на 2022 год были запланированы в объеме **38 671,6 тыс. руб.** Фактическое поступления за 2022 год составило **47 858,1 тыс. руб**. Бюджет муниципального округа Филёвский парк по доходам за 2022 год выполнен на **123,76%**.

Расходы муниципального округа Филёвский парк на 2022 год были утверждены в объеме **46 021,6 тыс. руб.** Фактические расходы составили **42 205,4 тыс. руб**. Бюджет муниципального округа Филёвский парк по расходам за 2022 год выполнен на **91,71 %.**

Уточнение плана производилось:

- за счет средств свободного остатка в объеме 7 350,0 тыс. руб.;
- за счет средств межбюджетных трансфертов, предоставленных из бюджета города Москвы в объеме 8 194,9 тыс. руб.

Свободный остаток средств на 01 января 2023 года составил 32 410,5 тыс. руб.

Средства резервного фонда в 2022 году не использовались.

Приложение 2
к решению Совета депутатов
муниципального округа
Филёвский парк
от 26.09.2023 № 13/5

Исполнение бюджета муниципального округа Филёвский парк по кодам видов доходов, подвидов доходов, классификации операций сектора государственного управления, относящихся к доходам бюджета за 2022 год

(рублей)

Наименование показателя	Код строки	ППП	Код дохода по КД	ЭКР	Исполнено
1	2	3	4	5	7
Доходы бюджета -всего	**010**	**000**	**85000000000000**	**000**	**47 858 074,57**
Налог на доходы физических лиц с доходов, источником которых является налоговый агент, за исключением доходов, в отношении которых исчисление и уплата налога осуществляются в соответствии со статьями 227, 2271 и 228 Налогового кодекса Российской Федерации (сумма платежа (перерасчеты, недоимка и задолженность по соответствующему платежу, в том числе по отмененному)	010	182	1 01 02010 01 1000	110	26 071 550,53
Налог на доходы физических лиц с доходов, источником которых является налоговый агент, за исключением доходов, в отношении которых исчисление и уплата налога осуществляются в соответствии со статьями 227, 2271 и 228 Налогового кодекса Российской Федерации (пени по соответствующему платежу)	010	182	1 01 02010 01 2100	110	16 001,86
Налог на доходы физических лиц с доходов, источником которых является налоговый агент, за исключением доходов, в отношении которых исчисление и уплата налога осуществляются в соответствии со статьями 227, 2271 и 228 Налогового кодекса Российской Федерации (пени по соответствующему платежу)	010	182	1 01 02010 01 2200	110	-1.21
Налог на доходы физических лиц с доходов, источником которых является налоговый агент, за исключением доходов, в отношении которых исчисление и уплата налога осуществляются в соответствии со статьями 227, 2271 и 228 Налогового кодекса Российской Федерации (суммы денежных взысканий (штрафов) по соответствующему платежу согласно законодательству Российской Федерации)	010	182	1 01 02010 01 3000	110	8 932,06
Налог на доходы физических лиц с доходов, источником которых является налоговый агент, за исключением доходов, в отношении которых исчисление и уплата налога осуществляются в соответствии со статьями 227, 2271 и 228 Налогового кодекса Российской Федерации (прочие поступления)	010	182	1 01 02010 01 4000	110	46,75

Налог на доходы физических лиц с доходов, источником которых является налоговый агент, за исключением доходов, в отношении которых исчисление и уплата налога осуществляются в соответствии со статьями 227, 2271 и 228 Налогового кодекса Российской Федерации (уплата процентов, начисленных на суммы излишне взысканных (уплаченных) платежей, а также при нарушении сроков их возврата)	010	182	1 01 02010 01 5000	110	-28,06
Налог на доходы физических лиц с доходов, полученных от осуществления деятельности физическими лицами, зарегистрированными в качестве индивидуальных предпринимателей, нотариусов, занимающихся частной практикой, адвокатов, учредивших адвокатские кабинеты, и других лиц, занимающихся частной практикой в соответствии со статьей 227 Налогового кодекса Российской Федерации (сумма платежа (перерасчеты, недоимка и задолженность по соответствующему платежу, в том числе по отмененному)	010	182	1 01 02020 01 1000	110	34 185,25
Налог на доходы физических лиц с доходов, полученных от осуществления деятельности физическими лицами, зарегистрированными в качестве индивидуальных предпринимателей, нотариусов, занимающихся частной практикой, адвокатов, учредивших адвокатские кабинеты, и других лиц, занимающихся частной практикой в соответствии со статьей 227 Налогового кодекса Российской Федерации (пени по соответствующему платежу)	010	182	1 01 02020 01 2100	110	188,21
Налог на доходы физических лиц с доходов, полученных от осуществления деятельности физическими лицами, зарегистрированными в качестве индивидуальных предпринимателей, нотариусов, занимающихся частной практикой, адвокатов, учредивших адвокатские кабинеты, и других лиц, занимающихся частной практикой в соответствии со статьей 227 Налогового кодекса Российской Федерации (суммы денежных взысканий (штрафов) по соответствующему платежу согласно законодательству Российской Федерации)	010	182	1 01 02020 01 3000	110	145,47
Налог на доходы физических лиц с доходов, полученных от осуществления деятельности физическими лицами, зарегистрированными в качестве индивидуальных предпринимателей, нотариусов, занимающихся частной практикой, адвокатов, учредивших адвокатские кабинеты, и других лиц, занимающихся частной практикой в соответствии со статьей 227 Налогового кодекса Российской Федерации (суммы денежных взысканий (штрафов) по соответствующему платежу согласно законодательству Российской Федерации)	010	182	1 01 02020 01 4000	110	-192,44
Налог на доходы физических лиц с доходов, полученных физическими лицами в соответствии со статьей 228 Налогового кодекса Российской Федерации (сумма платежа (перерасчеты, недоимка и задолженность по соответствующему платежу, в том числе по отмененному)	010	182	1 01 02030 01 1000	110	439 943,86

Налог на доходы физических лиц с доходов, полученных физическими лицами в соответствии со статьей 228 Налогового кодекса Российской Федерации (пени по соответствующему платежу)	010	182	1 01 02030 01 2100	110	3 101,63
Налог на доходы физических лиц с доходов, полученных физическими лицами в соответствии со статьей 228 Налогового кодекса Российской Федерации (суммы денежных взысканий (штрафов) по соответствующему платежу согласно законодательству Российской Федерации)	010	182	1 01 02030 01 3000	110	6 298,56
Налог на доходы физических лиц в части суммы налога, превышающей 650 000 рублей, относящейся к части налоговой базы, превышающей 5 000 000 рублей (за исключением налога на доходы физических лиц с сумм прибыли контролируемой иностранной компании, в том числе фиксированной прибыли контролируемой иностранной компании)	010	182	1 01 02080 01 1000	110	12 534 761,65
Налог на доходы физических лиц в части суммы налога, превышающей 650 000 рублей, относящейся к части налоговой базы, превышающей 5 000 000 рублей (за исключением налога на доходы физических лиц с сумм прибыли контролируемой иностранной компании, в том числе фиксированной прибыли контролируемой иностранной компании)	010	182	1 01 02080 01 2100	110	6 843,87
Налог на доходы физических лиц в части суммы налога, превышающей 650 000 рублей, относящейся к части налоговой базы, превышающей 5 000 000 рублей (за исключением налога на доходы физических лиц с сумм прибыли контролируемой иностранной компании, в том числе фиксированной прибыли контролируемой иностранной компании)	010	182	1 01 02080 01 3000	110	89,83
Прочие поступления от денежных взысканий (штрафов) и иных сумм в возмещение ущерба, зачисляемые в бюджеты внутригородских муниципальных образований городов федерального значения	010	182	1 16 10123 01 0031	140	28 089,80
Прочие межбюджетные трансферты, передаваемые бюджетам внутригородских муниципальных образований городов федерального значения	010	900	2 02 49999 03 0000	150	8 194 900,00
Доходы бюджетов внутригородских муниципальных образований городов федерального значения от возврата остатков субсидий, субвенций и иных межбюджетных трансфертов, имеющих целевое назначение, прошлых лет из бюджетов бюджетной системы Российской Федерации	010	900	2 18 60010 03 0000	150	108 326,20
Доходы от денежных взысканий (штрафов), поступающие в счет погашения задолженности, образовавшейся до 1 января 2020 года, подлежащие зачислению в бюджет муниципального образования по нормативам, действовавшим в 2019 году	010	153	1 16 10123 01 0000	140	404 890,75

Приложение 3
к решению Совета депутатов
муниципального округа
Филёвский парк
от 26.09.2023 № 13/5

Исполнение бюджета муниципального округа Филёвский парк по кодам классификации доходов бюджета за 2022 год

Наименование показателей	Код администратора по доходам	Код бюджетной классификации	Кассовое исполнение
ДОХОДЫ ВСЕГО	**000**	**0 00 00000 00 0000 000**	**47 858 074,57**
Из них:			
Налог на доходы физических лиц с доходов, полученных в виде дивидендов от долевого участия в деятельности организаций	182	1 01 02010 01 0000 110	26 096 501,93
Налог на доходы физических лиц с доходов, облагаемых по налоговой ставке, установленной пунктом 1 статьи 224 Налогового кодекса Российской Федерации	182	1 01 02020 01 0000 110	34 326,49
Налог на доходы физических лиц с доходов, полученных физическими лицами, не являющимися налоговыми резидентами Российской Федерации	182	1 01 02030 01 0000 110	449 344,05
Налог на доходы физических лиц в части суммы налога, превышающей 650 000 рублей, относящейся к части налоговой базы, превышающей 5 000 000 рублей (за исключением налога на доходы физических лиц с сумм прибыли контролируемой иностранной компании, в том числе фиксированной прибыли контролируемой иностранной компании)	182	1 01 02080 01 0000 110	12 541 695,35
Доходы от денежных взысканий (штрафов), поступающие в счет погашения задолженности, образовавшейся до 1 января 2020 года, подлежащие зачислению в бюджет муниципального образования по нормативам, действовавшим в 2019 году (доходы бюджетов внутригородских муниципальных образований городов федерального значения за исключением доходов, направляемых на формирование муниципального дорожного фонда, а также иных платежей в случае принятия решения финансовым органом муниципального образования о раздельном учете задолженности)	182	1 16 10123 01 0031 140	28 089,80
БЕЗВОЗМЕЗДНЫЕ ПОСТУПЛЕНИЯ	**900**	**2 00 00000 00 0000 000**	**8 708 116,95**
из них:			
Прочие межбюджетные трансферты, передаваемые бюджетам внутригородских муниципальных образований городов федерального значения	900	2 02 49999 03 0000 151	8 194 900,00
Доходы бюджетов внутригородских муниципальных образований городов федерального значения от возврата остатков субсидий, субвенций и иных межбюджетных трансфертов, имеющих целевое назначение, прошлых лет из бюджетов бюджетной системы Российской Федерации	900	2 18 60010 03 0000 150	108 326,20

Доходы от денежных взысканий (штрафов), поступающие в счет погашения задолженности, образовавшейся до 1 января 2020 года, подлежащие зачислению в бюджет муниципального образования по нормативам	153	1 16 10123 01 0000 140	404 890,75

Приложение 4
к решению Совета депутатов
муниципального округа
Филёвский парк
от 26.09.2023 № 13/5

Исполнение расходов бюджета муниципального округа Филёвский парк за 2022год по разделам и подразделам бюджетной классификации с детализацией отдельных расходов

Коды БК		Наименование показателей	Сумма, рублей
РЗ	**ПР**		
01	**00**	**ОБЩЕГОСУДАРСТВЕННЫЕ РАСХОДЫ**	**33 085 675,44**
		В том числе:	
01	02	**Функционирование главы муниципального округа Филёвский парк**	2 139 636,66
01	03	- члены законодательной (представительной) власти местного самоуправления (расходы на содержание специалистов муниципального Собрания, другие расходы на содержание руководителя муниципального образования)	2 323 400,00
01	04	- функционирование Правительства РФ, высших органов исполнительной власти субъектов РФ, местных администраций (расходы на содержание аппарата муниципалитета- руководителя муниципалитета, сотрудников муниципалитета	17 291 838,78
01	07		11 244 700,00
01	13	Уплата иных платежей	86 100,00
08	04	Другие вопросы в области культуры, кинематографии	6 137 380,00
10	01	Пенсионное обеспечение	1 309 465,68
10	06	Другие вопросы в области социальной политики	1 143 920,00
12	**00**	**СРЕДСТВА МАССОВОЙ ИНФОРМАЦИИ**	**528 940,00**
12	02	- периодическая печать и издательства	235 000,00
12	04	- другие вопросы в области средств массовой информации	293 940,00
ВСЕГО РАСХОДОВ			**42 205 381,12**

Приложение 5
к решению Совета депутатов
муниципального округа
Филёвский парк
от 26.09.2023 № 13/5

Исполнение расходов бюджета муниципального округа Филевский парк за 2022 год в разрезе ведомственной структуры

Наименование показателя	Код по бюджетной классификации					Сумма рубл
	Код ведомства	раздел	подраздел	целевой статьи	вида расходов	на 2022 год
Функционирование главы муниципального округа Филёвский парк	**900**	**01**	**02**			**2 139 636,66**
Функционирование главы муниципального округа Филёвский парк	900	01	02	31А0100000	121, 122, 129,244	1 970 674,36
Иные выплаты персоналу государственных (муниципальных) органов, за исключением фонда оплаты труда	900	01	02	35Г0101100	122	168 962,30
Функционирование законодательных (представительных) органов государственной власти и представительных органов муниципальных образований	**900**	**01**	**03**			2 323 400,00
Иные выплаты, за исключением фонда оплаты труда государственных (муниципальных) органов, лицам, привлекаемым согласно законодательству для выполнения отдельных полномочий	900	01	03	31А0100200	123	43 400,00
Депутаты Совета депутатов внутригородского муниципального образования	900	01	03	33А0400100	880	2 280 000,00
Функционирование Правительства Российской Федерации, высших исполнительных органов государственной власти субъектов Российской Федерации, местных администраций	**900**	**01**	**04**			17 291 838,78
Обеспечение деятельности администрации / аппарата Совета депутатов внутригородского муниципального образования в части содержания муниципальных служащих для решения вопросов местного значения	900	01	04	31Б0100500	121, 122, 129,244, 852,853	16 634 826,23
Иные выплаты персоналу государственных (муниципальных) органов, за исключением фонда оплаты труда	900	01	04	35Г0101100	122	657 012,55
Обеспечение проведения выборов и референдумов	900	01	07	33А0400000		5 854 900,00
Обеспечение проведения выборов и референдумов	900	01	07	35А0100000		5 389 800,00
Уплата иных платежей	900	01	13	31Б0100400	853	86 100,00
Другие вопросы в области культуры, кинематографии	**900**	**08**	**04**			**6 137 380,00**
Праздничные и социально-значимые мероприятия для населения	900	08	04	35Е0100500	244	6 137 380,00
Пенсионное обеспечение	**900**	**10**	**01**			**1 309 465,68**

Доплаты к пенсиям муниципальным служащим города Москвы	900	10	01	35П0101500	540	1 309 465,68
Другие вопросы в области социальной политики	**900**	**10**	**06**			1 143 920,00
Пособия, компенсации и иные социальные выплаты гражданам, кроме публичных нормативных обязательств	900	10	06	35Г0101100	321	580 720,00
Пособия, компенсации и иные социальные выплаты гражданам, кроме публичных нормативных обязательств	900	10	06	35П0101800	321	563 200,00
Периодическая печать и издательства	**900**	**12**	**02**			**235 000,00**
Информирование жителей округа	900	12	02	35Е0100300	244, 853	235 000,00
Другие вопросы в области средств массовой информации	**900**	**12**	**04**			**293 940,00**
Прочая закупка товаров, работ и услуг для обеспечения государственных (муниципальных) нужд	900	12	04	35Е0100300	244	293 940,00
ВСЕГО РАСХОДОВ:						**42 205 381,12**

Приложение 6
к решению Совета депутатов
муниципального округа
Филёвский парк
от 26.09.2023 № 13/5

Источники финансирования дефицита бюджета муниципального округа Филёвский парк по кодам групп, подгрупп, статей, видов источников финансирования дефицитов бюджетов классификации операций сектора государственного управления, относящихся к источникам финансирования дефицитов бюджетов за 2022 год

рублей

Код источника финансирования дефицита бюджета по бюджетной классификации						Наименование показателей	Исполнено, рублей
000	90	00000	00	00000	000	Источники финансирования дефицита бюджетов - всего	-5 652 693,45
						в том числе:	
000	01	00000	00	0000	000	Изменение остатков средств на счетах по учету средств бюджетов	-5 652 693,45
000	01	05020	10	00000	500	Увеличение прочих остатков средств бюджетов	-59 164 637,90
000	01	05020	10	30000	510	Увеличение прочих остатков средств бюджетов внутригородских муниципальных образований города Москвы	-59 164 637,90
000	01	05020	10	00000	600	Уменьшение прочих остатков средств бюджетов	53 511 944,45
000	01	05020	10	30000	610	Уменьшение прочих остатков средств бюджетов внутригородских муниципальных образований города Москвы	53 511 944,45

РЕШЕНИЕ

26 сентября 2023 г. № 13/9

**О внесении изменений
в решение Совета депутатов
муниципального округа Филёвский парк
от 19 декабря 2022 года № 7/3**

В соответствии с Бюджетным кодексом Российской Федерации от 31.07.1998 года № 145-ФЗ, Федеральным законом от 06.10.2003 года № 131- ФЗ «Об общих принципах организации местного самоуправления в Российской Федерации», Законом города Москвы от 06.11.2002 года № 56 «Об организации местного самоуправления в городе Москве», Уставом муниципального округа Филёвский парк и Положением о бюджетном процессе в муниципальном округе Филёвский парк,

Совет депутатов муниципального округа Филёвский парк решил:

1. Внести в решение Совета депутатов муниципального округа Филёвский парк от 19 декабря 2022 года № 7/3 «О бюджете муниципального округа Филёвский парк на 2023 год и плановый период 2024 и 2025 годов» следующие изменения:

1.1. В пункте 1.1.2 решения сумму 48 576,3 тыс. рублей заменить на сумму 53 882,5 тыс. рублей;

1.2. Пункт 1.1.3 изложить в следующей редакции: «дефицит в сумме 27 068,6 тыс. рублей»

1.3. приложение 3 к решению изложить в редакции согласно приложению 1 к настоящему решению;

1.4. приложение 5 к решению изложить в редакции согласно приложению 2 к настоящему решению.

1.5. приложение 7 к решению изложить в редакции согласно приложению 3 к настоящему решению.

2. Опубликовать настоящее решение в бюллетене «Московский муниципальный вестник».

3. Настоящее решение вступает в силу со дня его принятия.

4. Контроль за исполнением настоящего решения возложить на главу муниципального округа Филёвский парк Зиновьева Э.К.

**Глава муниципального округа
Филёвский парк** **Э.К. Зиновьев**

Приложение 1
к решению Совета депутатов
муниципального округа
Филёвский парк
от 26 сентября 2023 года № 13/9

Приложение 3
к решению Совета депутатов
муниципального округа
Филёвский парк
от 19 декабря 2022 года № 7/3

Ведомственная структура расходов бюджета муниципального округа Филёвский парк на 2023 год

Наименование	Рз	ПР	ЦСР	ВР	Сумма (тыс.рублей)
Аппарат Совета депутатов муниципального округа Филёвский парк (код ведомства 900)					53 882,5
ОБЩЕГОСУДАРСТВЕННЫЕ ВОПРОСЫ	01	00			39 753,7
Функционирование главы муниципального округа Филёвский парк	01	02			6 935,8
Глава муниципального округа Филёвский парк	01	02	31 А 01 00100		6 801,4
Расходы на выплаты персоналу в целях обеспечения выполнения функций государственными (муниципальными) органами, казенными учреждениями, органами управления государственными внебюджетными фондами	01	02	31 А 01 00100	100	6 601,4
Расходы на выплаты персоналу государственных (муниципальных) органов	01	02	31 А 01 00100	120	6 601,4
Закупка товаров, работ и услуг для государственных (муниципальных) нужд	01	02	31 А 01 00100	200	200,0
Иные закупки товаров, работ и услуг для обеспечения государственных (муниципальных) нужд	01	02	31 А 01 00100	240	200,0
Прочие расходы в сфере здравоохранения	01	02	35 Г 01 01100		134,4
Расходы на выплаты персоналу в целях обеспечения выполнения функций государственными (муниципальными) органами, казенными учреждениями, органами управления государственными внебюджетными фондами	01	02	35 Г 01 01100	100	134,4
Расходы на выплаты персоналу государственных (муниципальных) органов	01	02	35 Г 01 01100	120	134,4
Функционирование Совета депутатов муниципального округа Филёвский парк	01	03			2 175,0
Депутаты Совета депутатов муниципального округа	01	03	31 А 01 00200		195,0
Расходы на выплаты персоналу в целях обеспечения выполнения функций государственными (муниципальными) органами, казенными учреждениями, органами управления государственными внебюджетными фондами	01	03	31 А 01 00200	100	195,0
Расходы на выплаты персоналу государственных (муниципальных) органов	01	03	31 А 01 00200	120	195,0
Межбюджетные трансферты бюджетам муниципальных округов в целях повышения эффективности осуществления советами депутатов муниципальных округов переданных полномочий города Москвы	01	03	33А0400100		1 980,0

Расходы на выплаты персоналу государственных (муниципальных) органов	01	03	33А0400100	120	1 980,0
Иные выплаты, за исключением фонда оплаты труда государственных (муниципальных) органов, лицам, привлекаемым согласно законодательству для выполнения отдельных полномочий	01	03	33А0400100	123	1 980,0
Функционирование аппарата Совета депутатов муниципального округа Филёвский парк	01	04			30 506,8
Обеспечение деятельности аппарата Совета депутатов муниципального округа Филёвский парк в части содержания муниципальных служащих для решения вопросов местного значения	01	04	31 Б 01 00500		29 731,0
Расходы на выплаты персоналу в целях обеспечения выполнения функций государственными (муниципальными) органами, казенными учреждениями, органами управления государственными внебюджетными фондами	01	04	31 Б 01 00500	100	23 224,0
Расходы на выплаты персоналу государственных (муниципальных) органов	01	04	31 Б 01 00500	120	23 224,0
Закупка товаров, работ и услуг для государственных (муниципальных) нужд	01	04	31 Б 01 00500	200	6 487,0
Иные закупки товаров, работ и услуг для обеспечения государственных (муниципальных) нужд	01	04	31 Б 01 00500	240	6 487,0
Иные бюджетные ассигнования	01	04	31 Б 01 00500	800	20,0
Уплата налогов, сборов и иных платежей	01	04	31 Б 01 00500	850	20,0
в Прочие расходы сфере здравоохранения	01	04	35 Г 01 01100		775,8
Расходы на выплаты персоналу в целях обеспечения выполнения функций государственными (муниципальными) органами, казенными учреждениями, органами управления государственными внебюджетными фондами	01	04	35 Г 01 01100	100	775,8
Расходы на выплаты персоналу государственных (муниципальных) органов	01	04	35 Г 01 01100	120	775,8
Резервный фонд	01	11			50,0
Резервный фонд аппарата Совета депутатов муниципального округа Филёвский парк	01	11	32 А 01 00000		50,0
Резервные средства	01	11	32 А 01 00000	870	50,0
Другие общегосударственные вопросы	01	13			86,1
Уплата членских взносов на осуществление деятельности Совета муниципальных образований города Москвы	01	13	31 Б 01 00400		86,1
Иные бюджетные ассигнования	01	13	31 Б 01 00400	800	86,1
Уплата налогов, сборов и иных платежей	01	13	31 Б 01 00400	850	86,1
НАЦИОНАЛЬНАЯ БЕЗОПАСНОСТЬ И ПРАВООХРАНИТЕЛЬНАЯ ДЕЯТЕЛЬНОСТЬ	**03**	**00**			50,0
Другие вопросы в области национальной безопасности и правоохранительной деятельности	03	14			50,0
Осуществление мероприятий по антитеррористической защищенности объектов, находящихся в муниципальной собственности или в ведении органов местного самоуправления	03	14	35 Е 01 01400		50,0
Закупка товаров, работ и услуг для обеспечения государственных (муниципальных) нужд	03	14	35 Е 01 01400	200	50,0
Иные закупки товаров, работ и услуг для обеспечения государственных (муниципальных) нужд	03	14	35 Е 01 01400	240	50,0
КУЛЬТУРА, КИНЕМАТОГРАФИЯ	08	00			4 650,0
Другие вопросы в области культуры, кинематографии	08	04			4 650,0
Праздничные и социально значимые мероприятия для населения	08	04	35 Е 01 00500		4 650,0
Закупка товаров, работ и услуг для государственных (муниципальных) нужд	08	04	35 Е 01 00500	200	4 650,0

Иные закупки товаров, работ и услуг для обеспечения государственных (муниципальных) нужд	08	04	35 Е 01 00500	240	4 650,0
СОЦИАЛЬНАЯ ПОЛИТИКА	10	00			2 320,2
Пенсионное обеспечение	10	01			1 176,0
Доплаты к пенсиям муниципальным служащим города Москвы	10	01	35 П 01 01500		1 176,0
Межбюджетные трансферты	10	01	35 П 01 01500	500	1 176,0
Иные межбюджетные трансферты	10	01	35 П 01 01500	540	1 176,0
Другие вопросы в области социальной политики	10	06			1 144,2
Социальные гарантии муниципальным служащим, вышедшим на пенсию	10	06	35 П 01 01800		563,2
Социальное обеспечение и иные выплаты населению	10	06	35 П 01 01800	300	563,2
Социальные выплаты гражданам, кроме публичных нормативных социальных выплат	10	06	35 П 01 01800	320	563,2
Прочие расходы сфере здравоохранения	10	06	35 Г 01 01100		581,0
Социальное обеспечение и иные выплаты населению	10	06	35 Г 01 01100	300	581,0
Социальные выплаты гражданам, кроме публичных нормативных социальных выплат	10	06	35 Г 01 01100	321	581,0
СРЕДСТВА МАССОВОЙ ИНФОРМАЦИИ	12	00			7 108,6
Периодическая печать и издательства	12	02			3 058,6
Информирование жителей муниципального округа Филёвский парк	12	02	35 Е 01 00300		3 058,6
Закупка товаров, работ и услуг для государственных (муниципальных) нужд	12	02	35 Е 01 00300	200	3 018,6
Иные закупки товаров, работ и услуг для обеспечения государственных (муниципальных) нужд	12	02	35 Е 01 00300	240	3 018,6
Иные бюджетные ассигнования	12	02	35 Е 01 00300	800	40,0
Уплата налогов, сборов и иных платежей	12	02	35 Е 01 00300	850	40,0
Другие вопросы в области средств массовой информации	12	04			4 050,0
Информирование жителей муниципального округа Филёвский парк	12	04	35 Е 01 00300		4 050,0
Закупка товаров, работ и услуг для государственных (муниципальных) нужд	12	04	35 Е 01 00300	200	4 050,0
Иные закупки товаров, работ и услуг для обеспечения государственных (муниципальных) нужд	12	04	35 Е 01 00300	240	4 050,0
ИТОГО РАСХОДЫ					53 882,5

Приложение 2
к решению Совета депутатов
муниципального округа
Филёвский парк
от 26 сентября 2023 года № 13/9

Приложение 5
к решению Совета депутатов
муниципального округа
Филёвский парк
от 19 декабря 2022 года № 7/3

Распределение бюджетных ассигнований разделам, подразделам, целевым статьям, группам и подгруппам видов расходов классификации расходов бюджета муниципального округа Филёвский парк на 2023 год

Наименование	Рз	ПР	ЦСР	ВР	Сумма (тыс.рублей)
Аппарат Совета депутатов муниципального округа Филёвский парк (код ведомства 900)					53 882,5
ОБЩЕГОСУДАРСТВЕННЫЕ ВОПРОСЫ	01	00			39 753,7
Функционирование главы муниципального округа Филёвский парк	01	02			6 935,8
Глава муниципального округа Филёвский парк	01	02	31 А 01 00100		6 801,4
Расходы на выплаты персоналу в целях обеспечения выполнения функций государственными (муниципальными) органами, казенными учреждениями, органами управления государственными внебюджетными фондами	01	02	31 А 01 00100	100	6 601,4
Расходы на выплаты персоналу государственных (муниципальных) органов	01	02	31 А 01 00100	120	6 601,4
Закупка товаров, работ и услуг для государственных (муниципальных) нужд	01	02	31 А 01 00100	200	200,0
Иные закупки товаров, работ и услуг для обеспечения государственных (муниципальных) нужд	01	02	31 А 01 00100	240	200,0
Прочие расходы в сфере здравоохранения	01	02	35 Г 01 01100		134,4
Расходы на выплаты персоналу в целях обеспечения выполнения функций государственными (муниципальными) органами, казенными учреждениями, органами управления государственными внебюджетными фондами	01	02	35 Г 01 01100	100	134,4
Расходы на выплаты персоналу государственных (муниципальных) органов	01	02	35 Г 01 01100	120	134,4
Функционирование Совета депутатов муниципального округа Филёвский парк	01	03			2 175,0
Депутаты Совета депутатов муниципального округа	01	03	31 А 01 00200		195,0
Расходы на выплаты персоналу в целях обеспечения выполнения функций государственными (муниципальными) органами, казенными учреждениями, органами управления государственными внебюджетными фондами	01	03	31 А 01 00200	100	195,0
Расходы на выплаты персоналу государственных (муниципальных) органов	01	03	31 А 01 00200	120	195,0
Межбюджетные трансферты бюджетам муниципальных округов в целях повышения эффективности осуществления советами депутатов муниципальных округов переданных полномочий города Москвы	01	03	33А0400100		1 980,0

Расходы на выплаты персоналу государственных (муниципальных) органов	01	03	33А0400100	120	1 980,0
Иные выплаты, за исключением фонда оплаты труда государственных (муниципальных) органов, лицам, привлекаемым согласно законодательству для выполнения отдельных полномочий	01	03	33А0400100	123	1 980,0
Функционирование аппарата Совета депутатов муниципального округа Филёвский парк	01	04			30 506,8
Обеспечение деятельности аппарата Совета депутатов муниципального округа Филёвский парк в части содержания муниципальных служащих для решения вопросов местного значения	01	04	31 Б 01 00500		29 731,0
Расходы на выплаты персоналу в целях обеспечения выполнения функций государственными (муниципальными) органами, казенными учреждениями, органами управления государственными внебюджетными фондами	01	04	31 Б 01 00500	100	23 224,0
Расходы на выплаты персоналу государственных (муниципальных) органов	01	04	31 Б 01 00500	120	23 224,0
Закупка товаров, работ и услуг для государственных (муниципальных) нужд	01	04	31 Б 01 00500	200	6 487,0
Иные закупки товаров, работ и услуг для обеспечения государственных (муниципальных) нужд	01	04	31 Б 01 00500	240	6 487,0
Иные бюджетные ассигнования	01	04	31 Б 01 00500	800	20,0
Уплата налогов, сборов и иных платежей	01	04	31 Б 01 00500	850	20,0
в Прочие расходы сфере здравоохранения	01	04	35 Г 01 01100		775,8
Расходы на выплаты персоналу в целях обеспечения выполнения функций государственными (муниципальными) органами, казенными учреждениями, органами управления государственными внебюджетными фондами	01	04	35 Г 01 01100	100	775,8
Расходы на выплаты персоналу государственных (муниципальных) органов	01	04	35 Г 01 01100	120	775,8
Резервный фонд	01	11			50,0
Резервный фонд аппарата Совета депутатов муниципального округа Филёвский парк	01	11	32 А 01 00000		50,0
Резервные средства	01	11	32 А 01 00000	870	50,0
Другие общегосударственные вопросы	01	13			86,1
Уплата членских взносов на осуществление деятельности Совета муниципальных образований города Москвы	01	13	31 Б 01 00400		86,1
Иные бюджетные ассигнования	01	13	31 Б 01 00400	800	86,1
Уплата налогов, сборов и иных платежей	01	13	31 Б 01 00400	850	86,1
НАЦИОНАЛЬНАЯ БЕЗОПАСНОСТЬ И ПРАВООХРАНИТЕЛЬНАЯ ДЕЯТЕЛЬНОСТЬ	**03**	**00**			50,0
Другие вопросы в области национальной безопасности и правоохранительной деятельности	03	14			50,0
Осуществление мероприятий по антитеррористической защищенности объектов, находящихся в муниципальной собственности или в ведении органов местного самоуправления	03	14	35 Е 01 01400		50,0
Закупка товаров, работ и услуг для обеспечения государственных (муниципальных) нужд	03	14	35 Е 01 01400	200	50,0
Иные закупки товаров, работ и услуг для обеспечения государственных (муниципальных) нужд	03	14	35 Е 01 01400	240	50,0
КУЛЬТУРА, КИНЕМАТОГРАФИЯ	08	00			4 650,0
Другие вопросы в области культуры, кинематографии	08	04			4 650,0
Праздничные и социально значимые мероприятия для населения	08	04	35 Е 01 00500		4 650,0
Закупка товаров, работ и услуг для государственных (муниципальных) нужд	08	04	35 Е 01 00500	200	4 650,0

Иные закупки товаров, работ и услуг для обеспечения государственных (муниципальных) нужд	08	04	35 Е 01 00500	240	4 650,0
СОЦИАЛЬНАЯ ПОЛИТИКА	10	00			2 320,2
Пенсионное обеспечение	10	01			1 176,0
Доплаты к пенсиям муниципальным служащим города Москвы	10	01	35 П 01 01500		1 176,0
Межбюджетные трансферты	10	01	35 П 01 01500	500	1 176,0
Иные межбюджетные трансферты	10	01	35 П 01 01500	540	1 176,0
Другие вопросы в области социальной политики	10	06			1 144,2
Социальные гарантии муниципальным служащим, вышедшим на пенсию	10	06	35 П 01 01800		563,2
Социальное обеспечение и иные выплаты населению	10	06	35 П 01 01800	300	563,2
Социальные выплаты гражданам, кроме публичных нормативных социальных выплат	10	06	35 П 01 01800	320	563,2
Прочие расходы сфере здравоохранения	10	06	35 Г 01 01100		581,0
Социальное обеспечение и иные выплаты населению	10	06	35 Г 01 01100	300	581,0
Социальные выплаты гражданам, кроме публичных нормативных социальных выплат	10	06	35 Г 01 01100	321	581,0
СРЕДСТВА МАССОВОЙ ИНФОРМАЦИИ	12	00			7 108,6
Периодическая печать и издательства	12	02			3 058,6
Информирование жителей муниципального округа Филёвский парк	12	02	35 Е 01 00300		3 058,6
Закупка товаров, работ и услуг для государственных (муниципальных) нужд	12	02	35 Е 01 00300	200	3 018,6
Иные закупки товаров, работ и услуг для обеспечения государственных (муниципальных) нужд	12	02	35 Е 01 00300	240	3 018,6
Иные бюджетные ассигнования	12	02	35 Е 01 00300	800	40,0
Уплата налогов, сборов и иных платежей	12	02	35 Е 01 00300	850	40,0
Другие вопросы в области средств массовой информации	12	04			4 050,0
Информирование жителей муниципального округа Филёвский парк	12	04	35 Е 01 00300		4 050,0
Закупка товаров, работ и услуг для государственных (муниципальных) нужд	12	04	35 Е 01 00300	200	4 050,0
Иные закупки товаров, работ и услуг для обеспечения государственных (муниципальных) нужд	12	04	35 Е 01 00300	240	4 050,0
ИТОГО РАСХОДЫ					53 882,5

Приложение 3
к решению Совета депутатов
муниципального округа
Филёвский парк
от 26 сентября 2023 года № 13/9

Приложение 7
к решению Совета депутатов
муниципального округа
Филёвский парк
от 19 декабря 2022 года № 7/3

Источники финансирования дефицита бюджета муниципального округа Филёвский парк на 2023 год и плановый период 2024 и 2025 годов

Код бюджетной классификации						Наименование показателей	Сумма (тыс. рублей)		
							2023 год	2024 год	2025 год
01	00	0000	00	0000	000	Источники внутреннего финансирования дефицитов бюджетов	27 068,6	0,0	0,0
01	05	0000	00	0000	000	Изменение остатков средств на счетах по учету средств бюджетов	27 068,6	0,0	0,0
01	05	0201	00	0000	510	Увеличение прочих остатков денежных средств бюджетов	0,0	0,0	0,0
01	05	0201	03	0000	510	Увеличение прочих остатков денежных средств бюджетов внутригородских муниципальных образований городов федерального значения	0,0	0,0	0,0
01	05	0201	00	0000	610	Уменьшение прочих остатков денежных средств бюджетов	27 068,6	0,0	0,0
01	05	0201	03	0000	610	Уменьшение прочих остатков денежных средств бюджетов внутригородских муниципальных образований городов федерального значения	27 068,6	0,0	0,0
ИТОГО:							27 068,6	0,0	0,0

МУНИЦИПАЛЬНЫЙ ОКРУГ СЕВЕРНОЕ ТУШИНО В ГОРОДЕ МОСКВЕ

АДМИНИСТРАЦИЯ

ПОСТАНОВЛЕНИЕ

15 сентября 2023 г. № 4

Об утверждении отчета об исполнении бюджета муниципального округа Северное Тушино за I полугодие 2023 года

Во исполнение положений статьи 264.2 Бюджетного кодекса Российской Федерации администрация муниципального округа Северное Тушино постановляет:

1. Утвердить отчет об исполнении бюджета муниципального округа Северное Тушино за I полугодие 2023 года (приложение).
2. Опубликовать настоящее постановление в бюллетене «Московский муниципальный вестник».
3. Настоящее постановление вступает в силу со дня его принятия.
4. Контроль за выполнением настоящего постановления возложить на главу администрации муниципального округа Северное Тушино Герасимова И.Н.

Глава администрации **И.Н. Герасимов**

Приложение
к постановлению администрации
муниципального округа
Северное Тушино
от 15 сентября 2023 г. № 4

Отчет об исполнении бюджета муниципального округа Северное Тушино за I полугодие 2023 года

остаток на расчетном счете по состоянию на 01.01.2023 года – 27331,9 тыс. руб.

Доходы тыс. руб.

группа	Подгруппа	статья подстатья	элемент	программа	Классификация	Наименование показателей	План тыс. руб.	Факт тыс. руб.	% исполнения
0	**00**	**00000**	**00**	**0000**	**000**	**ДОХОДЫ БЮДЖЕТА – ВСЕГО**	**32614,7**	**13576,2**	**41,6**
						В том числе:			
1	**01**	**00000**	**00**	**0000**	**000**	**НАЛОГИ НА ПРИБЫЛЬ, ДОХОДЫ**	**29254,7**	**11884,8**	**40,6**
2	**00**	**00000**	**00**	**0000**	**000**	**БЕЗВОЗМЕЗДНЫЕ ПОСТУПЛЕНИЯ**	**3360,0**	**1691,4**	**50,3**
						в т. ч.			

						Прочие межбюджетные трансферты, передаваемые бюджетам внутригородских муниципальных образований городов Федерального значения	3360,0	1680,0	50,0
						Доходы бюджетов внутригородских муниципальных образований городов федерального значения от возврата остатков субсидий, субвенций и иных межбюджетных трансфертов, имеющих целевое назначение, прошлых лет из бюджетов бюджетной системы Российской Федерации	-	11,4	

Расходы тыс. руб.

Раздел/ подраздел	Наименование	План 2023 г.	Факт I полугодие 2023 г.	% исполнения
	РАСХОДЫ БЮДЖЕТА - ВСЕГО	**32614,7**	**16874,4**	**51,7**
01.00	**Общегосударственные вопросы: в том числе**	**24536,8**	**13224,4**	**53,9**
01.02	**Функционирование высшего должностного лица**	**4297,4**	**2710,3**	**63,1**
01.03	**Функционирование законодательных (представительных) органов государственной власти и местного самоуправления, (Совет депутатов) в том числе:**	**3652,5**	**1680,0**	**46,0**
	- приобретение проездных билетов	292,5	-	-
	-субсидии	3360,0	1680,0	50,0
01.04	**Функционирование Правительства РФ, высших органов исполнительной власти субъектов РФ, местных администраций,** в том числе**:**	**16407,6**	**8704,8**	**53,1**
	Глава администрации	3205,4	1345,2	41,9
	аппарат администрации	13202,2	7359,6	55,7
01.11	**Резервный фонд**	**50,0**	**-**	**-**
01.13	**Другие общегосударственные вопросы**	**129,3**	**129,3**	**100,0**
08.00	**Культура и кинематография**	**5753,1**	**2576,4**	**44,8**
08.04	Другие вопросы в области культуры, кинематографии:	5753,1	**2576,4**	44,8
	-Праздничные и социально значимые мероприятия для населения	5753,1	**2576,4**	44,8
10.00	**Социальная политика**	**2184,8**	**1008,6**	**46,2**
10.01	Пенсионное обеспечение	1368,0	614,2	44,9
10.06	Другие вопросы в области социальной политики	816,8	394,4	48,3
12.00	**Средства массовой информации**	**140,0**	**65,0**	**46,4**
12.02	Периодическая печать и издательство	40,0	40,0	100,0
12.04	Другие вопросы в области средств массовой информации	100,0	25,0	75,0

Советник **О.А. Лобачева**

СОВЕТ ДЕПУТАТОВ

РЕШЕНИЕ

19 сентября 2023 г. № 54

О согласовании сводного районного календарного плана по досуговой, социально-воспитательной, физкультурно-оздоровительной и спортивной работе с населением по месту жительства на IV квартал 2023 года

В соответствии с пунктом 3 части 7 статьи 1 Закона города Москвы от 11 июля 2012 г. № 39 «О наделении органов местного самоуправления муниципальных округов в городе Москве отдельными полномочиями города Москвы», учитывая решение комиссии Совета депутатов по развитию муниципального округа Северное Тушино и оказанию социальной поддержки населению (протокол от 12.09.2023 № 6),

СОВЕТ ДЕПУТАТОВ РЕШИЛ:

1. Согласовать сводный районный календарный план по досуговой, социально-воспитательной, физкультурно-оздоровительной и спортивной работе с населением по месту жительства на IV квартал 2023 года (приложение).

2. Направить настоящее решение в Департамент территориальных органов исполнительной власти города Москвы, префектуру Северо-Западного административного округа города Москвы, управу района Северное Тушино города Москвы.

3. Опубликовать настоящее решение в соответствии с Уставом муниципального округа Северное Тушино.

4. Контроль за выполнением настоящего решения возложить на главу муниципального округа Северное Тушино Кружкова А.А.

Глава муниципального округа
Северное Тушино **А.А. Кружков**

Полный текст настоящего решения, включая приложение к нему, опубликован в официальном сетевом издании «Московский муниципальный вестник» (amom-mmv.ru) 17 октября 2023 года.

РЕШЕНИЕ

19 сентября 2023 г. № 55

О согласовании проекта изменения Схемы размещения нестационарных торговых объектов на территории района Северное Тушино

В соответствии с пунктом 1 части 5 статьи 1 Закона города Москвы от 11 июля 2012 года № 39 «О наделении органов местного самоуправления муниципальных округов в городе Москве отдельными полномочиями города Москвы», постановлением Правительства Москвы от 3 февраля 2011 года № 26-ПП «О размещении нестационарных торговых объектов, расположенных в городе Москве на земельных участках, в зданиях, строениях и сооружениях, находящихся в государственной собственности», рассмотрев обращение заместителя префекта Северо-Западного административного округа города Москвы Салюкова Д.О. от 10.08.2023 № 12-07-7608/23, учитывая решение комиссии Совета депутатов по развитию муниципального округа Северное Тушино и оказанию социальной поддержки населению (протокол от 12.09.2023 № 6),

СОВЕТ ДЕПУТАТОВ РЕШИЛ:

1. Согласовать проект изменения Схемы размещения нестационарных торговых объектов на территории района Северное Тушино согласно приложению к настоящему решению.
2. Направить настоящее решение в Департамент территориальных органов исполнительной власти города Москвы, префектуру Северо-Западного административного округа города Москвы, управу района Северное Тушино города Москвы.
3. Опубликовать настоящее решение в соответствии с Уставом муниципального округа Северное Тушино.

Глава муниципального округа Северное Тушино **А.А. Кружков**

Приложение к решению Совета депутатов муниципального округа Северное Тушино от 19 сентября 2023 г. № 55

Проект изменения Схемы размещения нестационарных торговых объектов на территории района Северное Тушино

№ п/п	Округ	Район	Вид объекта	Адрес размещения	Площадь НТО	Специализация	Период размещения
1	СЗАО	Северное Тушино	Киоск	б-р Яна Райниса, д.10	10	Мороженое	с 1 января по 31 декабря

МУНИЦИПАЛЬНЫЙ ОКРУГ ЩУКИНО В ГОРОДЕ МОСКВЕ

СОВЕТ ДЕПУТАТОВ

РЕШЕНИЕ

«21» сентября 2023 года № 30-01

О внесении изменений в решение Совета депутатов муниципального округа Щукино в городе Москве от 31.01.2023 № 23-04 «О проведении дополнительных мероприятий по социально-экономическому развитию района Щукино города Москвы в 2023 году»

В соответствии с частью 6 статьи 1 и частью 14 статьи 3 Закона города Москвы от 11 июля 2012 года №39 «О наделении органов местного самоуправления муниципальных округов в городе Москве отдельными полномочиями города Москвы», Постановлением Правительства Москвы от 13.09.2012 г. № 484-ПП «О дополнительных мероприятиях по социально-экономическому развитию районов города Москвы», обращением главы управы района Щукино города Москвы от 12.09.2023 № 81-07-1563/23,

Совет депутатов муниципального округа Щукино в городе Москве решил:

1. Внести изменения в решение Совета депутатов муниципального округа Щукино в городе Москве от 31.01.2023 № 23-04 «О проведении дополнительных мероприятий по социально-экономическому развитию района Щукино города Москвы в 2023 году», изложив Приложение в редакции Приложения к настоящему решению.

2. Направить настоящее решение в управу района Щукино города Москвы, префектуру Северо-Западного административного округа города Москвы и Департамент территориальных органов исполнительной власти города Москвы.

3. Опубликовать настоящее решение в бюллетене «Московский муниципальный вестник» и разместить на официальном сайте муниципального округа Щукино в городе Москве www.shukino.ru.

4. Контроль за выполнением настоящего решения возложить на главу муниципального округа Щукино в городе Москве Ким М.В.

Глава муниципального округа Щукино в городе Москве **М.В. Ким**

Приложение
к решению Совета депутатов
муниципального округа Щукино
в городе Москве
от 21.09.2023 №30-01

Распределение средств, выделенных на финансирование дополнительных мероприятий по социально-экономическому развитию районов в рамках 484-ПП по управе района Щукино города Москвы			
№ п/п	**Наименование расходов**	**Плановое финансирование на 2023 год (руб.)**	**Примечание**
1.	**На проведение дополнительных мероприятий по социально-экономическому развитию района Щукино в 2023 году:**		
1.1	Оказание услуг по организации и проведению дополнительных мероприятий в сфере досуговой и социально-воспитательной работы с населением по месту жительства	**1 673 100,00**	Проведение 13 мероприятий на территории района Щукино к праздничным и памятным датам для жителей, детей и молодежи района
1.2	Оказание услуг по организации и проведению дополнительных мероприятий в сфере спортивной и физкультурно-оздоровительной работы с населением по месту жительства	**1 200 000,00**	Проведение 7 спортивных и физкультурно-оздоровительных мероприятий на территории района Щукино к праздничным и памятным датам для жителей, детей и молодежи района
1.3	Оказание услуг по организации и проведению экскурсий в сфере досуговой и социально-воспитательной работы с населением по месту жительства для активных и льготных категорий жителей района Щукино	**1 192 500,00**	Проведение 11 экскурсионных программ для активных и льготных категорий жителей района Щукино
1.4	Оказание адресной материальной (денежной) помощи льготным и нуждающимся категориям граждан, проживающих на территории района Щукино	**1 500 000,00**	оказание материальной помощи жителям, оказавшим в трудной жизненной ситуации 120 чел. х 12 500,00 руб.
2.	Закупка билетов на новогодние представления в рамках празднования Нового 2024 года для жителей района в сфере досуговой работы с населением по месту жительства	**2 574 400,00**	Закупка билетов на новогодние представления в Цирк Никулина, Храм Христа Спасителя, Крокус Сити Холл, Центр культуры и искусств «Щукино», Москвариум, «Театр на Мельникова», Байк-центр «Ночные волки» и т.д. 650 билетов х 2000 руб.= 1 300 000,00 руб. 400 билетов х 2500 руб. = 1 000 000,00 руб. 40 билетов х 1.860 руб. = 74 400,00 руб. Закупка билетов в театры города Москвы к праздничным датам для активных жителей и жителей льготных категорий 100 билетов х 2000,00 руб. = 200 000,00 руб.
3.	Выполнение работ по установке теннисного столов на дворовых территориях района Щукино	**360 631,20**	Установка теннисных столов на дворовых территориях по следующим адресам: ул. Народного Ополчения, д.44, к.1, ул. Расплетина, д.17, ул. Расплетина, д.17, корп.2.

4.	Установка пандусов в многоквартирных жилых домах района Щукино, в которых проживают маломобильные граждане	**503 500, 53**	Установка пандусов в жилых многоквартирных домах, в которых проживают инвалиды: Авиационная ул., д.70, корп. 2, корп.4; Академика Бочвара ул., д.7, корп. 1; Маршала Мерецкова ул., д.2; Народного Ополчения ул., д.39, корп.1; Новощукинская ул., д.12; д.14; д.22; Расплетина ул., д.19, корп. 2; Расплетина ул. д 17, корп.2.
5.	Выполнение работ по изготовлению и установке подставок под цветы у памятников, расположенных на территории района Щукино	**42 348,44**	Изготовление и установка подставок под цветы у памятников, расположенных по следующим адресам: -ул. Маршала Василевского, д.15; -ул. Маршала Бирюзова, д.32.
	Итого:	**9 046 480,17**	

РЕШЕНИЕ

«21» сентября 2023 года № 30-02

О внесении изменений в решение Совета депутатов муниципального округа Щукино в городе Москве от 27 декабря 2022 № 21-01 «О направлении средств стимулирования управы района Щукино города Москвы на реализацию мероприятий по благоустройству района Щукино города Москвы»

В соответствии с Постановлением Правительства Москвы от 26 декабря 2012 года № 849-ПП «О стимулировании управ районов города Москвы», рассмотрев обращение управы района Щукино города Москвы от 13.09.2023 № 81-07-1578/23,

Совет депутатов муниципального округа Щукино в городе Москве решил:

1. Внести изменение в решение Совета депутатов муниципального округа Щукино в городе Москве от 27 декабря 2022 № 21-01 «О направлении средств стимулирования управы района Щукино города Москвы на реализацию мероприятий по благоустройству района Щукино города Москвы», изложив Приложение в редакции Приложения к настоящему решению.
2. Направить настоящее решение в Департамент территориальных органов исполнительной власти города Москвы, префектуру Северо-Западного административного округа города Москвы и управу района Щукино города Москвы.
3. Опубликовать настоящее решение в бюллетене «Московский муниципальный вестник» и разместить в информационно-телекоммуникационной сети «Интернет» на официальном сайте муниципального округа Щукино в городе Москве www.shukino.ru.
4. Настоящее решение вступает в силу со дня его принятия.
5. Контроль за исполнением настоящего решения возложить на главу муниципального округа Щукино в городе Москве Ким М.В.

Глава муниципального округа Щукино в городе Москве **Ким М.В.**

**Приложение
к решению Совета депутатов
муниципального округа Щукино
в городе Москве
от 21.09.2023 г. № 30-02**

**Мероприятия
по благоустройству района Щукино города Москвы в 2023 году
за счет средств стимулирования управы района Щукино города Москвы**

п/п	Адрес объекта	Функциональное назначение планируемых работ	Ориентировочная стоимость работ (тыс. руб.)
1	Новощукинская ул., д. 16, д. 18 к.1, д. 20, д. 22	разработка проектно-сметной документации	**2 160,00**
		ремонт асфальтобетонных покрытий; устройство резинового покрытия на детских и спортивной площадках; устройство плиточного покрытия; замена бортового камня; посадка деревьев и кустарников; устройство цветников; ремонт газонов; устройство лестницы	**49 147,70**
		ИТОГО:	**51 307,70**
2	Рогова ул., д. 15, к. 2	разработка проектно-сметной документации	**0,00**
		ремонт асфальтобетонных покрытий; устройство плиточного покрытия; замена бортового камня; посадка кустарников; устройство цветников; ремонт газонов; ремонт контейнерной площадки	**9 100, 20**
		ИТОГО:	**9 100, 20**
3	Рогова ул., д. 9, д. 11, д. 13	разработка проектно-сметной документации	**1 350,00**
		ремонт асфальтобетонных покрытий; устройство резинового покрытия на детских и спортивной площадках; устройство плиточного покрытия; замена бортового камня; посадка кустарников; устройство цветников; ремонт газонов; устройство опоры наружного освещения	**19 099,45**
		ИТОГО:	**20 449,45**
		ИТОГО ПО ВСЕМ ОБЪЕКТАМ:	**80 857,35**

РЕШЕНИЕ

«21» сентября 2023 года № 30-03

**О внесении изменений в решение Совета
депутатов муниципального округа Щукино
в городе Москве от 25 мая 2023 № 28-01
«О направлении средств стимулирования
управы района Щукино города Москвы
на реализацию мероприятий по благоустройству
территории района Щукино города Москвы»**

В соответствии с Постановлением Правительства Москвы от 26 декабря 2012 года № 849-ПП «О стимулировании управ районов города Москвы», рассмотрев обращение управы района Щукино города Москвы от 13.09.2023 № 81-07-1575/23,

Совет депутатов муниципального округа Щукино в городе Москве
решил:

1. Внести изменение в решение Совета депутатов муниципального округа Щукино в городе Москве от 25 мая 2023 № 28-01 «О направлении средств стимулирования управы района Щукино города Москвы на реализацию мероприятий по благоустройству территории района Щукино города Москвы», изложив Приложение в редакции Приложения к настоящему решению.

2. Направить настоящее решение в Департамент территориальных органов исполнительной власти города Москвы, префектуру Северо-Западного административного округа города Москвы и управу района Щукино города Москвы.

3. Опубликовать настоящее решение в бюллетене «Московский муниципальный вестник» и разместить в информационно-телекоммуникационной сети «Интернет» на официальном сайте муниципального округа Щукино в городе Москве www.shukino.ru.

4. Настоящее решение вступает в силу со дня его принятия.

5. Контроль за исполнением настоящего решения возложить на главу муниципального округа Щукино в городе Москве Ким М.В.

Глава муниципального округа
Щукино в городе Москве **Ким М.В.**

Приложение
к решению Совета депутатов
муниципального округа Щукино
в городе Москве
от 21.09.2023 г. № 30-03

Мероприятия
по благоустройству района Щукино города Москвы в 2023 году за счет средств стимулирования управы района Щукино города Москвы

п/п	Адрес объекта	Функциональное назначение планируемых работ	Ориентировочная стоимость работ (тыс.руб.)
1	Новикова Маршала ул., д. 2, к. 1, д. 2, к. 2, д. 2, к. 3	ремонт асфальтобетонных покрытий; замена бортового камня; ремонт газонов; посадка кустарников в группах (живая изгородь)	**8 426, 14**
2	Василевского Маршала ул., д. 5, к. 2	ремонт асфальтобетонных покрытий; замена бортового камня; ремонт газонов; посадка кустарников в группах (живая изгородь)	**6 315, 34**
ИТОГО ПО ВСЕМ ОБЪЕКТАМ:			**14 741,48**

РЕШЕНИЕ

«21» сентября 2023 года № 30-04

О направлении средств стимулирования управы района Щукино города Москвы на реализацию мероприятий по благоустройству района Щукино города Москвы

В соответствии с Постановлением Правительства Москвы от 26 декабря 2012 года № 849-ПП «О стимулировании управ районов города Москвы», рассмотрев обращение управы района Щукино города Москвы от 13.09.2023 № 81-07-1577/23,

Совет депутатов муниципального округа Щукино в городе Москве решил:

1. Согласовать направление средств стимулирования управы района Щукино города Москвы на реализацию мероприятий по благоустройству района Щукино города Москвы в 2023 году согласно Приложению к настоящему решению.
2. Направить настоящее решение в Департамент территориальных органов исполнительной власти города Москвы, Префектуру Северо-Западного административного округа города Москвы и управу района Щукино города Москвы.
3. Опубликовать настоящее решение в бюллетене «Московский муниципальный вестник» и разместить в информационно-телекоммуникационной сети «Интернет» на официальном сайте муниципального округа Щукино города Москвы www.shukino.ru.
4. Настоящее решение вступает в силу со дня его принятия.
5. Контроль за исполнением настоящего решения возложить на главу муниципального округа Щукино в городе Москве Ким М.В.

Глава муниципального
округа Щукино в городе Москве **М.В. Ким**

Приложение
к решению Совета депутатов
муниципального округа Щукино
в городе Москве
от 21.09.2023 г. № 30-04

Мероприятия
по благоустройству района Щукино города Москвы в 2023 году
за счет средств стимулирования управы района Щукино города Москвы

№ п/п	Адрес	Функциональное назначение планируемых работ	Ориентировочная стоимость работ (тыс. руб.)
1	Большой Волоколамский пр-д, д.1	Устройство асфальтобетонных покрытий дорожек и тротуаров, установка бортовых камней бетонных, устройство газонов	2 948,24
		ИТОГО:	2 948,24

РЕШЕНИЕ

«21» сентября 2023 года № 30-05

О направлении средств стимулирования управы района Щукино города Москвы на реализацию мероприятий по благоустройству района Щукино города Москвы

В соответствии с Постановлением Правительства Москвы от 26 декабря 2012 года № 849-ПП «О стимулировании управ районов города Москвы», рассмотрев обращение управы района Щукино города Москвы от 13.09.2023 № 81-07-1576/23,

Совет депутатов муниципального округа Щукино в городе Москве решил:

1. Согласовать направление средств стимулирования управы района Щукино города Москвы на реализацию мероприятий по благоустройству района Щукино города Москвы в 2023 году согласно Приложению к настоящему решению.
2. Направить настоящее решение в Департамент территориальных органов исполнительной власти города Москвы, Префектуру Северо-Западного административного округа города Москвы и управу района Щукино города Москвы.
3. Опубликовать настоящее решение в бюллетене «Московский муниципальный вестник» и разместить в информационно-телекоммуникационной сети «Интернет» на официальном сайте муниципального округа Щукино города Москвы www.shukino.ru.
4. Настоящее решение вступает в силу со дня его принятия.
5. Контроль за исполнением настоящего решения возложить на главу муниципального округа Щукино в городе Москве Ким М.В.

Глава муниципального
округа Щукино в городе Москве **М.В. Ким**

Приложение
к решению Совета депутатов
муниципального округа Щукино
в городе Москве
от 21.09.2023 г. № 30-05

Мероприятия
по благоустройству района Щукино города Москвы в 2023 году
за счет средств стимулирования управы района Щукино города Москвы

№ п/п	Адрес	Функциональное назначение планируемых работ	Ориентировочная стоимость работ по разработке проектно-сметной документации (тыс. руб.)
1	Волоколамский 3-й пр. 2; Рыбалко Маршала ул. 20	Ремонт асфальтобетонного покрытия, устройство тротуара, устройство резинового покрытия на детской площадке с основанием, устройство бортового камня, устройство газона, посадка кустарника, устройство цветников, установка опор освещения	600,00

2	Волоколамский 3-й пр. 6 к.1, 6 к.2	Ремонт асфальтобетонного покрытия, устройство тротуара, устройство резинового покрытия на детской и спортивной площадках с основанием, устройство бортового камня, устройство газона, посадка кустарника, устройство цветников, установка опор освещения	600,00
3	Волоколамский 3-й пр. 10 к.1, 12 к.1, 8 к.1	Ремонт асфальтобетонного покрытия, устройство тротуара, устройство резинового покрытия на детской и спортивной площадках с основанием, устройство бортового камня, устройство газона, посадка кустарника, устройство цветников, установка опор освещения	1 100,00
4	Волоколамский 3-й пр. 10 к.2, 12 к.2, 8 к.2	Ремонт асфальтобетонного покрытия, устройство тротуара, устройство резинового покрытия на детской и спортивной площадках с основанием, устройство бортового камня, устройство газона, посадка кустарника, устройство цветников, установка опор освещения, устройство покрытия из плитки	1 600,00
5	Волоколамский 1-й пр. 15/16; Волоколамский 3-й пр.14 к.1	Ремонт асфальтобетонного покрытия, устройство тротуара, устройство резинового покрытия на детской площадке с основанием, устройство бортового камня, устройство контейнерной площадки, устройство газона, посадка кустарника, устройство цветников, установка опор освещения	1 100,00
6	Рыбалко Маршала ул. 18 к.2, 18 к.3	Ремонт асфальтобетонного покрытия, устройство тротуара, устройство бортового камня, устройство контейнерной площадки, устройство газона, посадка кустарника, устройство цветников, установка опор освещения, устройство покрытия из плитки	700,00
		ИТОГО:	**5 700,00**

РЕШЕНИЕ

«21» сентября 2023 года № 30-06

О направлении средств стимулирования управы района Щукино города Москвы на реализацию мероприятий по благоустройству района Щукино города Москвы

В соответствии с Постановлением Правительства Москвы от 26 декабря 2012 года № 849-ПП «О стимулировании управ районов города Москвы», рассмотрев обращение главы управы района Щукино города Москвы от 19.09.2023 № 81-07-1595/23,

Совет депутатов муниципального округа Щукино в городе Москве решил:

1. Согласовать направление средств стимулирования управы района Щукино города Москвы на реализацию мероприятий по благоустройству района Щукино города Москвы в 2023 году за счет использования сложившейся экономии средств в 2023 году, согласно Приложению к настоящему решению.

2. Направить настоящее решение в Департамент территориальных органов исполнительной власти города Москвы, префектуру Северо-Западного административного округа города Москвы и управу района Щукино города Москвы.

3. Опубликовать настоящее решение в бюллетене «Московский муниципальный вестник» и разместить в информационно-телекоммуникационной сети «Интернет» на официальном сайте муниципаль-

ного округа Щукино в городе Москве www.shukino.ru.

4. Настоящее решение вступает в силу со дня его принятия.

5. Контроль за исполнением настоящего решения возложить на главу муниципального округа Щукино в городе Москве Ким М.В.

Глава муниципального округа
Щукино в городе Москве **Ким М.В.**

Приложение
к решению Совета депутатов
муниципального округа Щукино
в городе Москве
от 21.09.2023 г. № 30-06

Мероприятия
по благоустройству района Щукино города Москвы в 2023 году
за счет средств стимулирования управы района Щукино города Москвы

№ п/п	Адрес	Функциональное назначение планируемых работ	Ориентировочная стоимость работ (руб.)
1	Район Щукино	Закупка запасных изделий для формирования аварийного запаса, необходимого для малых архитектурных форм для последующего проведения работ по благоустройству	4 908 080,00
2	Район Щукино	Закупка запасных изделий для формирования аварийного запаса, необходимого для текущего содержания объектов дорожного хозяйства	529 800,00
ИТОГО			5 437 880,00

РЕШЕНИЕ

«21» сентября 2023 года № 30-07

О согласовании проекта изменения схемы размещения нестационарных торговых объектов

В соответствии с пунктом 1 части 5 статьи 1 Закона города Москвы от 11 июля 2012 года № 39 «О наделении органов местного самоуправления муниципальных округов отдельными полномочиями города Москвы» и постановлением Правительства Москвы от 03 февраля 2011 г. №26-ПП «О размещении нестационарных торговых объектов, расположенных в городе Москве на земельных участках, в зданиях, строениях и сооружениях, находящихся в государственной собственности», рассмотрев обращение Департамента средств массовой информации и рекламы города Москвы от 19.09.2023 № 02-25-589\23,

Совет депутатов муниципального округа Щукино в городе Москве решил:

1. Согласовать проект изменения схемы размещения нестационарных торговых объектов согласно приложению.
2. Направить настоящее решение в префектуру Северо-Западного административного округа города Москвы, Департамент территориальных органов исполнительной власти города Москвы и Департамента средств массовой информации и рекламы города Москвы.
3. Опубликовать настоящее решение в бюллетене «Московский муниципальный вестник» и разместить на официальном сайте муниципального округа Щукино в городе Москве в информационно-телекоммуникационной сети «Интернет» www.shukino.ru.
4. Настоящее решение вступает в силу со дня его принятия.
5. Контроль за исполнением настоящего решения возложить на главу муниципального округа Щукино в городе Москве Ким М.В.

Глава муниципального округа
Щукино в городе Москве **М.В. Ким**

Приложение
к решению Совета депутатов
муниципального округа Щукино
в городе Москве
от 21.09.2023 г. № 30-07

Проект изменения схемы размещения нестационарных торговых объектов (изменение площади объекта и уточнение адреса размещения)

№ п/п	Округ	Район	Адрес размещения	Вид объекта	Специализация	Площадь специализации (кв.м.)	Общая площадь объекта (кв.м.)	Корректировка Схемы	Период размещения
1.	СЗАО	Щукино	Авиационная ул., д. 40	Киоск	Печать	10,0	10,0	Изменение площади с 9 кв.м до 10 кв.м Уточнение адреса: с Авиационная, вл. 42 на Авиационная ул., д. 40	с 01 января по 31 декабря
2.	СЗАО	Щукино	Маршала Бирюзова ул., д.14	Киоск	Печать	10,0	10,0	Изменение площади с 9 кв.м до 10 кв.м Уточнение адреса: с Бирюзова ул., вл.14 на Маршала Бирюзова ул., д.14	с 01 января по 31 декабря
3.	СЗАО	Щукино	ул. Маршала Василевского, вл.15	Киоск	Печать	10,0	10,0	Изменение площади с 9 кв.м до 10 кв.м	с 01 января по 31 декабря

РЕШЕНИЕ

«21» сентября 2023 года № 30-08

Об утверждении Порядка изготовления, хранения и уничтожения герба и флага муниципального округа Щукино в городе Москве, бланков, печатей и иных носителей изображения герба и флага муниципального округа Щукино в городе Москве

В соответствии с Федеральным законом от 06 октября 2003 года № 131-ФЗ «Об общих принципах организации местного самоуправления в Российской Федерации», Законом города Москвы от 06 ноября 2002 года № 56 «Об организации местного самоуправления в городе Москве», Уставом муниципального округа Щукино в городе Москве, решением Совета депутатов муниципального округа Щукино в городе Москве от 15 декабря 2022 года № 20-04 «Об официальных символах (гербе и флаге) муниципального округа Щукино в городе Москве»,

Совет депутатов муниципального округа Щукино в городе Москве решил:

1. Утвердить Порядок изготовления, хранения и уничтожения герба и флага муниципального округа Щукино в городе Москве, бланков, печатей и иных носителей изображения герба и флага муниципального округа Щукино в городе Москве (Приложение).
2. Опубликовать настоящее решение в бюллетене «Московский муниципальный вестник», официальном сайте муниципального округа Щукино в городе Москве www.shukino.ru.
3. Контроль за выполнением настоящего решения возложить на главу муниципального округа Щукино в городе Москве Ким М.В.

Глава муниципального округа
Щукино в городе Москве **М.В. Ким**

Приложение
к решению Совета депутатов
муниципального округа Щукино
в городе Москве
от 21 сентября 2023 года № 30-08

Порядок
изготовления, хранения и уничтожения герба и флага муниципального округа Щукино в городе Москве, бланков, печатей и иных носителей изображения герба и флага муниципального округа Щукино в городе Москве

1. Общие Положения

1.1. Настоящий Порядок устанавливает общие правила изготовления, хранения и уничтожения герба и флага муниципального округа Щукино в городе Москве, бланков, печатей и иных носителей изображения герба и флага муниципального округа Щукино в городе Москве.

2. Изготовление, хранение и уничтожение герба и флага муниципального округа Щукино в городе Москве

2.1. Герб и флаг муниципального округа Щукино в городе Москве (далее - герб и флаг муниципального округа) изготавливаются предприятиями, имеющими право на осуществление деятельности по изготовлению указанного вида продукции на должном качественном уровне.

2.2. Изготовление герба и флага муниципального округа осуществляется

по заказу субъектов, имеющих право на их использование, в соответствии с решением Совета депутатов муниципального округа Щукино в городе Москве от 15 декабря 2022 года № 20-04 «Об официальных символах (гербе и флаге) муниципального округа Щукино в городе Москве».

2.3. Воспроизведение герба и флага муниципального округа, независимо от их размеров и техники исполнения, должно точно соответствовать описанию, установленному решением Совета депутатов муниципального округа Щукино в городе Москве от 15 декабря 2022 года № 20-04 «Об официальных символах (гербе и флаге) муниципального округа Щукино в городе Москве».

2.4. Герб и флаг муниципального округа, используемые органами местного самоуправления муниципального округа Щукино в городе Москве (далее - органы местного самоуправления) при проведении мероприятий, хранятся в администрации муниципального округа Щукино в городе Москве (далее -администрация).

2.5. Замена и уничтожение герба и флага муниципального округа осуществляется в случае утраты их свойств, в целях исключения возможности их повторного применения.

2.6. Особого порядка уничтожения герба и флага муниципального округа не предусматривается.

2.7. Уничтожение герба и флага муниципального округа осуществляется в условиях, исключающих в отношении их действия надругательского характера, и должно обеспечивать невозможность их дальнейшего использования.

3. Изготовление, хранение и уничтожение бланков, печатей и иных носителей изображения герба и флага муниципального округа Щукино в городе Москве

3.1. Изготовление бланков, печатей и иных носителей изображения герба и флага муниципального округа Щукино в городе Москве (далее - носители изображения герба и флага муниципального округа) осуществляют полиграфические и штемпельнограверные предприятия, имеющие сертификаты о наличии технических и технологических возможностей для изготовления указанного вида продукции на должном качественном уровне по заказу администрации.

3.2. Хранение бланков и печатей обеспечивает администрация.

3.3. Бланки и печати хранятся в местах, исключающих доступ к ним посторонних лиц.

3.4. В случае утраты печати составляется Акт служебной проверки, который служит основанием для списания утраченного носителя.

3.5. Материально ответственным лицом администрации муниципального округа Щукино в городе Москве ведется Книга оттисков печатей и штампов органов местного самоуправления муниципального округа Щукино в городе Москве.

3.6. Пришедшие в негодность в ходе использования или утратившие практическое значение печати подлежат уничтожению и списанию по Акту об уничтожении печатей, составленному по форме согласно приложению к настоящему Порядку.

3.7. Уничтожение печатей производится по решению комиссии по поступлению и выбытию нефинансовых активов администрации.

3.8. Акт об уничтожении печатей подписывается всеми членами Комиссии. В акте уничтожения печатей обязательно воспроизводятся их оттиски.

3.9. Уничтожение печатей органов местного самоуправления производится:

- мастичных печатей - путем их отделения от основания, разрезания не менее чем на четыре части и последующим сжиганием (измельчением);

- металлических печатей - путем отделения от основания, спиливания всего изображения или переплавки;

3.10. Особого порядка хранения и уничтожения иных носителей герба и флага муниципального округа не предусмотрено.

3.11. Уничтожение носителей герба и флага муниципального округа, утративших свое значение, пришедших в негодность, осуществляется в порядке и условиях, исключающих в отношении их действия надругательского характера, и должно обеспечивать невозможность их дальнейшего использования.

Приложение
к Порядку изготовления, хранения
и уничтожения герба и флага
муниципального округа Щукино
в городе Москве, бланков, печатей
и иных носителей изображения герба
и флага муниципального округа
Щукино в городе Москве

АКТ №
об уничтожении печатей

г. Москва «____»_____ 20__ года

Комиссия в составе: _____
(должности, инициалы, фамилии)
_____
(должности, инициалы, фамилии)
_____
(должности, инициалы, фамилии)

назначенная распоряжением от «___»_____ 20 ___ г. №_____,
составила настоящий акт о нижеследующем:

Печать(и): _____
(наименование печатей, их кол-во)
уничтожены в связи с _____
(указать причину: изменение наименования, износ и т.д.)
путем_____.

ОТТИСКИ УНИЧТОЖАЕМЫХ ПЕЧАТЕЙ

Всего подлежит уничтожению _____ наименований.
(количество прописью)

Печати уничтожены в присутствии комиссии:

Председатель комиссии _____ _____
(подпись) (инициалы, фамилия)

Члены комиссии: _____ _____
(подпись) (инициалы, фамилия)

_____ _____
(подпись) (инициалы, фамилия)

Отметки в Книге оттисков печатей и штампов органов местного самоуправления муниципального округа Щукино в городе Москве произвел

_____ _____
(подпись) (инициалы, фамилия)

РЕШЕНИЕ

«21» сентября 2023 года № 30-09

О празднике муниципального округа Щукино в городе Москве - День Щукино

В соответствии с пунктом 8 части 1 статьи 8 Закона города Москвы от 06 ноября 2002 года № 56 «Об организации местного самоуправления в городе Москве», пунктом 2 части 2 статьи 6 Устава муниципального округа Щукино в городе Москве, на основании Положения о порядке установления местных праздников, организации и проведения местных праздничных и иных зрелищных мероприятий в муниципальном округе Щукино в городе Москве, мероприятий по военно-патриотическому воспитанию граждан Российской Федерации, проживающих на территории муниципального округа Щукино в городе Москве, участия в организации и проведении городских праздничных и иных зрелищных мероприятий, принятым решением Совета депутатов муниципального округа Щукино в городе Москве от 20.04.2023 № 26-02,

Совет депутатов муниципального округа Щукино в городе Москве решил:

1. Установить праздник муниципального округа Щукино в городе Москве – День Щукино – 7 ноября.
2. В День Щукино, предусмотренный пунктом 1 настоящего Решения, в муниципальном округе Щукино в городе Москве могут проводиться торжественные мероприятия.
3. Порядок проведения праздника День Щукино определяет администрация муниципального округа Щукино в городе Москве.
4. Финансирование проведения праздника Дня Щукино из бюджета муниципального округа Щукино в городе Москве осуществляется в пределах средств, предусмотренных Решением Совета депутатов муниципального округа Щукино в городе Москве «О бюджете муниципального округа Щукино в городе Москве» на соответствующий финансовый год.
5. Информирование жителей муниципального округа Щукино в городе Москве об утверждении праздника муниципального округа Щукино в городе Москве - День Щукино осуществляется путем размещения информации на официальном сайте муниципального округа Щукино в городе Москве - www.shukino.ru.
6. Признать утратившим силу решение муниципального Собрания внутригородского муниципального образования Щукино в городе Москве 14.06.2008 № 6/2 «Об установлении местного праздника День Щукино».
7. Опубликовать настоящее решение в бюллетене «Московский муниципальный вестник», официальном сайте муниципального округа Щукино в городе Москве www.shukino.ru.

8. Контроль за выполнением настоящего решения возложить на главу муниципального округа Щукино в городе Москве Ким М.В.

Глава муниципального округа
Щукино в городе Москве **М.В. Ким**

РЕШЕНИЕ

«21» сентября 2023 года № 30-10

О согласовании сводного районного календарного плана по досуговой, социально-воспитательной и спортивной работе с населением по месту жительства на IV квартал 2023 года по району Щукино Северо-Западного административного округа города Москвы

В соответствии с пунктом 3 части 7 статьи 1, части 1 статьи 3 Закона города Москвы от 11 июля 2012 года № 39 «О наделении органов местного самоуправления муниципальных округов в городе Москве отдельными полномочиями города Москвы», обращением управы района Щукино города Москвы от 08.09.2023 № 81-07-1555\23,

Совет депутатов муниципального округа Щукино в городе Москве решил:

1. Согласовать сводный районный календарный план основных мероприятий по досуговой работе с населением по месту жительства на IV квартал 2023 года по району Щукино Северо-Западного административного округа города Москвы (Приложение).
2. Направить настоящее решение в Департамент территориальных органов исполнительной власти города Москвы, в Префектуру Северо-Западного административного округа города Москвы, управу района Щукино города Москвы, Хорошевскую межрайонную прокуратуру СЗАО города Москвы.
3. Опубликовать настоящее решение в бюллетене «Московский муниципальный вестник» и разместить в информационно-телекоммуникационной сети «Интернет» на официальном сайте муниципального округа Щукино в городе Москве www.shukino.ru.
4. Контроль за выполнением настоящего решения возложить на главу муниципального округа Щукино в городе Москве Ким М.В.

Глава муниципального округа
Щукино в городе Москве **М.В. Ким**

Полный текст настоящего решения, включая приложение к нему, опубликован в официальном сетевом издании «Московский муниципальный вестник» (amom-mmv.ru) 17 октября 2023 года.

РЕШЕНИЕ

«21» сентября 2023 года № 30-11

Об утверждении плана работы Совета депутатов муниципального округа Щукино в городе Москве на IV квартал 2023 года

В соответствии с Законом города Москвы от 06 ноября 2002 года № 56 «Об организации местного самоуправления в городе Москве», Уставом муниципального округа Щукино в городе Москве, Регламентом Совета депутатов муниципального округа Щукино в городе Москве,

Совет депутатов муниципального округа Щукино в городе Москве решил:

1. Утвердить план работы Совета депутатов муниципального округа Щукино в городе Москве на IV квартал 2023 года (Приложение).
2. Настоящее решение вступает в силу со дня его принятия.
3. Опубликовать настоящее решение в бюллетене «Московский муниципальный вестник», официальном сайте муниципального округа Щукино в городе Москве www.shukino.ru.
4. Контроль за выполнением настоящего решения возложить на главу муниципального округа Щукино в городе Москве Ким М.В.

Глава муниципального округа Щукино в городе Москве **М.В. Ким**

Приложение к решению Совета депутатов муниципального округа Щукино в городе Москве от 21.09.2023 г. № 30-11

План работы Совета депутатов муниципального округа Щукино в городе Москве на IV квартал 2023 года

№ п.п.	Наименование мероприятия	Сроки проведения	Ответственный исполнитель
1	**2**	**3**	**4**
1	Принятие решения о поощрении депутатов Совета депутатов за 4 квартал 2023 г.	не позднее 21 декабря	Совет депутатов
2	Рассмотрение проекта решения «О бюджете муниципального округа Щукино в городе Москве на 2024 год и плановый период 2025 и 2026 годов»	не позднее 16 ноября	Ким М.В.
3	Рассмотрение решения «О бюджете муниципального округа Щукино в городе Москве на 2024 год и плановый период 2025 и 2026 годов»	не позднее 21 декабря	Ким М.В.
4	Утверждение плана работы Совета депутатов на 2024 год и на I квартал 2024 года	не позднее 21 декабря	Совет депутатов
5	Утверждение графика приема граждан депутатами на I квартал 2024 года	не позднее 21 декабря	Совет депутатов

6	· Участие в работе комиссий, осуществляющих открытие работ и приемку оказанных услуг и (или) выполненных работ по капитальному ремонту общего имущества в многоквартирных домах (при получении Советом депутатов соответствующего уведомления Фонда капитального ремонта многоквартирных домов города Москвы); · Осуществление контроля за ходом выполнения этих работ.	октябрь-декабрь	Уполномоченные депутаты Совета депутатов
7	Разработка проектов муниципальных нормативных и иных правовых актов Совета депутатов муниципального округа Щукино в городе Москве для внесения на рассмотрение Совета депутатов	октябрь-декабрь	бюджетно-регламентная комиссия Совета депутатов
8	Проведение заседаний постоянно действующих комиссий Совета депутатов муниципального округа, подготовка проектов решений по обсуждаемым вопросам	По мере необходимости	Председатели постоянных комиссий Совета депутатов
9	Проведение заседаний Совета депутатов	Очередные: 19.10.2023 16.11.2023 21.12.2023 Внеочередные: по мере необходимости	Совет депутатов
10	Согласование внесенного главой управы района Щукино сводного районного плана по досуговой, социально-воспитательной, физкультурно-оздоровительной и спортивной работе с населением по месту жительства на I квартал 2024 года	не позднее 21 декабря	Совет депутатов

РЕШЕНИЕ

«21» сентября 2023 года № 30-12

Об утверждении бланков и печатей органов местного самоуправления муниципального округа Щукино в городе Москве

На основании Федерального закона от 06 октября 2003 № 131-ФЗ «Об общих принципах организации местного самоуправления в Российской Федерации», в соответствии с частью 2 статьи 10 Закона города Москвы от 06 ноября 2002 года № 56 «Об организации местного самоуправления в городе Москве», с пунктом 16 статьи 5, пунктом 6 статьи 15 Устава муниципального округа Щукино в городе Москве, в соответствии с решением Совета депутатов муниципального округа Щукино в городе Москве от 15 декабря 2022 № 20-04 «Об официальных символах (гербе и флаге) муниципального округа Щукино в городе Москве»,

Совет депутатов муниципального округа Щукино в городе Москве решил:

1. Утвердить следующие образцы бланков органов местного самоуправления муниципального округа Щукино в городе Москве для подготовки муниципальных нормативных и иных правовых актов, писем, иных документов:

1.1 Совета депутатов:

а) Решение Совета депутатов муниципального округа Щукино в городе Москве (приложение 1);

б) Депутат Совета депутатов муниципального округа Щукино в городе Москве (приложение 2);

в) Депутатский запрос Совета депутатов муниципального округа Щукино в городе Москве (приложение 3);

1.2. Главы муниципального округа Щукино в городе Москве:

а) бланк для писем (обращений) главы муниципального округа Щукино в городе Москве (приложение 4);

б) Постановление главы муниципального округа Щукино в городе Москве (приложение 5);

в) Распоряжение главы муниципального округа Щукино в городе Москве (приложение 6);

1.3. Администрации муниципального округа Щукино в городе Москве:

а) бланк для писем (обращений) администрации Щукино в городе Москве (приложение 7);

б) Постановление администрации муниципального округа Щукино в городе Москве (приложение 8);

в) Распоряжение администрации муниципального округа Щукино в городе Москве (приложение 9);

2. Определить, что бланки, указанные в пункте 1.1-1.2. настоящего решения, выполняются на белом фоне, текст в тёмно-синем цвете с гербом муниципального округа Щукино в городе Москве в многоцветном варианте.

3. Определить, что бланки, указанные в пункте 1.3 настоящего решения, выполняются на белом фоне, текст в черном цвете с гербом муниципального округа Щукино в городе Москве в многоцветном варианте.

4. Утвердить эскиз оттиска гербовой печати Совета депутатов муниципального округа Щукино в городе Москве (приложение 10).

5. Утвердить эскиз оттиска гербовой печати администрации муниципального округа Щукино в городе Москве (приложение 11).

6. Администрации муниципального округа Щукино в городе Москве обеспечить изготовление бланков и печатей, указанных в пункте 1, 4, 5 настоящего решения.

7. Прекратить действие печатей и бланков, используемых в настоящее время органами местного самоуправления муниципального округа Щукино в городе Москве со дня официального опубликования настоящего решения в бюллетене «Московский муниципальный вестник».

8. Признать утратившим силу решения Совета депутатов муниципального округа Щукино в городе Москве:

8.1. Решение от 17.02.2022 № 11-06 «Об утверждении бланков, используемых для подготовки муниципальных правовых актов, писем, иных документов администрации муниципального округа Щукино в городе Москве»;

8.2. Решение от 15.09.2022 № 17-04 «О внесении изменений в решение Совета депутатов муниципального округа Щукино в городе Москве от 17.02.2022 г. № 11-06 «Об утверждении бланков, используемых для подготовки муниципальных правовых актов, писем, иных документов администрации муниципального округа Щукино в городе Москве»».

9. Опубликовать настоящее решение в бюллетене «Московский муниципальный вестник», официальном сайте муниципального округа Щукино в городе Москве www.shukino.ru.

10. Настоящее решение вступает в силу после его официального опубликования.

11. Контроль за выполнением настоящего решения возложить на главу муниципального округа Щукино в городе Москве Ким М.В.

Глава муниципального округа
Щукино в городе Москве **М.В. Ким**

Приложение 1
к решению Совета депутатов
муниципального округа Щукино
в городе Москве
от 21 сентября 2023 года № 30-12

СОВЕТ ДЕПУТАТОВ
МУНИЦИПАЛЬНОГО ОКРУГА
ЩУКИНО
В ГОРОДЕ МОСКВЕ

Р Е Ш Е Н И Е

_____№_____

Приложение 2
к решению Совета депутатов
муниципального округа Щукино
в городе Москве
от 21 сентября 2023 года № 30-12

ДЕПУТАТ
СОВЕТА ДЕПУТАТОВ
МУНИЦИПАЛЬНОГО ОКРУГА
ЩУКИНО
В ГОРОДЕ МОСКВЕ

123060, Москва, ул. Маршала Бирюзова, 29, тел. +7 (499) 194-93-41 e-mail: info@shukino.ru

_____№_____

на № _____

Приложение 3
к решению Совета депутатов
муниципального округа Щукино
в городе Москве
от 21 сентября 2023 года № 30-12

СОВЕТ ДЕПУТАТОВ
МУНИЦИПАЛЬНОГО ОКРУГА
ЩУКИНО
В ГОРОДЕ МОСКВЕ

ДЕПУТАТСКИЙ ЗАПРОС

123060, Москва, ул. Маршала Бирюзова, 29, тел. +7 (499) 194-93-41 e-mail: info@shukino.ru

_____№_____

Приложение 4
к решению Совета депутатов
муниципального округа Щукино
в городе Москве
от 21 сентября 2023 года № 30-12

ГЛАВА
МУНИЦИПАЛЬНОГО ОКРУГА
ЩУКИНО
В ГОРОДЕ МОСКВЕ

123060, Москва, ул. Маршала Бирюзова, 29, тел. +7 (499) 194-93-41 e-mail: info@shukino.ru

_____№_____

на № _____

Приложение 5
к решению Совета депутатов
муниципального округа Щукино
в городе Москве
от 21 сентября 2023 года № 30-12

ГЛАВА
МУНИЦИПАЛЬНОГО ОКРУГА
ЩУКИНО
В ГОРОДЕ МОСКВЕ

П О С Т А Н О В Л Е Н И Е

_____№_____

Приложение 6
к решению Совета депутатов
муниципального округа Щукино
в городе Москве
от 21 сентября 2023 года № 30-12

ГЛАВА
МУНИЦИПАЛЬНОГО ОКРУГА
ЩУКИНО
В ГОРОДЕ МОСКВЕ

Р А С П О Р Я Ж Е Н И Е

_____№_____

Приложение 7
к решению Совета депутатов
муниципального округа Щукино
в городе Москве
от 21 сентября 2023 года № 30-12

АДМИНИСТРАЦИЯ
МУНИЦИПАЛЬНОГО ОКРУГА
ЩУКИНО
В ГОРОДЕ МОСКВЕ

123060, Москва, ул. Маршала Бирюзова, 29, тел. +7 (499) 194-93-41 e-mail: info@shukino.ru

_____№_____

на № _____

Приложение 8
к решению Совета депутатов
муниципального округа Щукино
в городе Москве
от 21 сентября 2023 года № 30-12

АДМИНИСТРАЦИЯ
МУНИЦИПАЛЬНОГО ОКРУГА
ЩУКИНО
В ГОРОДЕ МОСКВЕ

П О С Т А Н О В Л Е Н И Е

_____№_____

Приложение 9
к решению Совета депутатов
муниципального округа Щукино
в городе Москве
от 21 сентября 2023 года № 30-12

АДМИНИСТРАЦИЯ
МУНИЦИПАЛЬНОГО ОКРУГА
ЩУКИНО
В ГОРОДЕ МОСКВЕ

Р А С П О Р Я Ж Е Н И Е

_____№_____

Приложение 10
к решению Совета депутатов
муниципального округа Щукино
в городе Москве
от 21 сентября 2023 года № 30-12

Эскиз оттиска гербовой печати
Совета депутатов муниципального округа Щукино в городе Москве

Приложение 11
к решению Совета депутатов
муниципального округа Щукино
в городе Москве
от 21 сентября 2023 года № 30-12

Эскиз оттиска гербовой печати администрации муниципального округа Щукино в городе Москве

РЕШЕНИЕ

«21» сентября 2023 года № 30-13

**Об оплате членских взносов
в Совет муниципальных образования
города Москвы**

В соответствии с пунктом 2 части 2 статьи 66 Федерального закона от 06 октября 2003 года 131-ФЗ «Об общих принципах организации местного самоуправления в Российской Федерации», пунктом 5 статьи 6 Устава Ассоциации «Совет муниципальных образований города Москвы», пунктами 1, 2 решения X Съезда Ассоциации «Совет муниципальных образований города Москвы» от 26.12.2018 № 7 «О размере и порядке уплаты членских взносов в Ассоциацию «Совет муниципальных образований города Москвы»,

Совет депутатов муниципального округа Щукино в городе Москве решил:

1. Поручить администрации муниципального округа Щукино оплатить членские взносы в Ассоциацию «Совет муниципальных образований города Москвы» за 2023 год в размере 129 300 рублей (Сто двадцать девять тысяч триста) рублей.
2. Опубликовать настоящее решение в бюллетене «Московский муниципальный вестник» и разместить в информационно-телекоммуникационной сети «Интернет» на официальном сайте муниципального округа Щукино города Москвы www.shukino.ru.
3. Контроль за выполнением настоящего решения возложить на главу муниципального округа Щукино в городе Москве Ким М.В.

**Глава муниципального округа
Щукино в городе Москве** **М.В. Ким**

РЕШЕНИЕ

«21» сентября 2023 года № 30-14

**Об оплате целевых взносов
в Совет муниципальных образований
города Москвы**

В соответствии с пунктом 5 статьи 7 Устава Ассоциации «Совет муниципальных образований города Москвы», пунктом 6 протокола заседания Президиума Совета муниципальных образований города Москвы от 09.12.2019 № 7 «Об установлении размера и порядка уплаты целевых взносов на реализацию целевой программы «Реализация отдельных мероприятий по выпуску (изданию) бюллетеня «Московский муниципальный вестник»,

Совет депутатов муниципального округа Щукино в городе Москве решил:

1. Поручить администрации муниципального округа Щукино оплатить целевые взносы в Ассоциацию «Совет муниципальных образований города Москвы» за 2023 год в размере 40 000 рублей (Сорок тысяч) рублей.
2. Опубликовать настоящее решение в бюллетене «Московский муниципальный вестник» и разме-

стить в информационно-телекоммуникационной сети «Интернет» на официальном сайте муниципального округа Щукино города Москвы www.shukino.ru.

3. Контроль за выполнением настоящего решения возложить на главу муниципального округа Щукино в городе Москве Ким М.В.

Глава муниципального округа
Щукино в городе Москве **М.В. Ким**

РЕШЕНИЕ

«21» сентября 2023 года № 30-15

О структуре администрации
муниципального округа Щукино
в городе Москве

В соответствии с частью 6 статьи 16 Закона города Москвы от 06 ноября 2002 года № 56 «Об организации местного самоуправления в городе Москве»,

Совет депутатов муниципального округа Щукино в городе Москве решил:

1. Утвердить структуру администрации муниципального округа Щукино в городе Москве (Приложение).

2. Признать утратившим силу решение Совета депутатов муниципального округа Щукино в городе Москве от 19 мая 2022 № 15-02 «О структуре администрации муниципального округа Щукино в городе Москве».

3. Опубликовать настоящее решение в бюллетене «Московский муниципальный вестник» и разместить в информационно-телекоммуникационной сети «Интернет» на официальном сайте муниципального округа Щукино в городе Москве www.shukino.ru.

4. Настоящее решение вступает в силу с момента его принятия.

5. Контроль за выполнением настоящего решения возложить на главу муниципального округа Щукино в городе Москве Ким М.В.

Глава муниципального округа
Щукино в городе Москве **М.В. Ким**

Приложение
к решению Совета депутатов
муниципального округа Щукино
в городе Москве
от 21.09.2023 г. № 30-15

Структура администрации муниципального округа Щукино
в городе Москве

Глава администрации муниципального округа Щукино в городе Москве

Финансово - экономический отдел 2 шт. ед.

Организационно-юридический отдел 3 шт. ед.

РЕШЕНИЕ

«21» сентября 2023 года № 30-16

О внесении изменений в решение Совета депутатов муниципального округа Щукино в городе Москве от 15.12.2022 № 20-01 «О бюджете муниципального округа Щукино в городе Москве на 2023 год и плановый период 2024 и 2025 годов»

В соответствии с Бюджетным Кодексом Российской Федерации, Федеральным Законом от 06 октября 2003 года № 131 «Об общих принципах организации местного самоуправления в Российской Федерации», Законом города Москвы от 06 ноября 2002 года № 56 «Об организации местного самоуправления в городе Москве», от 10 сентября 2008 года № 39 «О бюджетном устройстве и бюджетном процессе в городе Москве», Законом города Москвы от 02.11.2022 №30 «О бюджете города Москвы на 2023 год и плановый период 2024 и 2025 годов», Уставом муниципального округа Щукино в городе Москве, Положение о бюджетном процессе в муниципальном округе Щукино в городе Москве,

Совет депутатов муниципального округа Щукино в городе Москве решил:

1. Внести изменения в решение Совета депутатов муниципального округа Щукино в городе Москве от 15.12.2022 года № 20-01 «О бюджете муниципального округа Щукино в городе Москве на 2023 год и плановый период 2024 и 2025 годов»:

1.1. Подпункт 1.1.1. решения изложить в новой редакции:

«1.1.1. На 2023 год – общий объем доходов в сумме 28 536,7 тыс. рублей, общий объем расходов в сумме 30 337,8 тыс. рублей. Дефицит в сумме 1 801,1 тыс. рублей».

1.2. Приложение 4 к решению изложить в новой редакции согласно приложению 1 к настоящему решению.

1.3. Приложение 5 к решению изложить в новой редакции согласно приложению 2 к настоящему решению.

1.4. Приложение 6 к решению изложить в новой редакции согласно приложению 3 к настоящему решению.

1.5. Приложение 8 к решению изложить в новой редакции согласно приложению 4 к настоящему решению.

2. Настоящее решение вступает в силу со дня его принятия.

3. Опубликовать настоящее решение в бюллетене «Московский муниципальный вестник» и разместить в информационно-телекоммуникационной сети «Интернет» на официальном сайте www.shukino.ru.

4. Контроль за исполнением настоящего решения возложить на главу муниципального округа Щукино в городе Москве Ким М.В.

Глава муниципального округа
Щукино в городе Москве **М.В. Ким**

Полный текст настоящего решения, включая приложения к нему, опубликован в официальном сетевом издании «Московский муниципальный вестник» (amom-mmv.ru) 17 октября 2023 года.

МУНИЦИПАЛЬНЫЙ ОКРУГ ЮЖНОЕ ТУШИНО В ГОРОДЕ МОСКВЕ

АППАРАТ СОВЕТА ДЕПУТАТОВ

РАСПОРЯЖЕНИЕ

28.09.2020 г. № 16

Об утверждении правил определения нормативных затрат на обеспечение функций аппарата Совета депутатов муниципального округа Южное Тушино и нормативных затрат на обеспечение функций аппарата Совета депутатов муниципального округа Южное Тушино

В соответствии с пунктом 2 части 4 статьи 19 Федерального закона от 05.04.2013 № 44-ФЗ «О контрактной системе в сфере закупок товаров, работ, услуг для обеспечения государственных и муниципальных нужд», постановлением Правительства Российской Федерации от 13 октября 2014 г. № 1047 «Об общих требованиях к определению нормативных затрат на обеспечение функций государственных органов, органов управления государственными внебюджетными фондами и муниципальных органов, определенных в соответствии с Бюджетным кодексом Российской Федерации наиболее значимых учреждений науки, образования, культуры и здравоохранения, включая соответственного территориальные органы и подведомственные казенные учреждения, а также Государственной корпорации по атомной энергии «Росатом», Государственной корпорации по космической деятельности «Роскосмос» и подведомственных им организаций»:

1. Утвердить Правила определения нормативных затрат на обеспечение функций аппарата Совета депутатов муниципального округа Южное Тушино (Приложение 1).

2. Утвердить нормативные затраты на обеспечение функций аппарата Совета депутатов муниципального округа Южное Тушино согласно Приложению 2 к настоящему распоряжению.

3. Опубликовать настоящее распоряжение в бюллетене «Московский муниципальный вестник», разместить на официальном сайте Единой информационной системы в сфере закупок www.zakupki.gov.ru.

4. Признать утратившим силу распоряжение аппарата Совета депутатов муниципального округа Южное Тушино от 18.06.2018 № 12 «Об утверждении нормативных затрат на обеспечение функций аппарата Совета депутатов муниципального округа Южное Тушино».

5. Контроль за исполнением настоящего распоряжения возложить на главу муниципального округа Южное Тушино Борисову Н.Л.

Глава муниципального округа
Южное Тушино **Н.Л. Борисова**

Приложение 1
к распоряжению аппарата Совета
депутатов муниципального
округа Южное Тушино
от 28 сентября 2020 г. № 16

Правила
определения нормативных затрат на обеспечение функций аппарата Совета депутатов муниципального округа Южное Тушино

I. Общие положения

1. Правила определения нормативных затрат на обеспечение функций органов местного самоуправления муниципального округа Южное Тушино применяются для обоснования объекта и (или) объектов закупки, планируемых аппаратом Совета депутатов муниципального округа Южное Тушино (далее аппарат Совета депутатов).

2. При определении нормативных затрат аппарат Совета депутатов применяет имеющиеся национальные стандарты, технические регламенты, технические условия и иные документы, а также учитывают регулируемые цены (тарифы).

3. Общий объем затрат, связанных с закупкой товаров, работ и услуг, рассчитанный на основе нормативных затрат, не может превышать объема лимитов бюджетных обязательств, доведенных аппарату Совета депутатов как получателю бюджетных средств на закупку товаров, работ, услуг в рамках исполнения бюджета муниципального округа Южное Тушино на очередной финансовый год и плановый период.

4. Нормативных затраты определяются с учетом:

- нормативов обеспечения товарами, работами, услугами, установленных аппаратом Совета депутатов в целях обеспечения функций, возложенных на органы местного самоуправления муниципального округа Южное Тушино;
- цены единицы планируемых к приобретению товаров, работ и услуг, определяемой с учетом положений статьи 22 Федерального закона от 05 апреля 2013 года № 44-ФЗ «О контрактной системе в сфере закупок товаров, работ, услуг для обеспечения государственных и муниципальных нужд»;
- предельной численности сотрудников аппарата Совета депутатов;
- остатков основных средств и материальных запасов аппарата Совета депутатов;
- сроков эксплуатации (использования) в отношении основных средств.

5. Аппарат Совета депутатов при необходимости самостоятельно разрабатывает и утверждает индивидуальные (установленные для каждого работника) и (или) коллективные (установленные для нескольких работников), формируемые по категориям и (или) группам должностей работников, (исходя из специфики функций и полномочий муниципального органа), нормативы:

- количества абонентских номеров пользовательского (оконечного) оборудования, подключенного к сети подвижной связи;
- цены услуг подвижной связи;
- количество SIM-карт;
- количества и цены средств подвижной связи;
- количества и цены носителей информации;
- количества и цены расходных материалов для различных типов принтеров, многофункциональных устройств, копировальных аппаратов и иной оргтехники;
- перечня периодических печатных изданий и справочной литературы;
- количества транспортных средств и цены автотранспортных услуг;

- количества и цены мебели;
- количества и цены канцелярских принадлежностей;
- количества и цены хозяйственных товаров и принадлежностей;
- количества и цены иных товаров и услуг.

6. Количество планируемых к приобретению товаров (основных средств и материальных запасов) определяется с учётом фактического наличия количества товаров, учитываемых на балансе аппарата Совета депутатов.

7. В отношении товаров, относящихся к основным средствам, устанавливаются сроки их полезного использования в соответствии с требованиями законодательства Российской Федерации о бухгалтерском учёте или исходя из предполагаемого срока их фактического использования. При этом предполагаемый срок фактического использования не может быть меньше срока полезного использования, определяемого в соответствии с требованиями законодательства Российской Федерации о бухгалтерском учёте.

8. Аппаратом Совета депутатов может быть установлена периодичность выполнения (оказания) работ (услуг), если такая периодичность в отношении соответствующих работ (услуг) не определена нормативными правовыми (правовыми) актами.

9. Нормативные затраты подлежат размещению в единой информационной системе в сфере закупок.

II. Виды и состав нормативных затрат

1. К видам нормативных затрат относятся:
- затраты на дополнительное профессиональное образование работников;
- затраты на информационно-коммуникационные технологии;
- затраты на капитальный ремонт муниципального имущества;
- затраты на финансовое обеспечение строительства, реконструкции (в том числе с элементами реставрации), технического перевооружения объектов капитального строительства муниципальной собственности или приобретение объектов недвижимого имущества в муниципальную собственность;
- прочие затраты (в том числе затраты на закупку товаров, работ и услуг в целях оказания муниципальных услуг (выполнения работ) и реализации муниципальных функций).

2. Отнесение затрат к одному из видов затрат, предусмотренных пунктом 1, осуществляется в соответствии с положениями правового акта Министерства финансов Российской Федерации, регулирующего порядок применения бюджетной классификации Российской Федерации.

3. Формулы расчета, применяемые при определении нормативных затрат, учитывают:
- установленные муниципальными органами нормативы количества товаров, работ, услуг и (или) нормативы цены товаров, работ, услуг;
- сроки эксплуатации (в отношении основных средств);
- численность работников, определяемую в соответствии с пунктом 5;
- остатки основных средств и материальных запасов;

4. При определении нормативных затрат используется показатель расчетной численности основных работников.

5. Показатель расчетной численности основных работников определяется по формуле:

$$Чор=(Чс+Чр)x1,1,$$

где:
Чс - фактическая численность муниципальных служащих;
Чр- фактическая численность работников, замещающих должности, не являющиеся должностями муниципальной службы;
1,1 - коэффициент, на случай замещения вакантных должностей.

6. В случае, если полученное значение расчетной численности превышает значение предельной численности, при определении нормативных затрат используется значение предельной численности.

7. Норматив цены товаров, работ и услуг, устанавливаемый в формулах расчета, определяется с учетом положений статьи 22 Федерального закона «О контрактной системе в сфере закупок товаров, работ, услуг для обеспечения государственных и муниципальных нужд».

Полный текст распоряжения, включая приложение 2 к нему, опубликован в официальном сетевом издании «Московский муниципальный вестник» (amom-mmv.ru) 17 октября 2023 года.

РАСПОРЯЖЕНИЕ

18.09.2023 г. № 45

О внесении изменений в распоряжение аппарата Совета депутатов муниципального округа Южное Тушино от 28.09.2020 № 16

В соответствии с пунктом 2 части 4 статьи 19 Федерального закона от 05.04.2013 № 44-ФЗ «О контрактной системе в сфере закупок товаров, работ, услуг для обеспечения государственных и муниципальных нужд», постановлением Правительства Российской Федерации от 13 октября 2014 г. № 1047 «Об общих требованиях к определению нормативных затрат на обеспечение функций государственных органов, органов управления государственными внебюджетными фондами и муниципальных органов, определенных в соответствии с Бюджетным кодексом Российской Федерации наиболее значимых учреждений науки, образования, культуры и здравоохранения, включая соответственного территориальные органы и подведомственные казенные учреждения, а также Государственной корпорации по атомной энергии «Росатом», Государственной корпорации по космической деятельности «Роскосмос» и подведомственных им организаций»:

1. Внести изменения в распоряжение аппарата Совета депутатов муниципального округа Южное Тушино от 28.09.2020 № 16 «Об утверждении правил определения нормативных затрат на обеспечение функций аппарата Совета депутатов муниципального округа Южное Тушино и нормативных затрат на обеспечение функций аппарата Совета депутатов муниципального округа Южное Тушино», изложив Приложение 2 в новой редакции, согласно приложения к настоящему распоряжению.

2. Опубликовать настоящее распоряжение в соответствии с Уставом муниципального округа Южное Тушино.

3. Контроль за исполнением настоящего распоряжения возложить на руководителя аппарата Совета депутатов муниципального округа Южное Тушино Бубнова А.А.

Руководитель аппарата Совета депутатов муниципального округа Южное Тушино **А.А. Бубнов**

Полный текст настоящего распоряжения, включая приложение к нему, опубликован в официальном сетевом издании «Московский муниципальный вестник» (amom-mmv.ru) 17 октября 2023 года.

Бюллетень
«Московский муниципальный
вестник»

№ 23 (357)

Издается с декабря 2012 года

Зарегистрирован Управлением
Федеральной службы
по надзору в сфере связи,
информационных технологий
и массовых коммуникаций
по Москве и Московской области
Свидетельство о регистрации
ПИ № ТУ50-01495 от 19.09.2012

Учредитель, редакция,
издатель и распространитель –
Ассоциация «Совет муниципальных
образований города Москвы»

Главный редактор М.В. Львов

Дата выхода в свет – 17.10.2023

Тираж 700 экз. Заказ № 03182-23

Выпуск осуществлен
при финансовой поддержке
Департамента территориальных
органов исполнительной власти
города Москвы

Электронная версия – amom.ru

Распространяется бесплатно

Адрес учредителя, редакции,
издателя и распространителя:
127006, Москва,
Успенский пер., д 14, стр. 2

Тел.: 8 (499) 652-60-60

Отдел распространения
тел.: 8 (499) 652-60-61

Типография:
ОАО «Подольская фабрика офсетной печати»,
142100, Московская область, Подольск,
Революционный проспект, д. 80/42